Active Line

Active Line

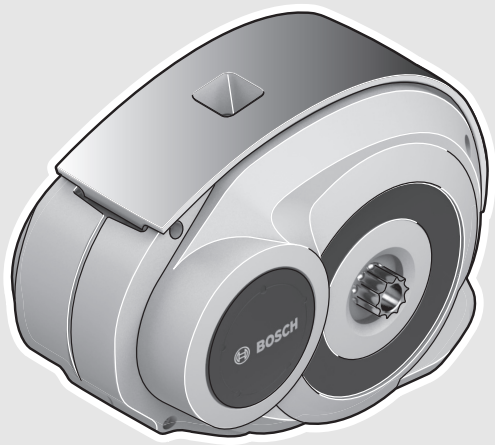

Robert Bosch GmbH
Bosch eBike Systems
72703 Reutlingen
GERMANY

www.bosch-ebike.com

0 275 007 ADC (2016.04) T / 47 **EEU**

Drive Unit 25 km/h

0 275 007 040 | 0 275 007 042

BOSCH

lv Instrukcijas oriģinālvalodā

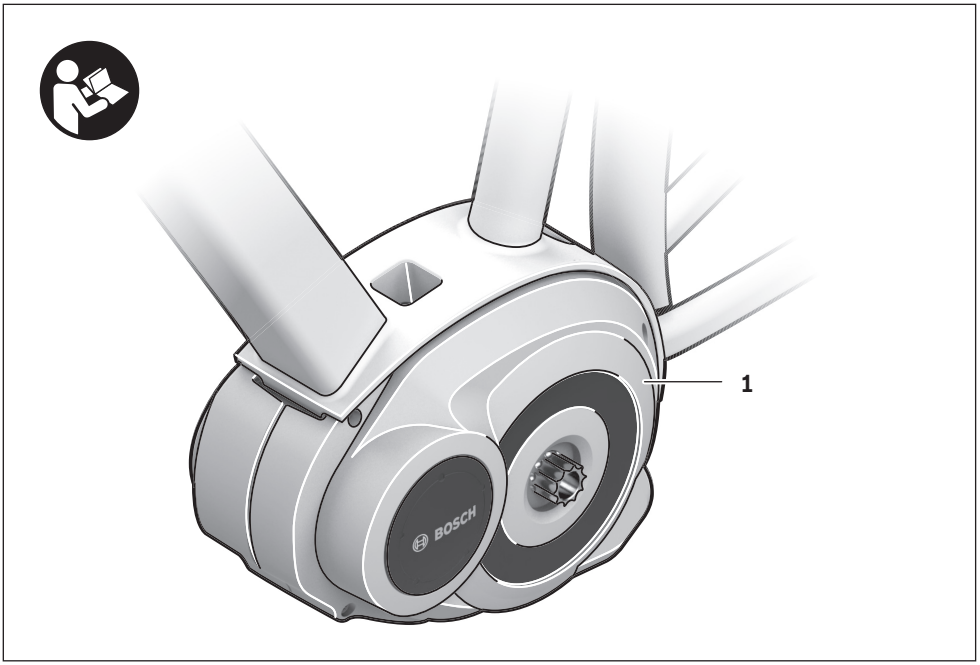

A

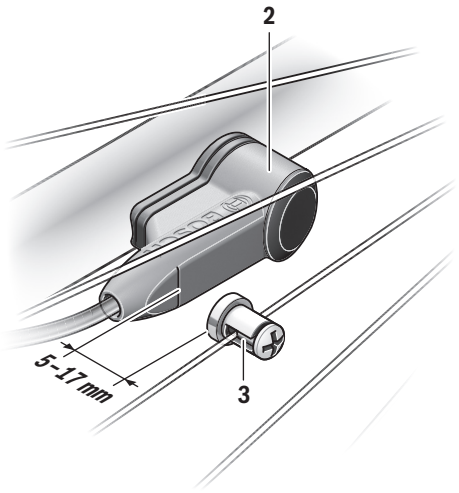

Drošības noteikumi

Izlasiet visus drošības noteikumus un norādījumus. Drošības noteikumu un norādījumu neievērošana var izraisīt aizdegšanos un būt par cēloni elektriskajam triecienam vai nopietnam savainojumam.

Pēc izlasīšanas uzglabājiet drošības noteikumus un norādījumus turpmākai izmantošanai.

Turpmākajā izklāstā lietotais apzīmējums „Akumulators“ attiecas uz jebkuras formas akumulatoriem, tai skaitā gan uz standarta akumulatoriem (kas ir iestiprināti velosipēda turētājā), gan arī uz paketes akumulatoriem (kas ir iestiprināti paketes turētājā).

- **Neatveriet piedziņas bloku saviem spēkiem. Piedziņas bloku drīkst remontēt vienīgi kvalificēts speciālists, izmantojot oriģinālās rezerves daļas.** Tas ļaus piedziņas blokam saglabāt vajadzīgo drošības līmeni. Piedziņas bloka nepilnvarotas atvēršanas gadījumā zaudē spēku tam noteiktās garantijas saistības.
- **Visas piedziņas blokam pievienotās sastāvdaļas, kā arī visas citas elektrovelosipēda piedziņas sistēmas sastāvdaļas (piemēram, ķēdes zobratu, ķēdes zobrata stiprinājumu un pedāļus) drīkst nomainīt tikai pret identiskām vai elektrovelosipēda ražotāja īpaši ieteiktām daļām.** Tas ļaus pasargāt piedziņas bloku no pārslodzes un bojājumiem.
- **Pirms jebkura darba ar elektrovelosipēdu (piemēram, pirms pārbaudes, remonta, montāžas, apkalpošanas, ķēdes apkopes), kā arī pirms tā transportēšanas ar automašīnu vai lidmašīnu vai uzglabāšanas izņemiet no elektrovelosipēda akumulatoru.** Elektrovelosipēda sistēmas nejaušas aktivizēšanās gadījumā var rasties savainojuma briesmas.
- **Elektrovelosipēda sistēma var ieslēgties, pārvietojot to atpakaļgaitā.**
- **Pārvietošanas palīdzības funkciju drīkst izmantot vienīgi elektrovelosipēda pārvietošanai pie rokas.** Ja pārvietošanas palīdzības funkcijas izmantošanas laikā elektrovelosipēda riteņi nesaskaras ar zemi, var rasties savainojuma briesmas.
- **Ja, izmantojot elektrovelosipēdu ar atpakaļgaitas funkciju, ir ieslēgta pārvietošanās palīdzības funkcija, pedāļi griežas līdz ar riteņiem.** Ja ir ieslēgta pārvietošanās palīdzības funkcija, sekojiet, lai Jūsu kājas atrastos pietiekoši lielā attālumā no kustīgajiem pedāļiem. Pretējā gadījumā pastāv savainojuma briesmas.
- **Lietojiet vienīgi Bosch oriģinālos akumulatorus, ko ražotājs ir ieteicis elektrovelosipēdam.** Citu akumulatoru lietošana var radīt savainojumus un izraisīt aizdegšanos. Citu akumulatoru lietošanas gadījumā Bosch neuzņemas nekādu atbildību par šādas rīcības sekām un nesniedz nekādu garantiju.
- **Nekādā gadījumā neveiciet nekādas izmaiņas elektrovelosipēda sistēmā un nelietojiet kopā ar to citus izstrādājumus, kas ir paredzēti sistēmas veiktspējas palielināšanai.** Šādas rīcības dēļ parasti samazinās elektrovelosipēda sistēmas kalpošanas laiks, kā arī var tikt sabojāts piedziņas bloks un/vai pats velosipēds. Īpaši nepatīkami ir tas, ka šādā gadījumā zūd iegādātā velosipēda garantija. Nepareizi izmantojot piedziņas sistēmu, Jūs apdraudat savu un arī citu ceļu satiksmes dalībnieku drošību, kas bieži vien saistās ar satiksmes negadījumiem, augstām civilatbildības izmaksām un pat ar kriminālvajāšanu.
- **Ievērojiet visus valstī pastāvošos likumus un noteikumus par elektrovelosipēda lietošanu.**
- **Izlasiet un ievērojiet visās elektrovelosipēda sistēmas un Jūsu elektrovelosipēda lietošanas pamācībās sniegtos drošības noteikumus un norādījumus.**

Izstrādājuma un tā darbības apraksts

Pielietojums

Piedziņas bloks ir paredzēts vienīgi Jūsu elektrovelosipēda piedziņai un nav izmantojams citiem mērķiem.

Attēlotās sastāvdaļas

Attēloto sastāvdaļu numerācija atbilst numuriem, kas parādīti grafiskajās lappusēs attēlotajos attēlos lietošanas pamācības sākumā.

Atkarībā no Jūsu elektrovelosipēda izpildījuma un faktiskajiem apstākļiem, atsevišķi attēli šajā lietošanas pamācībā var nedaudz atšķirties.

1 Piedziņas bloks
2 Ātruma devējs
3 Spieķu magnēts ātruma devējam

Tehniskie parametri

Piedziņas bloks		Drive Unit
Izstrādājuma numurs		0 275 007 040 0 275 007 042
Nominālā ilglaicīgā jauda	W	250
Maks. griezes moments piedziņas vietā	Nm	50
Nominālais spriegums	V⎓	36
Darba temperatūra	°C	– 5 … + 40
Uzglabāšanas temperatūra	°C	– 10 … + 50
Aizsardzības tips		IP 54 (aizsargāts pret lietu un ūdens šļakatām)
Svars, apt.	kg	4

Velosipēda apgaismojums [1]		
Spriegums, apt.[2)3)]	V⎓	6/12
Maksimālā jauda		
– priekšējam apgaismojumam	W	8,4/17,4
– aizmugurējam apgaismojumam	W	0,6/0,6

1) atkarībā no spēkā esošās likumdošanas attiecībā uz elektrovelosipēda akumulatoru, iespējama ne visām valstīm paredzētajiem īpašajiem elektrovelosipēda izpildījumiem

2) sprieguma vērtība ir priekšiestādīta, un to var izmainīt vienīgi velosipēdu tirgotājs.

3) veicot spuldžu nomaiņu, sekojiet, lai nomaināmās spuldzes būtu saderīgas ar elektrovelosipēda sistēmu (uzziniet pie tuvākā velosipēdu tirgotāja) un atbilstu izvēlētajam spriegumam. Nomaiņai drīkst izmantot vienīgi spuldzes ar tādu pašu spriegumu.

▶ **Nepareizi ievietotās spuldzes var tikt bojātas!**

Montāža

Akumulatora ievietošana un izņemšana

Lai uzzinātu, kā elektrovelosipēdā ievietot un no tā izņemt akumulatoru, rīkojieties, kā norādīts akumulatora lietošanas pamācībā.

Ātruma devēja pārbaude (attēls A)

Ātruma devējs **2** un kopā ar to izmantojamais spieķu magnēts **3** jānostiprina tā, lai magnēts pie katra riteņa apgrieziena pārvietotos gar ātruma devēju vismaz 5 mm attālumā un ne vairāk, kā 17 mm augstumā.

Piezīme. Ja attālums starp ātruma devēju **2** un spieķu magnētu **3** ir pārāk mazs vai pārāk liels, kā arī tad, ja ātruma devējs **2** nav pareizi pievienots, tahometra indikators izzūd un elektrovelosipēda piedziņa darbojas atbilstoši avārijas programmai. Šādā gadījumā atskrūvējiet spieķu magnēta **3** skrūvi un nostipriniet spieķu magnētu uz spieķa tā, lai tas pārvietotos vajadzīgajā attālumā gar ātruma devēja marķējumu. Ja arī pēc tam uz tahometra indikatora netiek parādīta ātruma vērtība, griezieties pie pilnvarota velosipēdu tirgotāja.

Lietošana

Uzsākot lietošanu

Priekšnoteikumi

Elektrovelosipēda sistēmu var aktivizēt vienīgi tad, ja tiek izpildīti šādi priekšnoteikumi:
– Elektrovelosipēdā ir ievietots līdz pietiekošai pakāpei uzlādēts akumulators (skatīt akumulatora lietošanas pamācību).
– Bortdators ir pareizi ievietots turētājā (skatīt bortdatora lietošanas pamācību).
– Ir pareizi pievienots ātruma devējs (skatīt sadaļas „Ātruma devēja pārbaude“ lappusi Latviešu – 2).

Elektrovelosipēda sistēmas ieslēgšana un izslēgšana

Lai **ieslēgtu** elektrovelosipēda sistēmu, pastāv šādas iespējas:
– Ja turētājā tiek ievietots jau ieslēgts bortdators, elektrovelosipēda sistēma ieslēdzas automātiski.
– Ja elektrovelosipēdā ir ievietots bortdators un akumulators, vienreiz īslaicīgi nospiediet bortdatora ieslēgšanas-izslēgšanas taustiņu (skatīt bortdatora lietošanas pamācību).
– Ja elektrovelosipēdā ir ievietots bortdators, nospiediet elektrovelosipēda akumulatora ieslēgšanas-izslēgšanas taustiņu (skatīt akumulatora lietošanas pamācību).

Piedziņa aktivizējas, līdzko tiek nospiests pedālis (izņemot laiku, kad tiek izmantota pārvietošanas palīdzības funkcija, skatīt sadaļas „Pārvietošanas palīdzības funkcijas ieslēgšana un izslēgšana“ lappusi Latviešu – 3). Dzinēja jauda tiek automātiski ieregulēta atbilstoši ar bortdatora palīdzību izvēlētajam gaitas atbalsta līmenim.

Līdzko elektrovelosipēda kustība normālā režīmā tiek izbeigta, nospiežot pedāli, kā arī tad, ja elektrovelosipēds ir sasniedzis ātrumu 25 km/st., gaitas atbalsts caur elektrovelosipēda piedziņu izslēdzas. Piedziņa no jauna aktivizējas, līdzko tiek nospiests pedālis un elektrovelosipēda ātrums kļūst mazāks par 25 km/st.

Lai **izslēgtu** elektrovelosipēda sistēmu, pastāv šādas iespējas:
– Nospiediet bortdatora ieslēgšanas-izslēgšanas taustiņu.
– Nospiežot elektrovelosipēda akumulatora ieslēgšanas-izslēgšanas taustiņu, izslēdziet akumulatoru (skatīt akumulatora lietošanas pamācību).
– Izņemiet bortdatoru no turētāja.

Ja elektrovelosipēds netiek pārvietots aptuveni 10 minūtes ilgi **un** netiek nospiests neviens no bortdatora taustiņiem, elektrovelosipēda sistēma automātiski izslēdzas, šādi taupot enerģiju.

Elektroniskā pārnesumu pārslēgšana eShift (izvēles variants)

Ar eShift jāsaprot automātiskās pārnesumu pārslēgšanas sistēmas iebūvēšana elektrovelosipēda sistēmā. Ražošanas uzņēmumā sistēmas eShift sastāvdaļas tiek elektriski savienotas ar piedziņas bloku. Automātiskās pārnesumu pārslēgšanas sistēmas vadība ir aprakstīta bortdatora lietošanas pamācībā.

Gaitas atbalsta līmeņa iestādīšana

Lietotājs var bortdatorā iestatīt, cik stiprs būs elektrovelosipēda piedziņas atbalsts, griežot pedāļus. Lietotājs var jebkurā laikā izmainīt gaitas atbalsta līmeni, tai skaitā arī brauciena laikā.

Piezīme. Dažiem elektrovelosipēda izpildījumiem gaitas atbalsta līmenis ir fiksēts, un to nav iespējams izmainīt. Bez tam ir iespējams izvēlēties maksimālo gaitas atbalsta līmeni, kā parādīts zemāk.

Ir pieejami šādi maksimālie gaitas atbalsta līmeņi:
- **„OFF“**: gaitas atbalsts ir izslēgts, elektrovelosipēdu var lietot kā normālu velosipēdu, kas pārvietojas, griežot pedāļus. Šajā atbalsta līmenī pārvietošanās palīdzības funkciju nav iespējams aktivizēt.
- **„ECO“**: visefektīvākais gaitas atbalsts, paredzēts maksimālam brauciena tālumam
- **„TOUR “**: pastāvīgs gaitas atbalsts, paredzēts lielam brauciena tālumam
- **„SPORT“**: stiprs gaitas atbalsts, paredzēts sporta braucieniem kalnainā apvidū vai pilsētas apstākļos
- **„TURBO“**: maksimāls gaitas atbalsts, paredzēts ātriem sporta braucieniem ar maksimālu pedāļu griešanas ātrumu

Atbilstošā dzinēja jauda tiek parādīta uz bortdatora displeja. Maksimālā dzinēja jauda ir atkarīga no izvēlētā gaitas atbalsta līmeņa.

Gaitas atbalsta līmenis	Gaitas atbalsta koeficients*
„ECO“	40 %
„TOUR“	100 %
„SPORT“	150 %
„TURBO“	250 %

* Atsevišķiem elektrovelosipēda izpildījumiem dzinēja jauda var atšķirties.

Pārvietošanas palīdzības funkcijas ieslēgšana un izslēgšana

Pārvietošanas palīdzības funkcija ļauj atvieglot elektrovelosipēda pārvietošanu pie rokas. Izmantojot šo funkciju, elektrovelosipēda pārvietošanas ātrums ir atkarīgs no izvēlētā pārnesuma un var sasniegt 6 km/st. Jo mazāks ir izvēlētais pārnesums, jo mazāks ir ātrums, ko nodrošina šī funkcija (pie pilnas jaudas).

► **Pārvietošanas palīdzības funkciju drīkst izmantot vienīgi elektrovelosipēda pārvietošanai pie rokas.** Ja pārvietošanas palīdzības funkcijas izmantošanas laikā elektrovelosipēda riteņi nesaskaras ar zemi, var rasties savainojuma briesmas.

Lai **aktivizētu** pārvietošanas palīdzības funkciju, īslaicīgi nospiediet bortdatora taustiņu **„WALK“**. 3 s laikā pēc pārvietošanas palīdzības funkcijas aktivizēšanas nospiediet taustiņu **„+“** un turiet to nospiestu. Līdz ar to ieslēdzas elektrovelosipēda piedziņa.

Piezīme. Gaitas atbalsta līmenī **„OFF“** pārvietošanās palīdzības funkciju nav iespējams aktivizēt.

Pārvietošanas palīdzības funkcija **izslēdzas**, realizējoties vienam no šādiem apstākļiem:
- ja tiek atlaists taustiņš **„+“**,
- ja elektrovelosipēda riteņi tiek bloķēti (piemēram, nobremzējot elektrovelosipēdu vai tam saduroties ar kādu šķērsli),
- ja elektrovelosipēda ātrums pārsniedz 6 km/st.

Piezīme. Dažām sistēmām pārvietošanas palīdzības funkciju var aktivizēt tieši, nospiežot taustiņu **„WALK“**.

Atpakaļgaitas funcija (izvēles)

Izmantojot velosipēdu ar atpakaļgaitas funkciju, pie ieslēgtas pārvietošanas palīdzības funkcijas pedāļi griežas līdzi riteņiem. Ja pedāļu griešanās tiek bloķēta, pārvietošanas palīdzības funkcija izslēdzas.

Velosipēda apgaismojuma ieslēgšana un izslēgšana

Izpildījumā, kurā apgaismojošo elementu elektrobarošana tiek nodrošināta no elektrovelosipēda sistēmas, priekšējo un aizmugurējo apgaismojumu var vienlaicīgi ieslēgt un izslēgt, izmantojot bortdatoru.

Ieteikumi elektrovelosipēda sistēmas izmantošanai

Kā darbojas elektrovelosipēda piedziņa?

Elektrovelosipēda piedziņa aktivizējas un nodrošina gaitas atbalstu laikā, kad ir nospiests pedālis. Ja nav nospiests pedālis, gaitas atbalsts nenotiek. Dzinēja jauda ir atkarīga no spēka, ar kādu tiek izdarīts spiediens uz pedāli.

Jo mazāks ir spiediena spēks uz pedāli, jo mazāks ir arī gaitas atbalsts. Tas nav atkarīgs no izvēlētā gaitas atbalsta līmeņa.

Elektrovelosipēda piedziņa automātiski izslēdzas, līdzko tā pārvietošanās ātrums pārsniedz 25 km/st. Ja elektrovelosipēda pārvietošanās ātrums kļūst mazāks par 25 km/st., piedziņa no jauna ieslēdzas.

Izņēmums ir pārvietošanas palīdzības funkcija, kad elektrovelosipēds var tikt pārvietots ar nelielu ātrumu bez pedāļu griešanas. Laikā, kad tiek izmantota pārvietošanas/brauciena uzsākšanas palīdzības funkcija, var griezt arī pedāļus.

Elektrovelosipēdu var jebkurā laikā izmantot kā normālu velosipēdu bez gaitas atbalsta, šim nolūkam izslēdzot elektrovelosipēda sistēmu vai iestādot gaitas atbalsta līmeni **„OFF“**. Tas attiecas arī uz gadījumu, kad ir izlādējies elektrovelosipēda akumulators.

Elektrovelosipēda sistēmas salāgojums ar ķēdes pārnesumu

Kopā ar elektrovelosipēda piedziņas sistēmu tiek izmantots arī ķēdes pārnesums, līdzīgi, kā normālā velosipēdā (tas ir aprakstīts elektrovelosipēda lietošanas pamācībā).

Neatkarīgi no ķēdes pārnesuma tipa, pārnesumu pārslēgšanas laikā ieteicams īslaicīgi pārtraukt pedāļu griešanu. Tā tiek samazināts ķēdes nostiepums un novērsta pievadtroses priekšlaicīga nolietošanās.

Izvēloties pareizu pārnesuma pakāpi, pie vienāda spēka patēriņa iespējams palielināt pārvietošanās ātrumu un brauciena tālumu.

Pirmā pieredze

Pirmās braukšanas iemaņas ar elektrovelosipēdu ieteicams gūt nomaļās ielās ar nelielu transporta plūsmas blīvumu.

Izmēģiniet pārvietošanos ar dažādiem gaitas atbalsta līmeņiem. Uzsāciet pārvietošanās mēģinājumus ar mazāko gaitas atbalsta līmeni. Kad jūtaties pārliecinošāk, varat pārvietoties ar elektrovelosipēdu kopējā transporta plūsmā līdzīgi, kā ar jebkuru citu velosipēdu.

Pirms plānojat tālāku, atbildīgāku braucienu, pārbaudiet elektrovelosipēda brauciena tālumu dažādos apstākļos.

Ietekme uz brauciena tālumu

Brauciena tālumu ietekmē daudzi faktori, piemēram, šādi:
- gaitas atbalsta līmenis,
- ātrums,
- ķēdes pārnesuma pakāpju pārslēdzēja īpašības,
- riepu tips un spiediens riepās,
- akumulatora vecums un apkalpošanas līmenis,
- maršruta profils (slīpums) un ceļu virsmas (ceļu klājuma tips),
- pretvējš un gaisa temperatūra,
- elektrovelosipēda, braucēja un bagāžas svars.

Tāpēc pirms brauciena un tā laikā nav iespējams precīzi paredzēt elektrovelosipēda brauciena tālumu. Tomēr ir lietderīgi ņemt vērā šādus apsvērumus:
- Pie **vienāda** elektrovelospēda piedziņas sistēmas nodrošinātā gaitas atbalsta līmeņa: jo mazāks spēks ir jāpatērē, lai sasniegtu noteiktu pārvietošanās ātrumu (piemēram, optimāli izmantojot ķēdes pārnesumu), jo elektrovelosipēda piedziņas sistēma patērē mazāk enerģijas un jo lielāks ir brauciena tālums ar vienu akumulatora uzlādi.
- Jo **augstāks** ir izvēlētais gaitas atbalsta līmenis pie citiem līdzīgiem apstākļiem, jo mazāks ir brauciena tālums.

Saudzējoša apiešanās ar elektrovelosipēdu

Ņemiet vērā elektrovelosipēda sastāvdaļu darbības un uzglabāšanas temperatūras vērtības. Sargājiet piedziņas bloku, bortdatoru un akumulatoru no ekstremālas temperatūras (piemēram, neturiet šīs sastāvdaļas stipros saules staros bez ventilācijas). Minētās sastāvdaļas (īpaši akumulators) ekstremālas temperatūras iedarbības dēļ var tikt bojātas.

Apkalpošana un apkope

Apkalpošana un tīrīšana

veicot spuldžu nomaiņu, sekojiet, lai nomaināmās spuldzes būtu saderīgas ar elektrovelosipēda sistēmu (uzziniet pie tuvākā velosipēdu tirgotāja) un atbilstu izvēlētajam spriegumam. Nomaiņai drīkst izmantot vienīgi spuldzes ar tādu pašu spriegumu.

Elektrovelosipēda sastāvdaļas, ieskaitot piedziņas bloku, nedrīkst iegremdēt ūdenī un tīrīt ar augstspiediena tīrītāju.

Nodrošiniet, lai Jūsu elektrovelosipēda sistēmai vismaz reizi gadā tiktu veikta tehniskā pārbaude (tai skaitā mehāniskās daļas un sistēmas programmatūras aktualitātes pārbaude).

Lai veiktu elektrovelosipēda servisu vai remontu, lūdzam griezties pilnvarotā velosipēdu tirdzniecības vietā.

Klientu konsultāciju dienests un konsultācijas par lietošanu

Ja rodas jautājumi par elektrovelosipēda sistēmu un tās sastāvdaļām, griezieties pilnvarotā velosipēdu tirdzniecības vietā.

Pilnvaroto velosipēdu tirdzniecības vietu kontaktinformāciju var atrast interneta vietnē **www.bosch-ebike.com**

Atbrīvošanās no nolietotajiem izstrādājumiem

Nolietotais piedziņas bloks, bortdators kopā ar vadības bloku, akumulators, ātruma devējs, kā arī elektrovelosipēda piederumi un iesaiņojuma materiāli jāpakļauj otrreizējai pārstrādei apkārtējai videi nekaitīgā veidā.

Neizmetiet nolietoto elektrovelosipēdu un tā sastāvdaļas sadzīves atkritumu tvertnē!

Tikai ES valstīm

Atbilstoši Eiropas Savienības direktīvai 2012/19/ES par nolietotajām elektriskajām un elektroniskajām ierīcēm, lietošanai nederīgās elektroiekārtas, kā arī, atbilstoši direktīvai 2006/66/EK, bojātie vai nolietotie akumulatori un baterijas jāsavāc atsevišķi un jānogādā otrreizējai pārstrādei apkārtējai videi nekaitīgā veidā.

Tiesības uz izmaiņām tiek saglabātas.

Active Line/Performance Line

Active Line/Performance Line

Robert Bosch GmbH
Bosch eBike Systems
72703 Reutlingen
GERMANY

www.bosch-ebike.com

1 270 020 XBI (2016.04) T / 101 **EEU**

Intuvia

1 270 020 906 | 1 270 020 909

BOSCH

lv Instrukcijas oriģinālvalodā

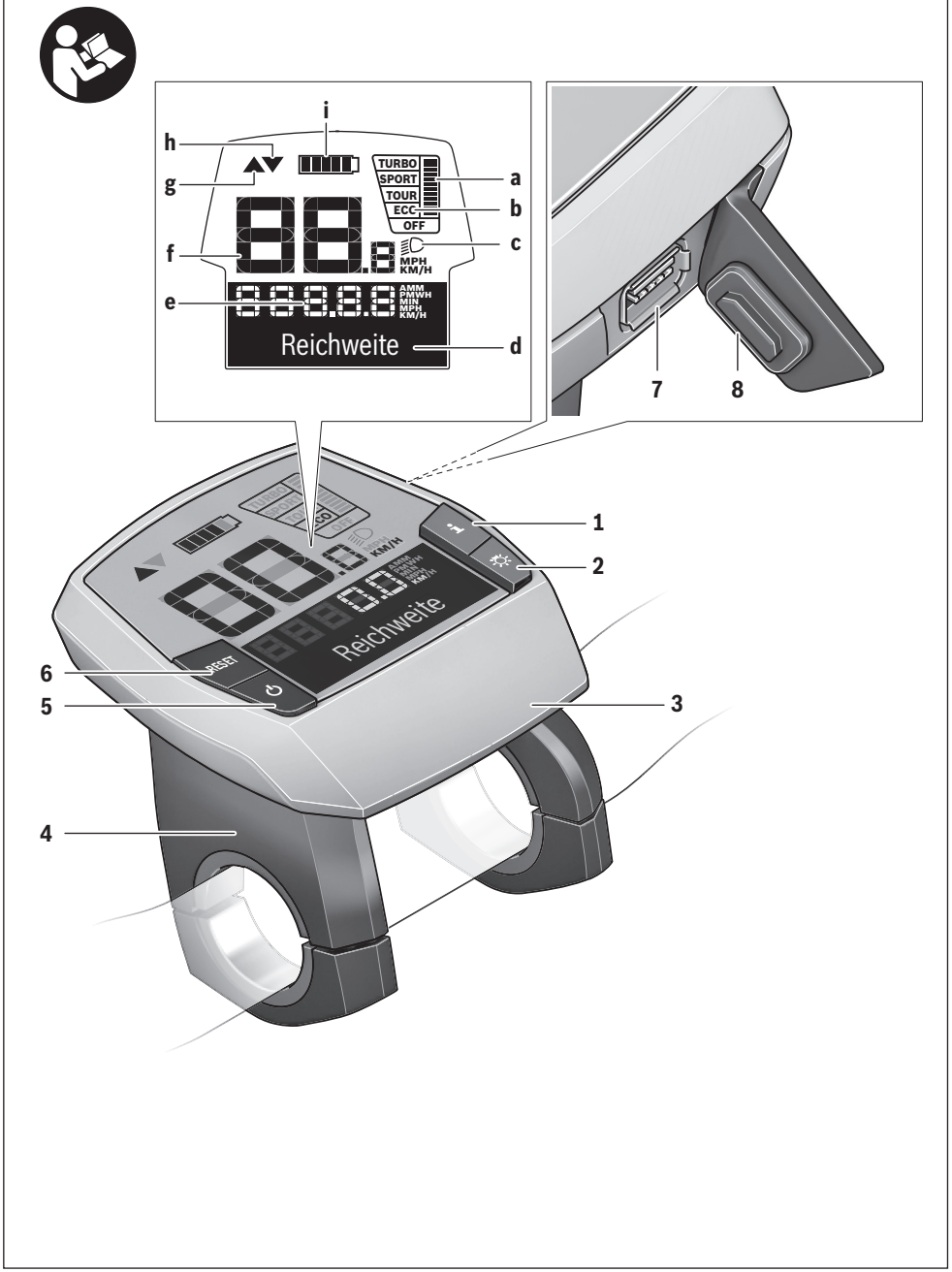
i
h
g
f
e
d
a
b
c
TURBO
SPORT
TOUR
ECC
OFF
MPH
KM/H
AMM
PMWH
MIN
MPH
KM/H
Reichweite
7
8
1
2
6
5
3
4
SPEED
KM/H
Reichweite

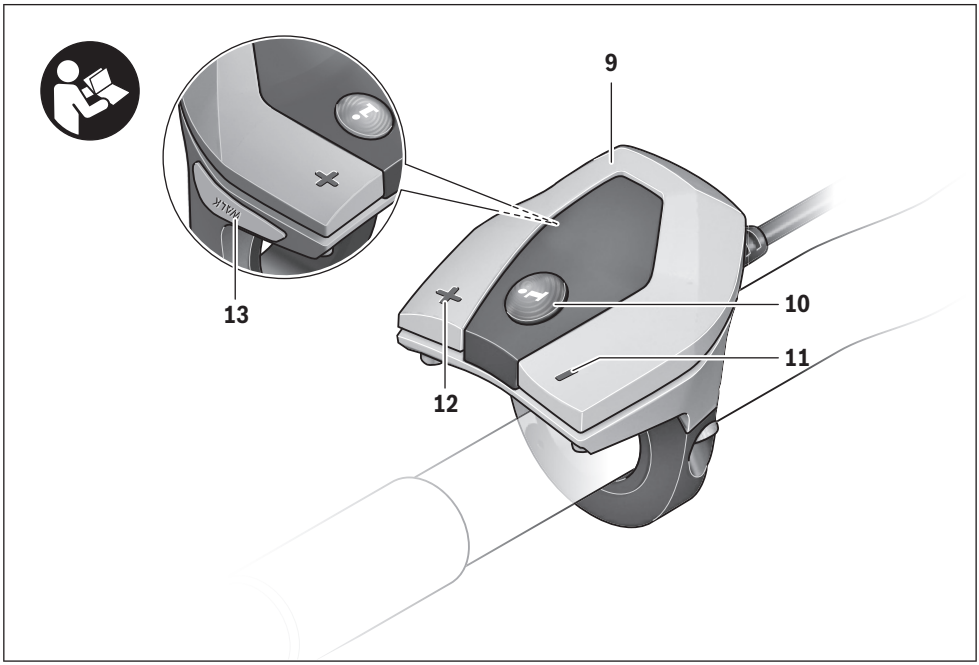

A

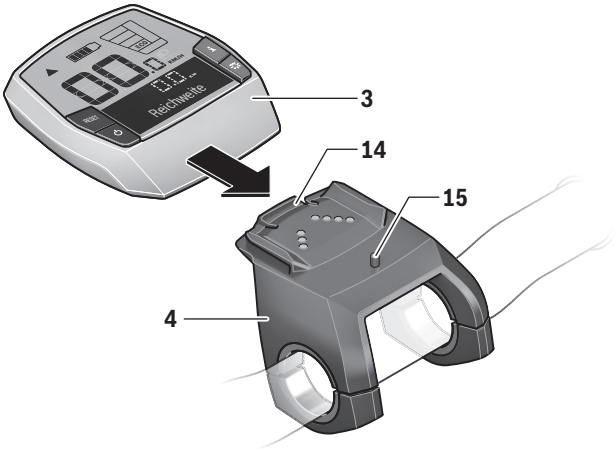

Drošības noteikumi

Izlasiet visus drošības noteikumus un norādījumus. Drošības noteikumu un norādījumu neievērošana var izraisīt aizdegšanos un būt par cēloni elektriskajam triecienam vai nopietnam savainojumam.

Pēc izlasīšanas uzglabājiet drošības noteikumus un norādījumus turpmākai izmantošanai.

Turpmākajā izklāstā lietotais apzīmējums „Akumulators“ attiecas uz jebkuras formas akumulatoriem, tai skaitā gan uz standarta akumulatoriem (kas ir iestiprināti velosipēda turētājā), gan arī uz paketes akumulatoriem (kas ir iestiprināti paketes turētājā).

- ▶ **Nelietojiet bortdatoru kā rokturi.** Paceļot elektrovelosipēdu aiz bortdatora, tad var tikt neatgriezeniski sabojāts.
- ▶ **Nenovērsieties no maršruta, kas tiek parādīts uz bortdatora displeja.** Pilnīgi nekoncentrējoties uz ielas satiksmi, var piedzīvot satiksmes negadījumu. Ja vēlaties ievadīt datus savā bortdatorā, lai izmainītu gaitas atbalsta līmeni, vispirms apstājieties un tikai tad ievadiet bortdatorā vajadzīgos datus.
- ▶ **Izlasiet un ievērojiet visās elektrovelosipēda sistēmas un Jūsu elektrovelosipēda lietošanas pamācībās sniegtos drošības noteikumus un norādījumus.**

Izstrādājuma un tā darbības apraksts

Pielietojums

Bortdators Intuvia ir paredzēts Bosch elektrovelosipēda sistēmas vadībai un brauciena datu indikācijai.

Attēlotās sastāvdaļas

Attēloto sastāvdaļu numerācija atbilst numuriem, kas parādīti grafiskajās lappusēs attēlotajos attēlos lietošanas pamācības sākumā.

Atkarībā no Jūsu elektrovelosipēda izpildījuma un faktiskajiem apstākļiem, atsevišķi attēli šajā lietošanas pamācībā var nedaudz atšķirties.

1 Indicējamo parametru izvēles taustiņš **„i“**
2 Taustiņš velosipēda apgaismojuma ieslēgšanai un izslēgšanai
3 Bortdators
4 Bortdatora turētājs
5 Taustiņš bortdatora ieslēgšanai un izslēgšanai
6 Atiestādīšanas taustiņš **„RESET“**
7 USB interfeisa ligzda
8 USB interfeisa ligzdas aizsargvāciņš
9 Vadības bloks
10 Indicējamo parametru izvēles taustiņš **„i“** uz vadības bloka
11 Taustiņš gaitas atbalsta samazināšanai/pārlapošanai lejup **„ – “**
12 Taustiņš gaitas atbalsta palielināšanai/pārlapošanai augšup **„+“**
13 Taustiņš pārvietošanas palīdzības funkcijas ieslēgšanai **„WALK“**
14 Bortdatora fiksators
15 Bortdatora bloķējošā skrūve
USB uzlādes kabelis (Micro A – Micro B)*

*** nav attēlots, var iegādāties kā papildpiederumu**

Bortdatora indikācijas elementi

a Piedziņas bloka atbalsta indikators
b Gaitas atbalsta līmeņa indikators
c Apgaismošanas indikators
d Teksta indikators
e Vērtību indikators
f Tahometra indikators
g Ieteikums pārslēgšanai: lielāks pārnesums
h Ieteikums pārslēgšanai: mazāks pārnesums
i Akumulatora uzlādes pakāpes indikators

Tehniskie parametri

Bortdators		Intuvia
Izstrādājuma numurs		1 270 020 906/909
Maks. uzlādes strāva no USB interfeisa pieslēgvietas	mA	500
Uzlādes spriegums no USB interfeisa pieslēgvietas	V	5
USB uzlādes kabelis [1]		1 270 016 360
Darba temperatūra	°C	– 5 … + 40
Uzglabāšanas temperatūra	°C	– 10 … + 50
Uzlādes temperatūra	°C	0 … + 40
Iekšējais litija-jonu akumulators	V mAh	3,7 240
Aizsardzības tips [2]		IP 54 (aizsargāts pret lietu un ūdens šļakatām)
Svars, apt.	kg	0,15

1) neietilpst standarta piegādes konplektā

2) ar aizvērtu USB pieslēgvietas aizsargvāciņu

Bosch elektrovelosipēda sistēmā tiek lietota operētājsistēma FreeRTOS (skatīt vietni www.freertos.org)

Montāža

Akumulatora ievietošana un izņemšana

Lai uzzinātu, kā elektrovelosipēdā ievietot un no tā izņemt akumulatoru, rīkojieties, kā norādīts akumulatora lietošanas pamācībā.

Bortdatora iestiprināšana un izņemšana (attēls A)

Lai **iestiprinātu** bortdatoru **3**, no priekšpuses iebīdiet to turētājā **4**.

Lai **izņemtu** bortdatoru **3**, nospiediet fiksatoru **14** un izbīdiet to no turētāja **4** virzienā uz priekšpusi.

► **Novietojot elektrovelosipēdu stāvvietā, izņemiet no tā bortdatoru.**

Bortdatoru ir iespējams nostiprināt turētājā, nodrošinoties pret tā izņemšanu. Šim nolūkam noņemiet turētāju **4** no stūres. Ievietojiet bortdatoru turētājā. No apakšas ieskrūvējiet bloķējošo skrūvi **15** (vītne M3, garums 8 mm) šim nolūkam paredzētājā turētāja vītņurbumā. No jauna nostipriniet turētāju uz stūres.

Lietošana

Uzsākot lietošanu

Priekšnoteikumi

Elektrovelosipēda sistēmu var aktivizēt vienīgi tad, ja tiek izpildīti šādi priekšnoteikumi:
- Elektrovelosipēdā ir ievietots līdz pietiekošai pakāpei uzlādēts akumulators (skatīt akumulatora lietošanas pamācību).
- Bortdators ir pareizi ievietots turētājā (skatīt „Bortdatora iestiprināšana un izņemšana“ lappusi Latviešu – 2).
- Ir pareizi pievienots ātruma devējs (skatīt piedziņas bloka lietošanas pamācību).

Elektrovelosipēda sistēmas ieslēgšana un izslēgšana

Lai **ieslēgtu** elektrovelosipēda sistēmu, pastāv šādas iespējas:
- Ja turētājā tiek ievietots jau ieslēgts bortdators, elektrovelosipēda sistēma ieslēdzas automātiski.
- Ja elektrovelosipēdā ir ievietots bortdators un akumulators, vienreiz īslaicīgi nospiediet bortdatora ieslēgšanas-izslēgšanas taustiņu **5**.
- Ja elektrovelosipēdā ir ievietots bortdators, nospiediet elektrovelosipēda akumulatora ieslēgšanas-izslēgšanas taustiņu (skatīt akumulatora lietošanas pamācību).

Piedziņa aktivizējas, līdzko tiek nospiests pedālis (izņemot laiku, kad darbojas pārvietošanas palīdzības funkcija vai ir izvēlēts gaitas atbalsta līmenis **„OFF“**). Dzinēja jauda tiek automātiski ieregulēta atbilstoši ar bortdatora palīdzību izvēlētajam gaitas atbalsta līmenim. Līdzko sistēma tiek aktivizēta, uz displeja īslaicīgi parādās ziņojums **„Active Line/Performance Line“**.

Līdzko elektrovelosipēda kustība normālā režīmā tiek izbeigta, nospiežot pedāli, kā arī tad, ja elektrovelosipēds ir sasniedzis ātrumu 25/45 km/st., gaitas atbalsts caur elektrovelosipēda piedziņu izslēdzas. Piedziņa no jauna aktivizējas, līdzko tiek nospiests pedālis un elektrovelosipēda ātrums kļūst mazāks par 25/45 km/st.

Lai **izslēgtu** elektrovelosipēda sistēmu, pastāv šādas iespējas:
- Nospiediet bortdatora ieslēgšanas-izslēgšanas taustiņu **5**.
- Nospiežot elektrovelosipēda akumulatora ieslēgšanas-izslēgšanas taustiņu, izslēdziet akumulatoru (skatīt akumulatora lietošanas pamācību).
- Izņemiet bortdatoru no turētāja.

Ja elektrovelosipēds netiek pārvietots aptuveni 10 minūtes ilgi **un** netiek nospiests neviens no bortdatora taustiņiem, elektrovelosipēda sistēma automātiski izslēdzas, šādi taupot enerģiju.

Elektroniskā pārnesumu pārslēgšana eShift (izvēles variants)

Ar elektronisko pārnesumu pārslēgšanu eShift jāsaprot automātiskās pārnesumu pārslēgšanas sistēmas iebūvēšana elektrovelosipēda sistērmā. Lai nodrošinātu iespējami labāku atbalstu elektrovelosipēda lietotājam, funkcijai **„eShift“** tiek piekārtoti funkciju indikatori un pamata iestādījumu izvēlne.

eShift ar NuVinci H|Sync

Vadoties no iepriekš noteiktā vēlamā pedāļu griešanas biežuma, optimālais pārnesums tiek automātiski iestādīts atbilstoši pārvietošanās ātrumam. Rokas režīmā var izvēlēties vienu no vairākiem pārnesumiem.

Darba režīmā **„NuVinci Cadence“ (NuVinci soļu frekvence)**, nospiežot taustiņu **„ – “** vai **„+“** uz vadības bloka, vēlamo soļu frekvenci var palielināt vai samazināt. Turot nospiestu taustiņu **„ – “** vai **„+“**, soļu frekvence samazinās vai palielinās piecu soļu pakāpēs. Izvēlētā soļu frekvence tiek parādīta uz displeja.

Darba režīmā **„NuVinci Gear“ (NuVinci pārnesums)** nospiežot taustiņu **„ – “** vai **„+“** uz vadības bloka, iepriekš izvēlētos pārnesumus var pārslēgt atpakaļ vai uz priekšu. Izvēlētais pārnesums tiek parādīts uz displeja.

Elektroniskā pārnesumu pārslēgšana eShift ar SRAM DD3 Pulse

Elektroniskās pārnesumu pārslēgšanas SRAM DD3 Pulse elektroniskais centrmezgls darbojas atkarībā no ātruma. Šādā gadījumā elektroniskais centrmezgls automātiski izvēlas vienu no trim pārnesumiem, neatkarīgi no ķēdes mehāniskā pārslēdzēja stāvokļa **„Gear: Auto“ (Automātiskā pārnesumu pārslēgšana)**.

Ik reizi, kad elektroniskais centrmezgls nomaina pārnesumu, tas uz īsu brīdi tiek parādīts uz displeja.

Ja elektrovelosipēds, kas pārvietojas ar par 10 km/st. lielāku ātrumu, tiek apturēts un pāriet miera stāvoklī, sistēma var automātiski pārslēgties atpakaļ uz iepriekš izvēlētu **„Start gear“ (Gaitas uzsākšanas pārnesumu)**. **„Start gear“ (Gaitas uzsākšanas pārnesumu)** var iestādīt pamata iestādījumu izvēlnē (skatīt „Galveno iestādījumu vērtību indicēšana un iestādīšana“ lappusi Latviešu – 5).

Režīmā **„Gear“ (Pārnesums)** ar vadības bloka taustiņu **„–“** un **„+“** palīdzību var pārslēgties starp vairākiem pārnesumiem virzienā uz priekšu un atpakaļ. Izvēlētais pārnesums tiek parādīts uz displeja.

Arī rokas režīmā **„Gear“ (Pārnesums)** sistēma var automātiski pārslēgties atpakaļ uz iepriekš izvēlēto **„Start gear“ (Gaitas uzsākšanas pārnesumu)**.

Tā kā piedziņas bloks atpazīst pārnesuma nomaiņu un šajā brīdī īslaicīgi samazina gaitas atbalstu, pārnesumu nomaiņa var notikt arī tad, ja pārvietošanās notiek pie pilnas noslodzes vai pret kalnu.

Elektroniskā pārnesumu pārslēgšana eShift velosipēdam Shimano Di2

Velosipēdam Shimano elektroniskā pārnesumu pārslēgšana eShift notiek, izmantojot Shimano pārslēgšanas sviru.

Ik reizi, kad elektroniskais centrmezgls nomaina pārnesumu, tas uz īsu brīdi tiek parādīts uz displeja.

Tā kā piedziņas bloks atpazīst pārnesuma nomaiņu un šajā brīdī īslaicīgi samazina gaitas atbalstu, pārnesumu nomaiņa var notikt arī tad, ja pārvietošanās notiek pie pilnas noslodzes vai pret kalnu.

Ja elektrovelosipēds, kas pārvietojas ar par 10 km/st. lielāku ātrumu, tiek apturēts un pāriet miera stāvoklī, sistēma var automātiski pārslēgties atpakaļ uz iepriekš izvēlētu **„Start gear“ (Gaitas uzsākšanas pārnesumu)**. **„Start gear“ (Gaitas uzsākšanas pārnesumu)** var iestādīt pamata iestādījumu izvēlnē (skatīt „Galveno iestādījumu vērtību indicēšana un iestādīšana“ lappusi Latviešu – 5).

Bortdatora indikācija un iestādījumi

Bortdatora elektrobarošana

Ja bortdators ir ievietots turētājā **4**, elektrovelosipēdā ir ievietots pietiekoši uzlādēts akumulators un ir ieslēgta elektrovelosipēda sistēma, bortdators saņem enerģiju no elektrovelosipēda akumulatora.

Ja bortdators ir izņemts no turētāja **4**, tā elektrobarošana notiek no iekšējā akumulatora. Ja bortdatora ieslēgšanas brīdī tā iekšējais akumulators ir izlādējies, 3 sekundes ilgi parādās ziņojums **„Attach to bike“ (Pievienot velosipēdam)** teksta indikatorā **d**. Pēc tam bortdators no jauna izslēdzas.

Lai uzlādētu iekšējo akumulatoru, ievietojiet bortdatoru turētājā **4** (ja elektrovelosipēdā ir ievietots akumulators). Nospiežot elektrovelosipēda akumulatora ieslēgšanas-izslēgšanas taustiņu, ieslēdziet akumulatoru (skatīt akumulatora lietošanas pamācību).

Bortdatora iekšējo akumulatoru var uzlādēt arī no USB interfeisa pieslēgvietas. Šim nolūkam noņemiet aizsargvāciņu **8**. Izmantojot piemērotu USB savienojošo kabeli, savienojiet bortdatora USB interfeisa pieslēgvietu **7** ar tirdzniecībā pieejamu USB uzlādes ierīci vai ar datora USB interfeisa pieslēgvietu (uzlādes spriegums 5 V, maks. uzlādes strāva 500 mA). Bortdatora teksta indikatorā **d** parādās ziņojums **„USB connected“ (USB pievienots)**.

Bortdatora ieslēgšana un izslēgšana

Lai **ieslēgtu** bortdatoru, īslaicīgi nospiediet ieslēgšanas-izslēgšanas taustiņu **5**. Bortdatoru var ieslēgt arī tad, ja tas nav ievietots turētājā (ja vien ir līdz pietiekošai pakāpei uzlādēts tā iekšējais akumulators).

Lai **izslēgtu** bortdatoru, nospiediet ieslēgšanas-izslēgšanas taustiņu **5**.

Ja bortdators nav ievietots turētājā un 1 minūti netiek nospiests neviens taustiņš, bortdators automātiski izslēdzas, šādi taupot akumulatora enerģiju.

- ► **Ja elektrovelosipēds vairākas nedēlas netiek lietots, izņemiet bortdatoru no turētāja.** Uzglabājiet bortdatoru sausā vietā pie istabas temperatūras. Regulāri uzlādējiet bortdatora akumulatoru.

Akumulatora uzlādes pakāpes indikatori

Akumulatora uzlādes pakāpes indikators **i** parāda elektrovelosipēda akumulatora uzlādes pakāpi, bet ne bortdatora iekšējā akumulatora uzlādes pakāpi. Elektrovelosipēda akumulatora uzlādes pakāpi var nolasīt arī ar elektrovelosipēda akumulatora mirdzdiožu palīdzību.

Katram no indikatora **i** segmentiem atbilst aptuveni 20 % no maksimālās uzlādes pakāpes:

Elektrovelosipēda akumulators ir pilnīgi uzlādēts.

Elektrovelosipēda akumulatoru nepieciešams uzlādēt.

Uzlādes pakāpes indikācijas mirdzdiodes uz akumulatora izdziest. Gaitas atbalstam nepieciešamā akumulatora enerģija ir izlietota, un gaitas atbalsts tiks pakāpeniski izslēgts. Atlikusī elektrovelosipēda akumulatora enerģija tiek izlietota, lai nodrošinātu velosipēda apgaismošanu un bortdatora darbību; pie tam indikatori mirgo.
Atlikušās elektrovelosipēda akumulatora enerģijas pietiek, lai vēl aptuveni 2 stundas nodrošinātu velosipēda apgaismošanu. Šeit nav ierēķināti citi patērētāji (piemēram, automātiskā piedziņa, ārējo ierīču uzlāde no USB pieslēgvietas u.c.).

Ja bortdators ir izņemts no turētāja **4**, tiek saglabāta pēdējā parādītā akumulatora uzlādes pakāpe.

Ja elektrovelosipēdā tiek izmantoti divi akumulatori, akumulatora uzlādes pakāpes indikatori **i** parāda **abu** akumulatoru uzlādes pakāpi.

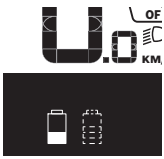

Ja vienā elektrovelosipēdā ir ievietoti divi akumulatori un abi šie akumulatori tiek uzlādēti tieši uz velosipēda, uz displeja tiek parādīta abu akumulatoru uzlādes gaita (attēlā tiek parādīta kreisā akumulatora tiešā uzlāde). To, kurš no abiem akumulatoriem tiek tieši uzlādēts, parāda mirgojošs indikators uz akumulatora.

Gaitas atbalsta līmeņa iestādīšana

Lietotājs ar vadības bloka **9** palīdzību var izvēlēties, cik stiprs būs elektrovelosipēda piedziņas atbalsts, griežot pedāļus. Lietotājs var jebkurā laikā izmainīt gaitas atbalsta līmeni, tai skaitā arī brauciena laikā.

Piezīme. Dažiem elektrovelosipēda izpildījumiem gaitas atbalsta līmenis ir fiksēts, un to nav iespējams izmainīt. Bez tam ir iespējams izvēlēties maksimālo gaitas atbalsta līmeni, kā parādīts zemāk.

Ir pieejami šādi maksimālie gaitas atbalsta līmeņi:
- **„OFF“**: gaitas atbalsts ir izslēgts, elektrovelosipēdu var lietot kā normālu velosipēdu, kas pārvietojas, griežot pedāļus. Šajā atbalsta līmenī pārvietošanās palīdzības funkciju nav iespējams aktivizēt.
- **„ECO“**: visefektīvākais gaitas atbalsts, paredzēts maksimālam brauciena tālumam
- **„TOUR “**: pastāvīgs gaitas atbalsts, paredzēts lielam brauciena tālumam
- **„SPORT“**: stiprs gaitas atbalsts, paredzēts sporta braucieniem kalnainā apvidū vai pilsētas apstākļos
- **„TURBO“**: maksimāls gaitas atbalsts, paredzēts ātriem sporta braucieniem ar maksimālu pedāļu griešanas ātrumu

Lai **paaugstinātu** gaitas atbalsta līmeni, atkārtoti nospiediet taustiņu **„+“ 12** uz vadības bloka, līdz indikatorā **b** tiek parādīts vēlamais gaitas atbalsta līmenis; lai **samazinātu** gaitas atbalsta līmeni, atkārtoti nospiediet taustiņu **„ – “ 11**.

Izvēlētajam gaitas atbalsta līmenim atbilstošā dzinēja jauda tiek parādīta indikatorā **a**. Maksimālā dzinēja jauda ir atkarīga no izvēlētā gaitas atbalsta līmeņa.

Ja bortdators ir izņemts no turētāja **4**, tiek saglabāts pēdējais parādītais gaitas atbalsta līmenis, bet dzinēja jaudas indikators **a** paliek tukšs.

Elektrovelosipēda sistēmas salāgojums ar ķēdes pārnesumu

Kopā ar elektrovelosipēda piedziņas sistēmu tiek izmantots arī ķēdes pārnesums, līdzīgi, kā normālā velosipēdā (tas ir aprakstīts elektrovelosipēda lietošanas pamācībā).

Neatkarīgi no ķēdes pārnesuma tipa, pārnesumu pārslēgšanas laikā ieteicams īslaicīgi pārtraukt pedāļu griešanu. Tā tiek samazināts ķēdes nostiepums un novērsta pievadtroses priekšlaicīga nolietošanās.

Izvēloties pareizu pārnesuma pakāpi, pie vienāda spēka patēriņa iespējams palielināt pārvietošanās ātrumu un brauciena tālumu.

Sekojiet ķēdes pārnesuma pārslēgšanas ieteikumiem, kas tiek izvadīti ar displeja indikatoru **g** un **h** palīdzību. Ja pārnesuma pārslēgšanas ieteikums tiek izvadīts ar indikatora **g** palīdzību, jāieslēdz lielāks pārnesums, kas atbilst mazākai pedāļu griešanas frekvencei. Ja pārnesuma pārslēgšanas ieteikums tiek izvadīts ar indikatora **h**, palīdzību, jāieslēdz mazāks pārnesums, kas atbilst lielākai pedāļu griešanas frekvencei.

Velosipēda apgaismojuma ieslēgšana un izslēgšana

Izpildījumā, kurā apgaismojošo elementu elektrobarošana tiek nodrošināta no elektrovelosipēda sistēmas, priekšējais un aizmugurējais apgaismojums vienlaicīgi ieslēdzas un izslēdzas ar bortdatora palīdzību, nospiežot taustiņu **2**. Ieslēdzot apgaismojumu, teksta indikatorā 1 sekundi ilgi parādās ziņojums **„Lights on“ (Apgaismojums ieslēgts)**, bet, ieslēdzot apgaismojumu, 1 sekundi ilgi parādās ziņojums **„Lights off“ (Apgaismojums izslēgts)** teksta indikatorā **d**. Ja apgaismojums ir ieslēgts, uz ekrāna parādās velosipēda apgaismojuma indikators **c**.

Velosipēda apgaismojuma ieslēgšana un izslēgšana neietekmē displeja fona apgaismojumu.

Pārvietošanas palīdzības funkcijas ieslēgšana un izslēgšana

Pārvietošanas palīdzības funkcija ļauj atvieglot elektrovelosipēda pārvietošanu pie rokas. Izmantojot šo funkciju, elektrovelosipēda pārvietošanas ātrums ir atkarīgs no izvēlētā pārnesuma un var sasniegt 6 km/st. Jo mazāks ir izvēlētais pārnesums, jo mazāks ir ātrums, ko nodrošina šī funkcija (pie pilnas jaudas).

► **Pārvietošanas palīdzības funkciju drīkst izmantot vienīgi elektrovelosipēda pārvietošanai pie rokas.** Ja pārvietošanas palīdzības funkcijas izmantošanas laikā elektrovelosipēda riteņi nesaskaras ar zemi, var rasties savainojuma briesmas.

Lai **aktivizētu** pārvietošanas palīdzības funkciju, īslaicīgi nospiediet bortdatora taustiņu **„WALK“**. 3 s laikā pēc pārvietošanas palīdzības funkcijas aktivizēšanas nospiediet taustiņu **„+“** un turiet to nospiestu. Līdz ar to ieslēdzas elektrovelosipēda piedziņa.

Piezīme. Gaitas atbalsta līmenī **„OFF“** pārvietošanās palīdzības funkciju nav iespējams aktivizēt.

Pārvietošanas palīdzības funkcija **izslēdzas**, realizējoties vienam no šādiem apstākļiem:
- ja tiek atlaists taustiņš **„+“ 12**,
- ja elektrovelosipēda riteņi tiek bloķēti (piemēram, nobremzējot elektrovelosipēdu vai tam saduroties ar kādu šķērsli),
- ja elektrovelosipēda ātrums pārsniedz 6 km/st.

Piezīme. Dažām sistēmām pārvietošanas palīdzības funkciju var aktivizēt tieši, nospiežot taustiņu **„WALK“**.

Bortdatora indikācija un iestādījumi

Ātruma un attāluma indikācija

Indikatorā **Tahometra rādījumi f** vienmēr tiek parādīts pašreizējais ātrums.

Indikatoram **Parametru indikācija** (teksta indikatora **d** un vērtību indikatora **e** apvienojums) var izvēlēties šādas funkcijas.
- **„Clock“ (Pulkstenis):** tiek parādīts pašreizējais diennakts laiks
- **„Max. speed“ (Maks. ātrums):** tiek parādīta pēc pēdējās atiestādīšanas sasniegtā maksimālā ātruma vērtība

- **„Avg. speed“ (Vid. ātrums):** tiek parādīta vidējā ātruma vērtība pēc pēdējās atiestādīšanas
- **„Trip time“ (Brauciena laiks):** tiek parādīta brauciena laika vērtība pēc pēdējās atiestādīšanas
- **„Range“ (Diapazons):** tiek parādīta paredzamā brauciena tāluma vērtība ar esošo akumulatora uzlādes pakāpi (pie nosacījuma, ka saglabājas esošie brauciena apstākļi, piemēram, gaitas atbalsta līmenis, trases profils utt.)
- **„Odometer“ (Odometrs):** tiek parādīta kopējā ar elektrovelosipēdu nobrauktā attāluma vērtība (nav atiestādāma)
- **„NuVinci Cadence/Gear“ (NuVinci soļu frekvence/pārnesums):** šis izvēlnes punkts tiek parādīts tikai tad, ja tiek izmantots automātiskais pārnesumu pārslēdzējs Nu Vinci H|Sync.
  Nospiežot taustiņu **„i“** ilgāk par 1 sekundi, katra informatīvās izvēlnes punkta vietā tiek parādīts NuVinci izvēlnes punkts.
  Lai no režīma **„NuVinci Cadence“ (NuVinci soļu frekvence)** pārietu režīmā **„NuVinci Gear“ (NuVinci pārnesums)**, nospiediet taustiņu **„i“** 1 sekundi ilgi.
  Lai no režīma **„NuVinci Gear“ (NuVinci pārnesums)** pārietu režīmā **„NuVinci Cadence“ (NuVinci soļu frekvence)**, pietiek īslaicīgi nospiest taustiņu **„i“**.
  Standarta iestādījums ir **„NuVinci Cadence“ (NuVinci soļu frekvence)**.

- **„Gear“ (Pārnesums):** šis izvēlnes punkts tiek parādīts tikai tad, ja tiek izmantots automātiskais pārnesumu pārslēdzējs **Shimano Di2**. Izvēlētais pārnesums tiek īslaicīgi parādīts uz displeja. Ik reizi, izmainoties pārnesumam, no jauna izvēlētais pārnesums tiek īslaicīgi parādīts uz displeja.
- **„Gear: Auto“ (Automātiskā pārnesumu pārslēgšana):** šis izvēlnes punkts tiek parādīts tikai tad, ja tiek izmantots automātiskais pārnesumu pārslēdzējs **SRAM**.

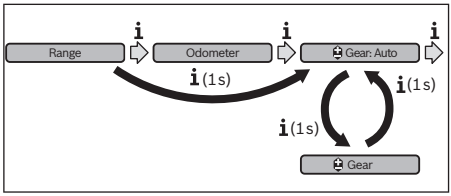

Nospiežot taustiņu **„i“** ilgāk par 1 sekundi, parādās iespēja pārslēgties starp automātisko režīmu **„Gear: Auto“ (Automātiskā pārnesumu pārslēgšana)** un rokas režīmu **„Gear“ (Pārnesums)** un atpakaļ.
Ja pēc pārejas rokas režīmā elektrovelosipēds atrodas pirmajā pārnesumā, nospiežot taustiņu **„ – “ 11**, var pāriet režīmā **„Gear: Auto“ (Automātiskā pārnesumu pārslēgšana)**. Atkārtoti nospiežot taustiņu **„ – “ 11**, var pāriet atpkaļ rokas režīmā. Pāreja rokas režīmā ir iespējama arī tad, ja tiek nospiests taustiņš **„+“ 12**.

- **„Trip distance“ (Brauciena tālums):** tiek parādīta ar elektrovelosipēdu nobrauktā attāluma vērtība pēc pēdējās atiestādīšanas

Lai **pārietu uz citu indicējamo parametru**, atkārtoti nospiediet taustiņu **„i“ 1** uz bortdatora vai taustiņu **„i“ 10** uz vadības bloka, līdz indikatorā tiek parādīts vēlamais parametrs.

Lai **atiestādītu** parametrus **„Trip distance“ (Brauciena tālums)**, **„Trip time“ (Brauciena laiks)** un **„Avg. speed“ (Vid. ātrums)**, vispirms pārejiet uz kādu no šiem trim parametriem tad nospiediet atiestādīšanas taustiņu **„RESET“ 6** un turiet to nospiestu tik ilgi, līdz indikatorā parādās nulles rādījumi. Līdz ar to tiek atiestādīti ari abi pārējie minētie parametri.

Lai **atiestādītu** parametru **„Max. speed“ (Maks. ātrums)**, vispirms pārejiet uz šo parametru, tad nospiediet atiestādīšanas taustiņu **„RESET“ 6** un turiet to nospiestu tik ilgi, līdz indikatorā parādās nulles rādījumi.

Lai **atiestādītu** parametru **„Range“ (Diapazons)** vispirms pārejiet uz šo parametru, tad nospiediet atiestādīšanas taustiņu **„RESET“ 6** un turiet to nospiestu tik ilgi, līdz indikatorā parādās šā parametra ražotāja iestādījuma vērtība.

Ja bortdators ir izņemts no turētāja **4**, visas funkcijas un iestādījumu vērtības tiek saglabātas un pēc bortdatora ieslēgšanas var tikt no jauna parādītas.

Galveno iestādījumu vērtību indicēšana un iestādīšana

Galveno iestādījumu vērtību indicēšana un iestādīšana ir iespējama neatkarīgi no tā, vai bortdators ir ievietots turētājā **4**. Daži iestādījumi tiek parādīti un kļūst izmaināmi tikai tad, ja bortdators atrodas turētājā. Dažiem elektrovelosipēda izpildījumiem atsevišķu izvēlnes punktu var trūkt.

Lai atvērtu galveno iestādījumu izvēlni, vienlaicīgi nospiediet atiestādīšanas taustiņu **„RESET“ 6** un taustiņu **„i“ 1** un turiet tos nospiestus tik ilgi, līdz , teksta indikatorā **d** parādās ziņojums **„Configuration“ (Konfigurēšana)**.

Lai **pārietu uz citu galveno iestādījumu**, atkārtoti nospiediet taustiņu **„i“ 1** uz bortdatora, līdz indikatorā tiek parādīts vēlamais galvenais iestādījums. Ja bortdators ir ievietots turētājā **4**, var lietot arī taustiņu **„i“ 10** uz vadības bloka.

Lai **izmainītu galvenā iestādījuma vērtību**, rīkojieties šādi: lai samazinātu iestādīto vērtību vai lai veiktu pārlapošanu lejup, nospiediet ieslēgšanas-izslēgšanas taustiņu **5** līdzās indikatoram **„ – “**, bet, lai palielinātu iestādīto vērtību vai lai veiktu pārlapošanu augšup, nospiediet apgaismošanas taustiņu **2** līdzās indikatoram **„+“**.
Ja bortdators ir ievietots turētājā **4**, galvenā iestādījuma vērtību ir iespējams izmanīt arī ar taustiņiem **„ – “ 11** un **„+“ 12** uz vadības bloka.
Lai aizvērtu galveno iestādījumu izvēlni un saglabātu atmiņā izmainītās parametru vērtības, nospiediet atiestādīšanas taustiņu **„RESET“ 6** un turiet to nospiestu 3 sekundes.

Var izvēlēties un izmainīt šādu galveno iestādījumu vērtības.

- **„– Clock +“ (Pulkstenis):** tiek iestādīts pareizs diennakts laiks. Ilgstoši nospiežot iestādīšanas taustiņu, tiek paātrinātas diennakts laika izmaiņas.
- **„– Wheel circum. +“ (Riteņa apkārtm.):** lietotājs var izmainīt ražotāja iestādīto vērtību ± 5 % robežās. Šis izvēlnes punkts tiek parādīts tikai tad, ja bortdators atrodas turētājā.
- **„– English +“ (Angļu):** lietotājs var izmainīt tekstuālo ziņojumu valodu. Iespējams izvēlēties vienu no šādām valodām: vācu, angļu, franču, spāņu, itāļu, portugāļu, zviedru, holandiešu un dāņu.
- **„– Unit km/mi +“ (Vienība km/jūdzes):** lietotājs var izvēlēties ātruma un attāluma indikāciju kilometros vai jūdzēs.
- **„– Time format +“ (Laika formāts):** lietotājs var izvēlēties 12 stundu vai 24 stundu diennakts laika indikācijas formātu.
- **„– Shift recom. on/off +“ (Pārnes. pārsl. ieteik. iesl./izsl.):** lietotājs var ieslēgt un izslēgt ķēdes pārnesuma pārslēgšanas ieteikumu indikāciju.
- **„Power-on hours“ (Ieslēgšanas ilgums):** kopējā braukšanas laika indikācija (nav atiestādāma)
- **„Gear calibration“ (Pārnesuma kalibrēšana) (tikai NuVinci H|Sync):** šo funkciju var izmantot bezpakāpju pārnesumu pārslēdzēja kalibrēšanai. Apstipriniet veikto kalibrēšanu, nospiežot taustiņu „Elektrovelosipēda apgaismošana“. Pēc tam rīkojieties atbilstoši uz displeja izvadāmajiem norādījumiem.
  Kļūmes gadījumā kalibrēšana var būt nepieciešama arī brauciena laikā. Arī šajā gadījumā apstipriniet veikto kalibrēšanu, nospiežot taustiņu „Elektrovelosipēda apgaismošana“ un pēc tam rīkojieties atbilstoši uz displeja izvadāmajiem norādījumiem.
  Šis izvēlnes punkts tiek parādīts tikai tad, ja bortdators atrodas turētājā.
- **„– Start gear +“ (Gaitas uzsākšanas pārnesums):** Šajā izvēlnes punktā var iestādīt pārnesumu gaitas uzsākšanai. Stāvoklī **„––“** automātiskās atpakaļpārslēgšanās funkcija ir izslēgta. Šis izvēlnes punkts tiek parādīts tikai tad, ja tiek izmantoti pārnesumu pārslēdzēji SRAM DD3 Pulse un Shimano Di2. Šis izvēlnes punkts tiek parādīts tikai tad, ja bortdators atrodas turētājā.
- **„Gear adjustment“ (Pārnesumu pārslēgšana):** Šajā izvēlnes punktā var veikt automātiskā pārnesumu pārslēdzēja Shimano Di2 precīzo regulēšanu. Regulēšanas diapazons ir norādīts pārnesumu pārslēdzēja ražotāja izdotajā lietošanas pamācībā. Veiciet pārslēdzēja precīzo regulēšanu, ja pārnesumu pārslēgšanas laikā ir dzirdami neparasti trokšņi. Tas ļaus novērst pārslēdzēja priekšlaicīgu nolietošanos, kā arī patvaļīgu pārslēgšanos, ko nelabvēlīgās situācijās var izraisīt nejaušs trieciens. Šis izvēlnes punkts tiek parādīts tikai tad, ja tiek izmantots automātiskais pārnesumu pārslēdzējs Shimano Di2. Šis izvēlnes punkts tiek parādīts tikai tad, ja bortdators atrodas turētājā.
- **„Displ. vx.x.x.x“:** šī ir displeja programmatūras versija.
- **„DU vx.x.x.x“:** šī ir piedziņas bloka programmatūras versija. Šis izvēlnes punkts tiek parādīts tikai tad, ja bortdators atrodas turētājā.
- **„DU # xxxxxxxxx“:** šis ir piedziņas mezgla sērijas numurs. Šis izvēlnes punkts tiek parādīts tikai tad, ja bortdators atrodas turētājā.
- **„ Service MM/YYYY“:** šis izvēlnes punkts parāda ražotāja noteikto datumu, kad nepieciešams veikt elektrovelosipēda servisu.
- **„ Serv. xx km/mi“:** šis izvēlnes punkts parāda ražotāja norādīto nobraukumu, kuru sasniedzot, nepieciešams veikt elektrovelosipēda servisu.
- **„Bat. vx.x.x.x“:** šī ir akumulatora programmatūras versija. Šis izvēlnes punkts tiek parādīts tikai tad, ja bortdators atrodas turētājā.
- **„1. Bat. vx.x.x.x“:** Izmantojot 2 akumulatorus, šī ir programmatūras versija vienam (pirmajam) akumulatoram. Šis izvēlnes punkts tiek parādīts tikai tad, ja bortdators atrodas turētājā.
- **„2. Bat. vx.x.x.x“:** Izmantojot 2 akumulatorus, šī ir programmatūras versija otrajam akumulatoram. Šis izvēlnes punkts tiek parādīts tikai tad, ja bortdators atrodas turētājā.
- **„Gear vx.x.x.x“:** šī ir automātiskā pārnesumu pārslēdzēja programmatūras versija Šis izvēlnes punkts tiek parādīts tikai tad, ja bortdators atrodas turētājā. Šis izvēlnes punkts tiek parādīts tikai tad, ja tiek izmantots automātiskais pārnesumu pārslēdzējs.

Kļūmju kodu indikācija

Elektrovelosipēda sistēmas sastāvdaļas tiek nepārtraukti automātiski pārbaudītas. Ja tiek konstatēta kļūme, teksta indikatorā **d** parādās attiecīgs kļūmes kods.

Lai atgrieztos standarta indikācijas režīmā, nospiediet jebkuru taustiņu uz bortdatora **3** vai uz vadības bloka **9**.

Atkarībā no kļūmes veida, elektrovelosipēda piedziņa var automātiski izslēgties. Tomēr jebkurā gadījumā braucienu var turpināt arī bez gaitas atbalsta. Pirms turpmākajiem braucieniem elektrovelosipēdu nepieciešams pārbaudīt.

► **Uzticiet visus elektrovelosipēda remonta darbus vienīgi speciālistiem no pilnvarotas velosipēdu tirdzniecības vietas.**

Kods	Kļūmes cēlonis	Novēršana
410	Ir iestrēdzis viens vai vairāki bortdatora taustiņi.	Pārbaudiet, vai taustiņi nav iestrēguši, piemēram, tajos iekļuvušo netīrumu dēļ. Vajadzības gadījumā veiciet taustiņu tīrīšanu.
414	Vadības bloka savienojumu kļūme	Nodrošiniet, lai tiktu pārbaudīti kontaktsavienotāji un savienojumi
418	Ir iestrēdzis viens vai vairāki bortdatora taustiņi.	Pārbaudiet, vai taustiņi nav iestrēguši, piemēram, tajos iekļuvušo netīrumu dēļ. Vajadzības gadījumā veiciet taustiņu tīrīšanu.
419	Konfigurācijas kļūme	Pārstartējiet sistēmu. Ja problēma joprojām pastāv, saistieties ar tuvāko Bosch elektrovelosipēdu tirdzniecības vietu.
422	Piedziņas bloka savienojumu kļūme	Nodrošiniet, lai tiktu pārbaudīti kontaktsavienotāji un savienojumi
423	Elektrovelosipēda akumulatora savienojumu kļūme	Nodrošiniet, lai tiktu pārbaudīti kontaktsavienotāji un savienojumi
424	Sastāvdaļu savstarpējo sakaru kļūme	Nodrošiniet, lai tiktu pārbaudīti kontaktsavienotāji un savienojumi
426	Iekšējā atbildes laika pārsniegšanas kļūme	Pārstartējiet sistēmu. Ja problēma joprojām pastāv, saistieties ar tuvāko Bosch elektrovelosipēdu tirdzniecības vietu. Pie šīs kļūmes lietotājam nav iespējams pamata iestādījumu izvēlnē nolasīt vai izmainīt riteņa apkārtmēru.
430	Ir izlādējies bortdatora iekšējais akumulators	Uzlādējiet bortdatora akumulatoru (turētājā vai caur USB interfeisa pieslēgvietu)
431	Nepareiza vai novecojusi programmatūras versija	Pārstartējiet sistēmu. Ja problēma joprojām pastāv, saistieties ar tuvāko Bosch elektrovelosipēdu tirdzniecības vietu.
440	Piedziņas bloka iekšējā kļūme	Pārstartējiet sistēmu. Ja problēma joprojām pastāv, saistieties ar tuvāko Bosch elektrovelosipēdu tirdzniecības vietu.
450	Programmatūras iekšējā kļūme	Pārstartējiet sistēmu. Ja problēma joprojām pastāv, saistieties ar tuvāko Bosch elektrovelosipēdu tirdzniecības vietu.
460	USB pieslēgvietas kļūme	Atvienojiet savienojošo kabeli no bortdatora USB pieslēgvietas. Ja problēma joprojām pastāv, saistieties ar tuvāko Bosch elektrovelosipēdu tirdzniecības vietu.
490	Bortdatora iekšējā kļūme	Nodrošiniet, lai tiktu pārbaudīts bortdators
500	Piedziņas bloka iekšējā kļūme	Pārstartējiet sistēmu. Ja problēma joprojām pastāv, saistieties ar tuvāko Bosch elektrovelosipēdu tirdzniecības vietu.
502	Velosipēda apgaismojuma kļūme	Pārbaudiet apgaismojošos elementus un savienojošos vadus. Pārstartējiet sistēmu. Ja problēma joprojām pastāv, saistieties ar tuvāko Bosch elektrovelosipēdu tirdzniecības vietu.
503	Ātruma devēja kļūme	Pārstartējiet sistēmu. Ja problēma joprojām pastāv, saistieties ar tuvāko Bosch elektrovelosipēdu tirdzniecības vietu.
510	Iekšējā devēja kļūme	Pārstartējiet sistēmu. Ja problēma joprojām pastāv, saistieties ar tuvāko Bosch elektrovelosipēdu tirdzniecības vietu.
511	Piedziņas bloka iekšējā kļūme	Pārstartējiet sistēmu. Ja problēma joprojām pastāv, saistieties ar tuvāko Bosch elektrovelosipēdu tirdzniecības vietu.
530	Akumulatora kļūme	Izslēdziet elektrovelosipēdu, izņemiet elektrovelosipēda akumulatoru un no jauna to ievietojiet elektrovelosipēdā. Pārstartējiet sistēmu. Ja problēma joprojām pastāv, saistieties ar tuvāko Bosch elektrovelosipēdu tirdzniecības vietu.
531	Konfigurācijas kļūme	Pārstartējiet sistēmu. Ja problēma joprojām pastāv, saistieties ar tuvāko Bosch elektrovelosipēdu tirdzniecības vietu.
540	Temperatūras kļūme	Elektrovelosipēda temperatūra atrodas ārpus pieļaujamo vērtību diapazona robežām. Izslēdziet elektrovelosipēda sistēmu un nogaidiet, līdz piedziņas bloks atdziest vai uzsilst līdz pieļaujamajai darba temperatūrai. Pārstartējiet sistēmu. Ja problēma joprojām pastāv, saistieties ar tuvāko Bosch elektrovelosipēdu tirdzniecības vietu.

Kods	Kļūmes cēlonis	Novēršana
550	Ir konstatēts nepieļaujami jaudīgs ārējais elektroenerģijas patērētājs.	Atvienojiet ārējo elektroenerģijas patērētāju. Pārstartējiet sistēmu. Ja problēma joprojām pastāv, saistieties ar tuvāko Bosch elektrovelosipēdu tirdzniecības vietu.
580	Nepareiza vai novecojusi programmatūras versija	Pārstartējiet sistēmu. Ja problēma joprojām pastāv, saistieties ar tuvāko Bosch elektrovelosipēdu tirdzniecības vietu.
591	Autentificēšanas kļūme	Izslēdziet elektrovelosipēda sistēmu. Izņemiet akumulatoru un no jauna to ievietojiet. Pārstartējiet sistēmu. Ja problēma joprojām pastāv, saistieties ar tuvāko Bosch elektrovelosipēdu tirdzniecības vietu.
592	Nesaderīga sastāvdaļa	Izmantojiet saderīgu displeju. Ja problēma joprojām pastāv, saistieties ar tuvāko Bosch elektrovelosipēdu tirdzniecības vietu.
593	Konfigurācijas kļūme	Pārstartējiet sistēmu. Ja problēma joprojām pastāv, saistieties ar tuvāko Bosch elektrovelosipēdu tirdzniecības vietu.
595, 596	Sakaru kļūme	Pārbaudiet kabeļu savienojumus ar piedziņas bloku un tad no jauna pārstartējiet sistēmu. Ja problēma joprojām pastāv, saistieties ar tuvāko Bosch elektrovelosipēdu tirdzniecības vietu.
602	Iekšējā akumulatora kļūme uzlādes laikā	Atvienojiet uzlādes ierīci no akumulatora. Pārstartējiet elektrovelosipēda sistēmu. Pievienojiet uzlādes ierīci akumulatoram. Ja problēma joprojām pastāv, saistieties ar tuvāko Bosch elektrovelosipēdu tirdzniecības vietu.
602	Iekšējā akumulatora kļūme	Pārstartējiet sistēmu. Ja problēma joprojām pastāv, saistieties ar tuvāko Bosch elektrovelosipēdu tirdzniecības vietu.
603	Iekšējā akumulatora kļūme	Pārstartējiet sistēmu. Ja problēma joprojām pastāv, saistieties ar tuvāko Bosch elektrovelosipēdu tirdzniecības vietu.
605	Akumulatora temperatūras kļūme	Elektrovelosipēda temperatūra atrodas ārpus pieļaujamo vērtību diapazona robežām. Izslēdziet elektrovelosipēda sistēmu un nogaidiet, līdz piedziņas bloks atdziest vai uzsilst līdz pieļaujamajai darba temperatūrai. Pārstartējiet sistēmu. Ja problēma joprojām pastāv, saistieties ar tuvāko Bosch elektrovelosipēdu tirdzniecības vietu.
605	Akumulatora temperatūras kļūme uzlādes laikā	Atvienojiet uzlādes ierīci no akumulatora. Nogaidiet, līdz akumulators atdziest. Ja problēma joprojām pastāv, saistieties ar tuvāko Bosch elektrovelosipēdu tirdzniecības vietu.
606	Ārējā akumulatora kļūme	Pārbaudiet savienojošos vadus. Pārstartējiet sistēmu. Ja problēma joprojām pastāv, saistieties ar tuvāko Bosch elektrovelosipēdu tirdzniecības vietu.
610	Akumulatora sprieguma kļūme	Pārstartējiet sistēmu. Ja problēma joprojām pastāv, saistieties ar tuvāko Bosch elektrovelosipēdu tirdzniecības vietu.
620	Uzlādes ierīces kļūme	Nomainiet uzlādes ierīci. Saistieties ar tuvāko Bosch elektrovelosipēdu tirdzniecības vietu.
640	Iekšējā akumulatora kļūme	Pārstartējiet sistēmu. Ja problēma joprojām pastāv, saistieties ar tuvāko Bosch elektrovelosipēdu tirdzniecības vietu.
655	Vairākkārtēja akumulatora kļūme	Izslēdziet elektrovelosipēda sistēmu. Izņemiet akumulatoru un no jauna to ievietojiet. Pārstartējiet sistēmu. Ja problēma joprojām pastāv, saistieties ar tuvāko Bosch elektrovelosipēdu tirdzniecības vietu.
656	Nepareiza vai novecojusi programmatūras versija	Saistieties ar tuvāko Bosch elektrovelosipēdu tirdzniecības vietu un nodrošiniet, lai tiktu veikta programmatūras atjaunināšana.
7xx	Pārnesumu pārslēdzēja kļūme	Ievērojiet pārnesumu pārslēdzēja oriģinālajā lietošanas pamācībā sniegtos norādījumus.
Nav indikācijas	Bortdatora iekšējā kļūme	Pārstartējiet elektrovelosipēda sistēmu, to izslēdzot un ieslēdzot.

Ārējo ierīču elektrobarošana no USB interfeisa pieslēgvietas

No USB interfeisa ligzdas var darbināt vai uzlādēt tādas elektroierīces, kuru elektrobarošana ir iespējama no USB interfeisa ķēdēm (tādas iespējas ir daudziem mobilajiem tālruņiem).

Lai būtu iespējama ārējo ierīču uzlādēšana, elektrovelosipēdā jābūt ievietotam bortdatoram un pietiekoši uzlādētam akumulatoram.

Noņemiet bortdatora USB interfeisa pieslēgvietas aizsargvāciņu **8**. Ar USB savienojošo kabeli Micro A – Micro B (var iegādāties tuvākajā Bosch elektrovelosipēdu tirdzniecības vietā) savienojiet ārējās ierīces USB interfeisa pieslēgvietu ar bortdatora USB interfeisa pieslēgvietu **7**.

Pēc patērējošās ierīces atvienošanas no jauna rūpīgi nosedziet USB interfeisa pieslēgvietu ar aizsargvāciņu **8**.

- ► **USB savienojums nav ūdensdrošs. Veicot braucienu lietus laikā, USB interfeisa pieslēgvietai nedrīkst pievienot ārējo ierīci, bet tai jābūt pilnībā nosegtai ar aizsargvāciņu 8.**

Apkalpošana un apkope

Apkalpošana un tīrīšana

Elektrovelosipēda sastāvdaļas, ieskaitot piedziņas bloku, nedrīkst iegremdēt ūdenī un tīrīt ar augstspiediena tīrītāju.

Lietojiet bortdatora tīrīšanai mīkstu, ar ūdeni samitrinātu audumu. Nelietojiet tīrīšanas līdzekļus.

Nodrošiniet, lai Jūsu elektrovelosipēda sistēmai vismaz reizi gadā tiktu veikta tehniskā pārbaude (tai skaitā mehāniskās daļas un sistēmas programmatūras aktualitātes pārbaude).

Bez tam velosipēda ražotājs vai tirgotājs var noteikt elektrovelosipēda noskrējienu un/vai laika posmu līdz brīdim, kad veicams serviss. Šādā gadījumā bortdators ik reizi pēc ieslēgšanas teksta indikācijas rindā **d** rāda ziņojumu **„ Service“** 4 s ilgi, kas nozīmē, ka servisa termiņš ir pagājis.

Lai veiktu elektrovelosipēda servisu vai remontu, lūdzam griezties pilnvarotā velosipēdu tirdzniecības vietā.

Klientu konsultāciju dienests un konsultācijas par lietošanu

Ja rodas jautājumi par elektrovelosipēda sistēmu un tās sastāvdaļām, griezieties pilnvarotā velosipēdu tirdzniecības vietā.

Pilnvaroto velosipēdu tirdzniecības vietu kontaktinformāciju var atrast interneta vietnē **www.bosch-ebike.com**

Transportēšana

- ► **Lai novērstu iespējamos bojājumus, pārvadājot elektrovelosipēdu ārpus automašīnas, piemēram, iestiprinātu automašīnas turētājā, izņemiet no elektrovelosipēda tā bortdatoru un akumulatoru.** (Bortdatoru, ko nevar iestiprināt turētājā, nedrīkst ņemt ārā no velosipēda. Šādā gadījumā bortdators var palikt iestiprināts velosipēdā.)

Uz akumulatoriem attiecas prasības, kas ir noteiktas likumdošanas aktos par bīstamām precēm. Privātie lietotāji var transportēt nebojātus akumulatorus ielu transporta plūsmā bez papildu nosacījumiem.

Ja transportu organizē profesionāls lietotājs vai transporta pakalpojumus nodrošina trešā Puse (piemēram, gaisa transporta vai spedīcijas aģentūras starpniecību), iesaiņojot un marķējot izstrādājumu, jāievēro īpašas prasības sūtījuma iesaiņošanai un marķēšanai (piemēram, ADR priekšraksti). Vajadzības gadījumā sūtījuma sagatavošanas laikā var pieaicināt bīstamu preču pārvadāšanas speciālistu.

Ja rodas jautājumi par akumulatora pārsūtīšanu, griezieties pilnvarotā velosipēdu tirdzniecības vietā. Tirdzniecības vietā var pasūtīt arī piemērotu transportēšanas iesaiņojumu.

Atbrīvošanās no nolietotajiem izstrādājumiem

Nolietotais piedziņas bloks, bortdators kopā ar vadības bloku, akumulators, ātruma devējs, kā arī elektrovelosipēda piederumi un iesaiņojuma materiāli jāpakļauj otrreizējai pārstrādei apkārtējai videi nekaitīgā veidā.

Neizmetiet nolietoto elektrovelosipēdu un tā sastāvdaļas sadzīves atkritumu tvertnē!

Tikai ES valstīm

Atbilstoši Eiropas Savienības direktīvai 2012/19/ES par nolietotajām elektriskajām un elektroniskajām ierīcēm, lietošanai nederīgās elektroiekārtas, kā arī, atbilstoši direktīvai 2006/66/EK, bojātie vai nolietotie akumulatori un baterijas jāsavāc atsevišķi un jānogādā otrreizējai pārstrādei apkārtējai videi nekaitīgā veidā.

Bortdatorā iebūvēto akumulatoru drīkst izņemt no tā vienīgi pirms utilizēšanas. Atverot korpusa apvalku, bortdators var tikt bojāts.

Nogādājiet lietošanai nederīgo akumulatoru un bortdatoru pilnvarotā velosipēdu tirdzniecības vietā.

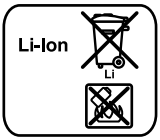

Litija-jonu akumulatori
Ievērojiet norādījumus, kas sniegti sadaļas „Transportēšana“ lappusi Latviešu – 9.

Tiesības uz izmaiņām tiek saglabātas.

Active Line/Performance Line

Active Line/Performance Line

Robert Bosch GmbH
Bosch eBike Systems
72703 Reutlingen
GERMANY

www.bosch-ebike.com

0 275 007 XPX (2016.04) T / 54 **EEU**

PowerPack 300 | 400 | 500

0 275 007 509 | 0 275 007 510 | 0 275 007 511 | 0 275 007 512
0 275 007 513 | 0 275 007 514 | 0 275 007 522
0 275 007 529 | 0 275 007 530 | 0 275 007 531 | 0 275 007 532

BOSCH

lv Instrukcijas oriģinālvalodā

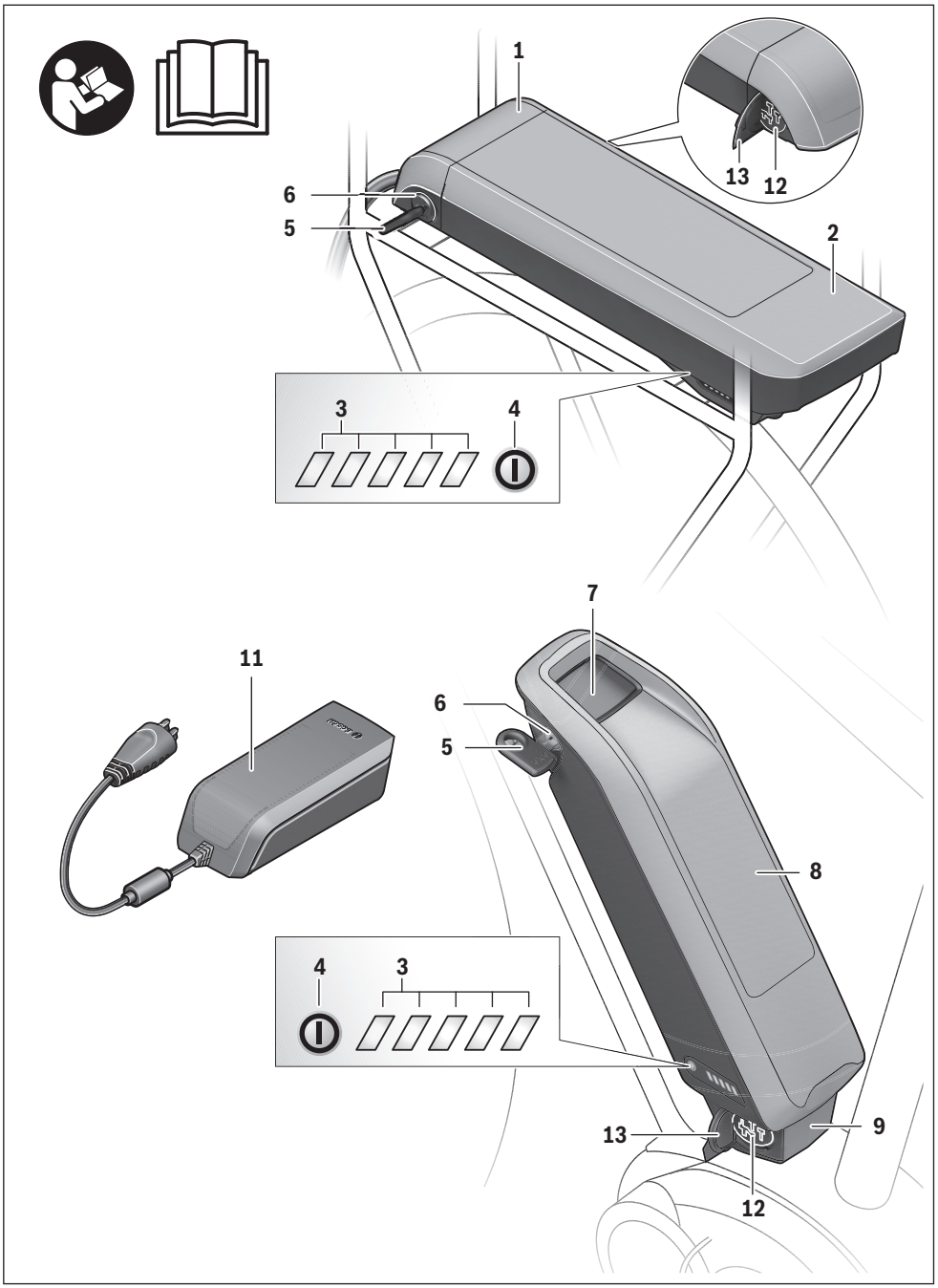
1
2
3
4
5
6
7
8
9
11
12
13

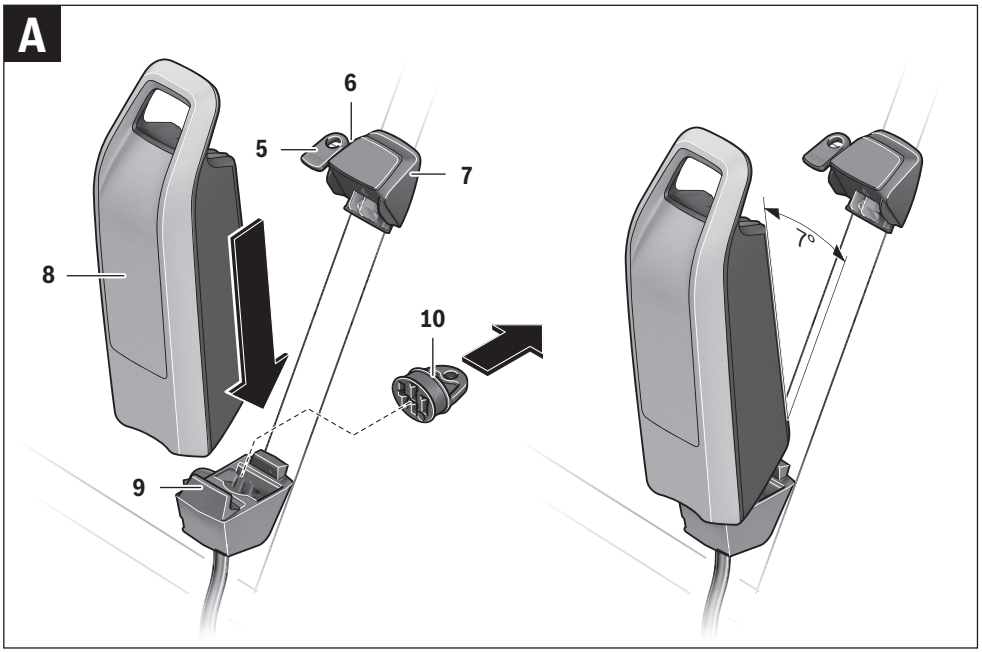
A
6
5
7
8
10
9
7°

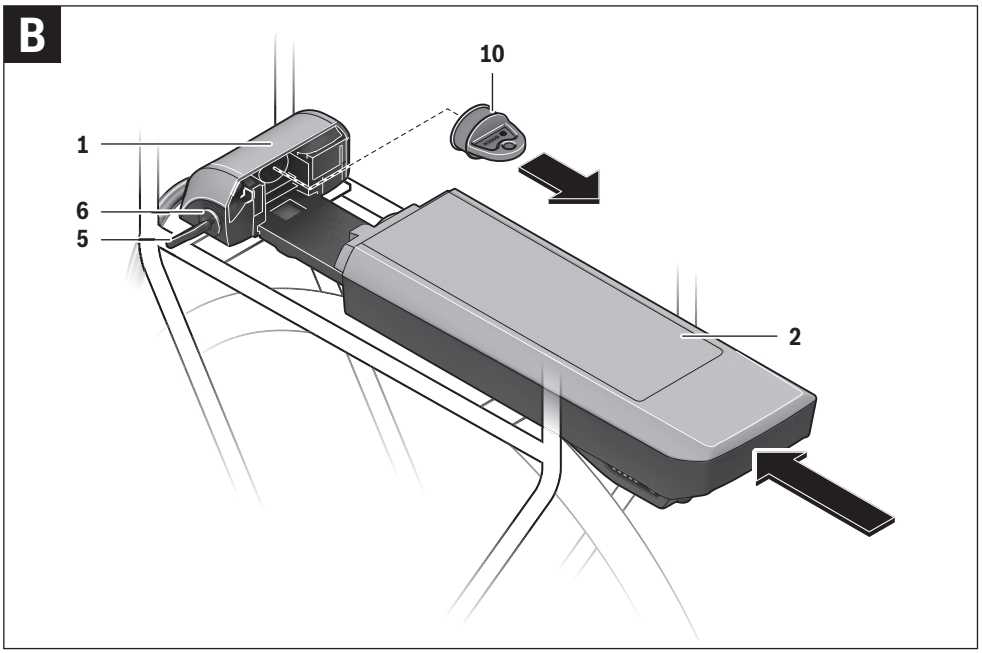
B
10
1
6
5
2

Drošības noteikumi

Izlasiet visus drošības noteikumus un norādījumus. Drošības noteikumu un norādījumu neievērošana var izraisīt aizdegšanos un būt par cēloni elektriskajam triecienam vai nopietnam savainojumam.

Pēc izlasīšanas uzglabājiet drošības noteikumus un norādījumus turpmākai izmantošanai.

Šajā pamācībā lietotais apzīmējums „Akumulators“ vienādā mērā attiecas gan uz standarta akumulatoriem (kas tiek iestiprināti turētājā uz velosipēda rāmja), gan arī uz paketes akumulatoriem (kas ir ievietoti akumulatoru paketes aptverē), ja vien uz to skaidri un nepārprotami norāda izstrādājuma konstrukcija.

- ▶ **Pirms jebkura darba ar elektrovelosipēdu (piemēram, pirms pārbaudes, remonta, montāžas, apkalpošanas, ķēdes apkopes), kā arī pirms tā transportēšanas ar automašīnu vai lidmašīnu vai uzglabāšanas izņemiet no elektrovelosipēda akumulatoru.** Elektrovelosipēda sistēmas nejaušas aktivizēšanās gadījumā var rasties savainojuma briesmas.
- ▶ **Neatveriet akumulatoru.** Tas var izraisīt īssavienojumu. Ja akumulators ir ticis atvērts, tā garantijas saistības zaudē spēku.

- ▶ **Sargājiet akumulatoru no karstuma (piemēram, no tiešas saules staru iedarbības) un uguns, neiegremdējiet to ūdenī. Neuzglabājiet un nelietojiet akumulatoru karstu vai viegli degošu objektu tuvumā.** Tas var izraisīt sprādzienu.
- ▶ **Ja akumulators netiek lietots, sargājiet to no papīra skavām, monētām, atslēgām, naglām, skrūvēm un citiem nelieliem metāla priekšmetiem, kas varētu radīt īsslēgumu starp akumulatora kontaktiem.** Īsslēgums starp akumulatora kontaktiem var radīt apdegumus vai izraisīt aizdegšanos. Uz īsslēguma radītajiem bojājumiem neattiecas Bosch noteiktās garantijas saistības.
- ▶ **Nenovietojiet uzlādes ierīci un akumulatoru viegli degošu materiālu tuvumā. Uzlādējiet akumulatoru tikai sausā stāvoklī un ugunsdrošā vietā.** Uzlādes laikā izdalās siltums, kas var izraisīt aizdegšanos.
- ▶ **Elektrovelosipēda akumulatoru uzlādes laikā nedrīkst atstāt bez uzraudzības.**
- ▶ **Nepareizi lietojot akumulatoru, no tā var izplūst šķidrums. Nepieļaujiet šā šķidruma saskaršanos ar ādu. Nejaušas saskaršanās gadījumā noskalojiet cietušo vietu ar ūdeni. Ja šķidrums iekļūst acīs, meklējiet ārsta palīdzību.** Ņo akumulatora izplūdušais šķidrais elektrolīts var izraisīt ādas kairinājumu vai pat apdegumu.
- ▶ **Akumulatorus nedrīkst pakļaut mehāniskiem triecieniem.** Šādas iedarbības rezultātā akumulators var tikt bojāts.
- ▶ **Ja akumulators ir bojāts vai tiek neatbilstoši lietots, tas var izdalīt tvaikus. Šādā gadījumā izvēdiniet telpu ar svaigu gaisu un, ja rodas sarežģījumi, griezieties pie ārsta.** Tvaiki var izraisīt elpošanas ceļu kairinājumu.
- ▶ **Akumulatora uzlādei izmantojiet vienīgi Bosch oriģinālās uzlādes ierīces.** Lietojot uzlādes ierīces, kas nav oriģinālie Bosch ražojumi, var notikt aizdegšanās.
- ▶ **Lietojiet akumulatoru vienīgi kopā ar elektrovelosipēdu, kas apgādāts ar oriģinālo elektrovelosipēda piedziņas sistēmu.** Tikai tā akumulatoru var pasargāt no bīstamas pārslodzes.
- ▶ **Lietojiet vienīgi Bosch oriģinālos akumulatorus, ko ražotājs ir ieteicis elektrovelosipēdam.** Citu akumulatoru lietošana var radīt savainojumus un izraisīt aizdegšanos. Citu akumulatoru lietošanas gadījumā Bosch neuzņemas nekādu atbildību par šādas rīcības sekām un nesniedz nekādu garantiju.
- ▶ **Nelietojiet akumulatora turētāju kā rokturi.** Paceļot elektrovelosipēdu aiz akumulatora, tas var tikt bojāts.
- ▶ **Izlasiet un ievērojiet visās elektrovelosipēda sistēmas un Jūsu elektrovelosipēda lietošanas pamācībās sniegtos drošības noteikumus un norādījumus.**
- ▶ **Neļaujiet bērniem rīkoties ar akumulatoru.**

Izstrādājuma un tā darbības apraksts

Attēlotās sastāvdaļas

Attēloto sastāvdaļu numerācija atbilst grafiskajās lappusēs sniegtajiem attēliem.
Visi velosipēda daļu attēli, izņemot akumulatoru un tā turētājus, ir shematiski un var atšķirties no Jūsu elektrovelosipēda.

1 Akumulatoru paketes turētājs
2 Akumulatoru paketes aptvere
3 Ieslēgšanas un uzlādes pakāpes indikators
4 Ieslēgšanas/izslēgšanas taustiņš
5 Akumulatora slēdzenes atslēga
6 Akumulatora slēdzene
7 Standarta akumulatora turētāja augšējā daļa
8 Standarta akumulators
9 Standarta akumulatora turētāja apakšējā daļa
10 Nosegvāciņš (tiek piegādāts tikai elektrovelosipēdiem ar 2 akumulatoriem)
11 Uzlādes ierīce
12 Ligzda uzlādes ierīces pievienošanai
13 Uzlādes ligzdas vāciņš

Tehniskie parametri

Litija-jonu akumulatori		PowerPack 300	PowerPack 400	PowerPack 500
Izstrādājuma numurs – Standarta akumulatori		0 275 007 509 0 275 007 511	0 275 007 510 0 275 007 512	0 275 007 529 0 275 007 530
– Paketes akumulatori		0 275 007 513	0 275 007 514 0 275 007 522	0 275 007 531 0 275 007 532
Nominālais spriegums	V=	36	36	36
Nominālā ietilpība	Ah	8,2	11	13,4
Enerģija	Wh	300	400	500
Darba temperatūra	°C	–10…+40	–10…+40	–10…+40
Uzglabāšanas temperatūra	°C	–10…+60	–10…+60	–10…+60
Pieļaujamais uzlādes temperatūras diapazons	°C	0…+40	0…+40	0…+40
Svars, apt.	kg	2,0/2,4	2,5/2,6	2,6/2,7
Aizsardzības tips		IP 54 (aizsargāts pret lietu un ūdens šļakatām)	IP 54 (aizsargāts pret lietu un ūdens šļakatām)	IP 54 (aizsargāts pret lietu un ūdens šļakatām)

Montāža

► **Novietojiet akumulatoru uz tīras virsmas.** Īpaši sekojiet, lai būtu tīra uzlādes ligzda un kontakti, attīriet tos no pielipušās zemes un smiltīm vai citiem netīrumiem.

Akumulatora pārbaude pirms pirmās lietošanas

Pārbaudiet akumulatoru pirms tā pirmās uzlādes vai pirms pirmās izmantošanas elektrovelosipēdā.

Šim nolūkam ieslēdziet akumulatoru, nospiežot tā ieslēgšanas-izslēgšanas taustiņu **4**. Ja nedeg neviena no uzlādes pakāpes indikatora **3** mirdzdiodēm, iespējams, ka akumulators ir bojāts.

Ja iedegas vismaz viena uzlādes pakāpes indikatora **3** mirdzdiode, bet ne tās visas, pilnīgi uzlādējiet akumulatoru pirms tā pirmās lietošanas.

► **Neuzlādējiet un nelietojiet bojātu akumulatoru.** Griezieties pilnvarotā velosipēdu tirdzniecības vietā.

Akumulatora uzlāde

► **Lietojiet vienīgi kopā ar elektrovelosipēdu piegādāto vai tai pēc uzbūves līdzīgu Bosch oriģinālo uzlādes ierīci.** Tikai šāda uzlādes ierīce ir piemērota elektrovelosipēdā lietotā litija-jonu akumulatora uzlādei.

Piezīme. Akumulators tiek piegādāts daļēji uzlādētā stāvoklī. Lai nodrošinātu akumulatora darbību ar pilnu jaudu, pirms pirmās lietošanas pilnīgi to uzlādējiet, izmantojot uzlādes ierīci.

Pirms akumulatora uzlādes izlasiet uzlādes ierīces lietošanas pamācību un ievērojiet tajā sniegtos norādījumus.

Akumulatoru var uzlādēt jebkurā brīdī gan elektrovelosipēdā, gan arī atsevišķi no tā, nebaidoties samazināt tā kalpošanas laiku. Akumulatoram nekaitē arī pārtraukums uzlādes procesā.

Akumulators ir aprīkots ar temperatūras kontroles ierīci, kas ļauj veikt akumulatora uzlādi, ja tā temperatūra ir robežās no 0 °C līdz 40 °C.

Ja akumulatora temperatūra ir ārpus pieļaujamo uzlādes temperatūras vērtību diapazona robežām, mirgo trīs uzlādes pakāpes indikatora **3** mirdzdiodes. Šādā gadījumā atvienojiet akumulatoru no uzlādes ierīces un nogaidiet, līdz akumulatora temperatūra atgriežas pieļaujamo uzlādes temperatūras vērtību diapazona robežās.

Pēc akumulatora temperatūras atgriešanās pieļaujamo uzlādes temperatūras vērtību diapazona robežās no jauna pievienojiet akumulatoru uzlādes ierīcei.

Uzlādes pakāpes indikators

Ja akumulators ir ieslēgts, uzlādes pakāpes indikatora **3** piecas zaļās mirdzdiodes parāda akumulatora uzlādes pakāpi.

Katra mirdzdiode atbilst aptuveni 20 % no maksimālās akumulatora uzlādes pakāpes. Ja akumulators ir pilnīgi uzlādēts, deg visas piecas mirdzdiodes.

Bez tam ieslēgta akumulatora uzlādes pakāpe tiek parādīta uz bortdatora displeja. Šajā sakarā izlasiet piedziņas bloka un bortdatora lietošanas pamācības un ievērojiet tajās sniegtos norādījumus.

Ja akumulatora uzlādes pakāpe samazinās zem 5 %, uz akumulatora izdziest visas uzlādes pakāpes indikatora **3** mirdzdiodes, taču saglabājas uzlādes pakāpes indikācija uz bortdatora displeja.

Divu akumulatoru izmantošana vienam elektrovelosipēdam (izvēles variants)

Ražotājs vienu elektrovelosipēdu var aprīkot arī ar diviem akumulatoriem. Šādā gadījumā viena no uzlādes ligzdām nav pieejama vai arī ir nosegta ar nosegvāciņu. Šādā gadījumā uzlādējiet akumulatorus tikai caur pieejamo uzlādes ligzdu.

- ► **Nekādā gadījumā neatveriet uzlādes ligzdu, ko ražotājs ir nosedzis ar nosegvāciņu.** Mēģinājums uzlādēt akumulatorus caur sākotnēji nosegto uzlādes ligzdu var izraisīt neatgriezeniskus bojājumus.

Ja vēlaties diviem akumulatoriem paredzētu elektrovelosipēdu darbināt tikai ar vienu akumulatoru, nosedziet brīvās pieslēgvietas kontaktus ar nosegvāciņu **10** no piegādes komplekta, jo pretējā gadījumā starp nenosegtajiem kontaktiem var rasties īsslēgums (attēli A un B).

Uzlādes gaita, ja ir ievietoti divi akumulatori

Ja vienā elektrovelosipēdā ir ievietoti divi akumulatori, tos abus var uzlādēt caur nenosegto uzlādes ligzdu. Uzlādes gaitā abi akumulatori tiek uzlādēti pārmaiņus, šim nolūkam automātiski veicot vairākkārtēju pārslēgšanos starp abiem akumulatoriem. Šādā gadījumā abu akumulatoru uzlādes laiks summējas.

Arī lietojot elektrovelosipēdu, abi akumulatori tiek izlādēti pārmaiņus.

Ja akumulatori tiek izņemti no turētājiem, katru no tiem var uzlādēt atsevišķi.

Uzlādes gaita, ja ir ievietots viens akumulators

Ja elektrovelosipēdā ir ievietots tikai viens akumulators, to var uzlādēt tieši elektrovelosipēdā, kas ir aprīkots ar pieejamu uzlādes ligzdu. Ja elektrovelosipēda uzlādes ligzda ir nosegta, tā akumulatoru var uzlādēt vienīgi tad, ja tas tiek izņemts no elektrovelosipēda turētāja.

Akumulatora ievietošana un izņemšana (attēli A – B)

- ► **Iestiprinot akumulatoru elektrovelosipēda turētājā un izņemot no tā, vienmēr izslēdziet akumulatoru un elektrovelosipēda sistēmu.**

Lai akumulatoru varētu iestiprināt turētājā, ievietojiet atslēgu **5** slēdzenē **6** un atslēdziet slēdzeni.

Lai **ievietotu standarta akumulatoru 8**, ievietojiet tā kontaktus elektrovelosipēda turētāja apakšējā daļā **9** (akumulatoram jābūt noliektam līdz 7° leņķī attiecībā pret velosipēda rāmi). Nedaudz noliecot akumulatoru, līdz galam ievietojiet to elektrovelosipēda turētāja augšējā daļā **7**.

Lai **ievietotu akumulatoru paketes aptveri 2**, iebīdiet to ar kontaktiem pa priekšu turētājā **1**, līdz tas tur fiksējas ar skaidri sadzirdamu troksni.

Pārliecinieties, ka akumulatoru aptvere stingri noturas turētājā. Vienmēr fiksējiet akumulatoru ar slēdzenes **6** palīdzību, jo pretējā gadījumā akumulators var izkrist no turētāja.

Pēc aizslēgšanas izvelciet atslēgu **5** no slēdzenes **6**. Tas ļaus novērst atslēgas izkrišanu un iespēju, ka nepilnvarotas personas varētu izņemt akumulatoru no stāvvietā novietota elektrovelosipēda.

Lai **izņemtu standarta akumulatoru 8**, izslēdziet to un atslēdziet slēdzeni ar atslēgu **5**. Nedaudz noliecot akumulatoru, izņemiet to no turētāja augšējās daļas **7** un izvelciet no turētāja apakšējās daļas **9**.

Lai **izņemtu akumulatoru paketes aptveri 2**, izslēdziet to un atslēdziet slēdzeni ar atslēgu **5**. Izvelciet akumulatoru paketes aptveri no turētāja **1**.

Lietošana

Uzsākot lietošanu

- ► **Lietojiet vienīgi Bosch oriģinālos akumulatorus, ko ražotājs ir ieteicis elektrovelosipēdam.** Citu akumulatoru lietošana var radīt savainojumus un izraisīt aizdegšanos. Citu akumulatoru lietošanas gadījumā Bosch neuzņemas nekādu atbildību par šādas rīcības sekām un nesniedz nekādu garantiju.

Ieslēgšana un izslēgšana

Akumulatora ieslēgšana ir viena no iespējām, kā ieslēgt elektrovelosipēda sistēmu. Šajā sakarā izlasiet piedziņas bloka un bortdatora lietošanas pamācības un ievērojiet tajās sniegtos norādījumus.

Pirms akumulatora vai elektrovelosipēda sistēmas ieslēgšanas pārliecinieties, ka slēdzene **6** ir aizslēgta.

Lai **ieslēgtu** akumulatoru, nospiediet tā ieslēgšanas-izslēgšanas taustiņu **4**. Iedegas uzlādes pakāpes indikatora **3** mirdzdiodes, parādot akumulatora uzlādes pakāpi.

Piezīme. Ja akumulatora uzlādes pakāpe samazinās zem 5 %, uz akumulatora izdziest visas uzlādes pakāpes indikatora **3** mirdzdiodes. Līdz ar to tikai indikācija uz bortdatora displeja liecina par to, ka elektrovelosipēda sistēma ir ieslēgta.

Lai **izslēgtu** akumulatoru, vēlreiz nospiediet tā ieslēgšanas-izslēgšanas taustiņu **4**. Uzlādes pakāpes indikatora **3** mirdzdiodes izdziest. Pie tam izslēdzas arī elektrovelosipēda sistēma.

Ja aptuveni 10 minūtes ilgi no piedziņas bloka netiek patērēta jauda (piemēram, ja elektrovelosipēds ir novietots stāvvietā) vai arī netiek nospiests neviens no bortdatora vai vadības bloka taustiņiem, elektrovelosipēda sistēma izslēdzas, lai taupītu enerģiju.

„Elektroniskā elementu aizsardzība (ECP)“ aizsargā akumulatoru pret dziļo izlādi, pārlādēšanos, pārkaršanu un īsslēgumu. Ja akumulatora tālāka darbība kļūst bīstama, īpaša aizsargshēma to automātiski izslēdz.

Ja akumulatorā tiek atklāts bojājums, uz tā mirgo divas uzlādes pakāpes indikatora **3** mirdzdiodes. Šādā gadījumā griezieties pilnvarotā velosipēdu tirdzniecības vietā.

Norādījumi par optimālu apiešanos ar akumulatoru

Akumulatora kalpošanas laiku var ievērojami palielināt, ja tas tiek labi kopts un, kas jo svarīgāk, uzglabāts pie pareizas temperatūras.

Akumulatoram pakāpeniski novecojot, tā ietilpība samazinās arī pie labas kopšanas.

Ja ievērojami samazinās akumulatora darbības laiks starp diviem uzlādēm, tas nozīmē, ka akumulators ir nolietojies. Šādā gadījumā akumulatoru ieteicams nomainīt.

Akumulatora uzlāde pirms uzglabāšanas un uzglabāšanas laikā

Ja akumulatoru ilgāku laiku nav paredzēts lietot, pirms uzglabāšanas uzlādējiet to līdz uzlādes pakāpei aptuveni 60 % (deg 3 līdz 4 uzlādes pakāpes indikatora **3** mirdzdiodes).

Pēc 6 uzglabāšanas mēnešiem pārbaudiet akumulatora uzlādes pakāpi. Ja deg tikai viena uzlādes pakāpes indikatora **3**, mirdzdiode, no jauna uzlādējiet akumulatoru līdz uzlādes pakāpei aptuveni 60 %.

Piezīme. Ja akumulators ilgāku laiku tiek uzglabāts pilnīgi izlādētā stāvoklī, tas, neraugoties uz mazo pašizlādes strāvu, var tikt bojāts, kā rezultātā stipri samazinās akumulatora ietilpība.

Nav ieteicams akumulatoru ilgstoši atstāt pievienotu uzlādes ierīcei.

Uzglabāšanas apstākļi

Ja iespējams, uzglabājiet akumulatoru sausā, labi vēdināmā vietā. Sargājiet akumulatoru no mitruma un ūdens.Nelabvēlīgos laika apstākļos ieteicams akumulatoru izņemt no elektrovelosipēda un līdz nākošai lietošanai uzglabāt slēgtā telpā.

Akumulatoru var uzglabāt pie temperatūras no – 10 °C līdz + 60 °C. Tomēr, lai akumulatoram nodrošinātu lielu kalpošanas laiku, to ieteicams uzglabāt pie istabas temperatūras, kas ir aptuveni 20 °C.

Sekojiet, lai netiktu pārsniegta maksimālā uzglabāšanas temperatūra. Vasaras laikā neatstājiet akumulatoru, piemēram, automašīnas salonā un nepakļaujiet to tiešai saules staru iedarbībai.

Akumulatoru uzglabāšanas laikā nav ieteicams atstāt iestiprinātu velosipēdā.

Apkalpošana un apkope

Apkalpošana un tīrīšana

Uzturiet akumulatoru tīru. Uzmanīgi tīriet akumulatoru ar mitru, mīkstu audumu.

► **Akumulatoru nedrīkst iegremdēt ūdenī un tīrīt ar ūdens strūklu.**

Ja akumulators ir nolietojies, nogādājiet to pilnvarotā velosipēdu tirdzniecības vietā.

Klientu konsultāciju dienests un konsultācijas par lietošanu

Rodoties jautājumiem par akumulatoru, griezieties pēc padoma pilnvarotā velosipēdu tirdzniecības vietā.

► **Atzīmējiet atslēgas 5 ražotāju un numuru.** Ja atslēga tiek nozaudēta, griezieties pilnvarotā velosipēdu tirdzniecības vietā. Pie tam paziņojiet atslēgas ražotāja nosaukumu un atslēgas numuru.

Pilnvaroto velosipēdu tirdzniecības vietu kontaktinformāciju var atrast interneta vietnē **www.bosch-ebike.com**

Transportēšana

► **Pārvadājot elektrovelosipēdu ārpus savas automašīnas, piemēram, iestiprinot to automašīnas turētājā, izņemiet no elektrovelosipēda akumulatoru, lai izvairītos no bojājumiem.**

Uz akumulatoriem attiecas prasības, kas ir noteiktas likumdošanas aktos par bīstamām precēm. Privātie lietotāji var transportēt nebojātus akumulatorus ielu transporta plūsmā bez papildu nosacījumiem.
Ja transportu organizē profesionāls lietotājs vai transporta pakalpojumus nodrošina trešā Puse (piemēram, gaisa transporta vai spedīcijas aģentūras starpniecību), iesaiņojot un marķējot izstrādājumu, jāievēro īpašas prasības sūtījuma iesaiņošanai un marķēšanai (piemēram, ADR priekšraksti). Vajadzības gadījumā sūtījuma sagatavošanas laikā var pieaicināt bīstamu preču pārvadāšanas speciālistu.

Pārsūtiet akumulatoru tikai tad, ja nav bojāts tā korpuss. Aizlīmējiet vaļējos akumulatora kontaktus un iesaiņojiet akumulatoru tā, lai tas iesaiņojumā nepārvietotos. Informējiet pārsūtīšanas aģentūru, ka tiek pārsūtīta bīstama prece. Ievērojiet arī ar akumulatoru pārsūtīšanu saistītos nacionālos noteikumus, ja tādi pastāv.

Ja rodas jautājumi par akumulatora pārsūtīšanu, griezieties pilnvarotā velosipēdu tirdzniecības vietā. Tirdzniecības vietā var pasūtīt arī piemērotu transportēšanas iesaiņojumu.

Atbrīvošanās no nolietotajiem izstrādājumiem

Nolietotie akumulatori, to piederumi un iesaiņojuma materiāli jāpakļauj otrreizējai pārstrādei apkārtējai videi nekaitīgā veidā.

Neizmetiet nolietotos akumulatorus sadzīves atkritumu tvertnē!

Pirms akumulatora utilizēšanas pārlīmējiet tā izvadu kontaktvirsmām līmlenti.

Tikai ES valstīm

Atbilstoši Eiropas Savienības direktīvai 2012/19/ES par nolietotajām elektriskajām un elektroniskajām ierīcēm, lietošanai nederīgās elektroiekārtas, kā arī, atbilstoši direktīvai 2006/66/EK, bojātie vai nolietotie akumulatori un baterijas jāsavāc atsevišķi un jānogādā otrreizējai pārstrādei apkārtējai videi nekaitīgā veidā.

Nogādājiet lietošanai nederīgos akumulatorus pilnvarotā velosipēdu tirdzniecības vietā.

Litija-jonu akumulatori
levērojiet norādījumus, kas sniegti sadaļas „Transportēšana“ lappusi Latviešu – 4.

Tiesības uz izmaiņām tiek saglabātas.

Active Line/Performance Line

Robert Bosch GmbH
Bosch eBike Systems
72703 Reutlingen
GERMANY

www.bosch-ebike.com

0 275 007 XCX (2016.04) T / 43 **EEU**

Active Line/Performance Line

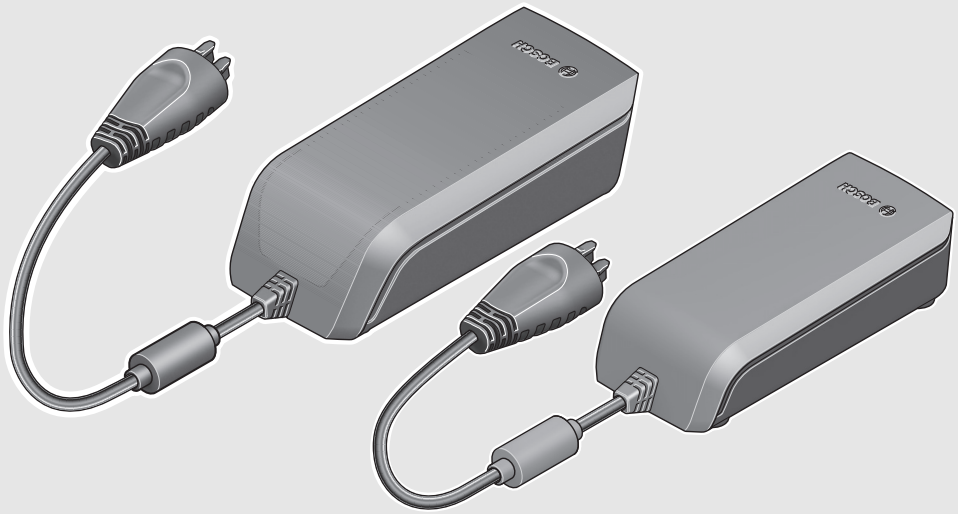

Charger

0 275 007 907 | 0 275 007 915

BOSCH

lv Instrukcijas oriģinālvalodā

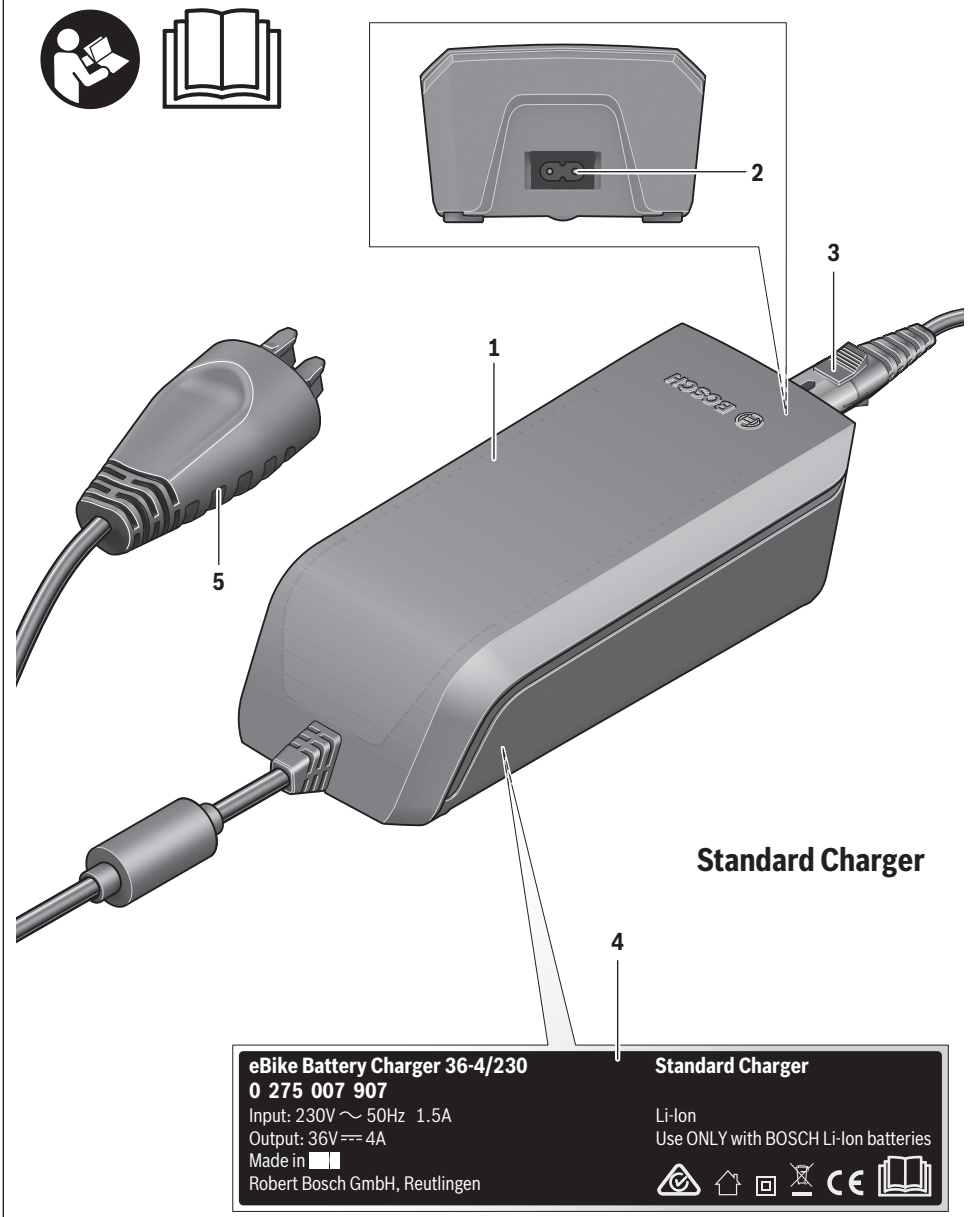
2
3
1
5
Standard Charger
4
eBike Battery Charger 36-4/230
0 275 007 907
Input: 230V ~ 50Hz 1.5A
Output: 36V ⎓ 4A
Made in
Robert Bosch GmbH, Reutlingen
Standard Charger
Li-Ion
Use ONLY with BOSCH Li-Ion batteries

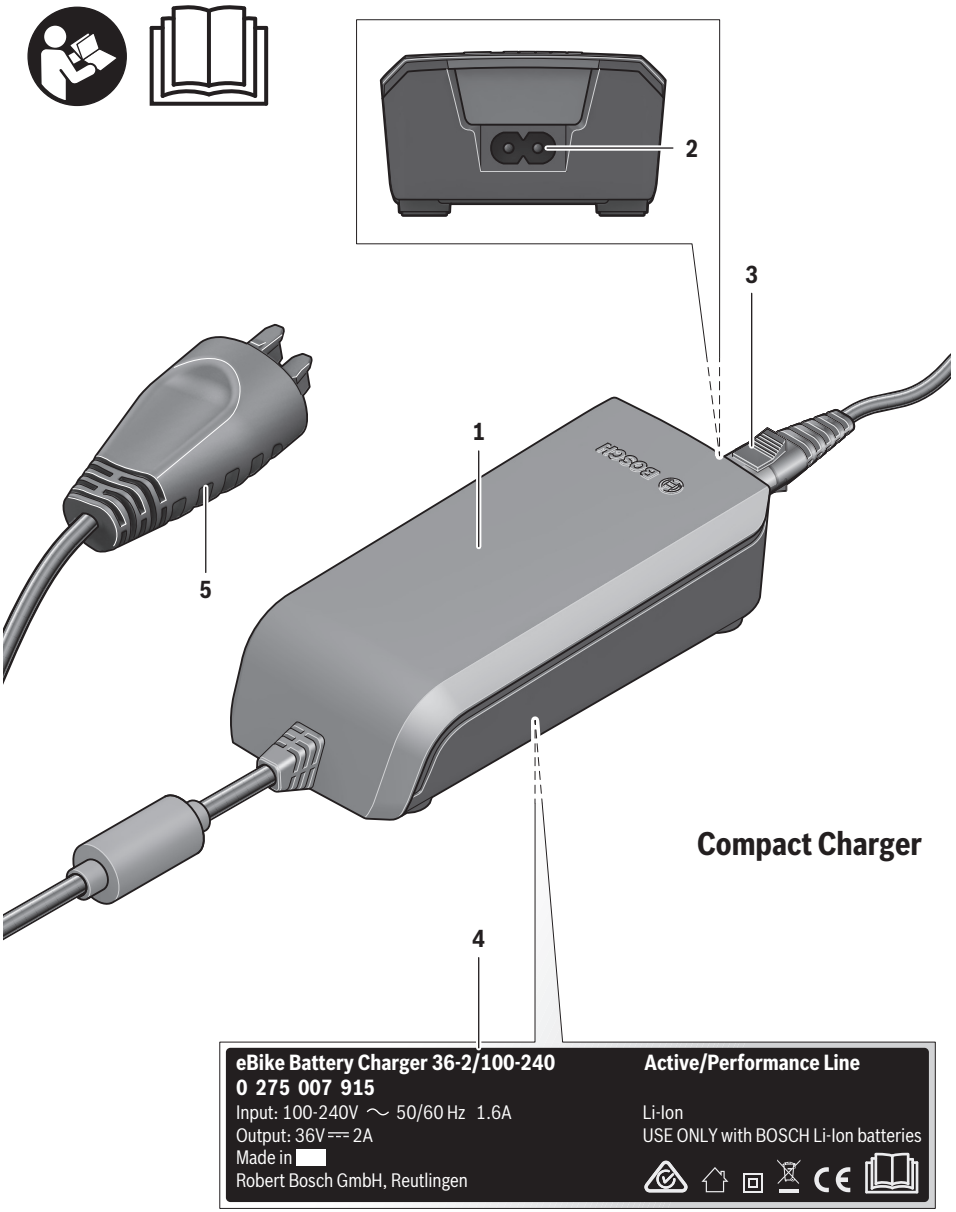
2
3
1
5
4
Compact Charger
eBike Battery Charger 36-2/100-240
0 275 007 915
Input: 100-240V ~ 50/60 Hz 1.6A
Output: 36V ⎓ 2A
Made in
Robert Bosch GmbH, Reutlingen
Active/Performance Line
Li-Ion
USE ONLY with BOSCH Li-Ion batteries

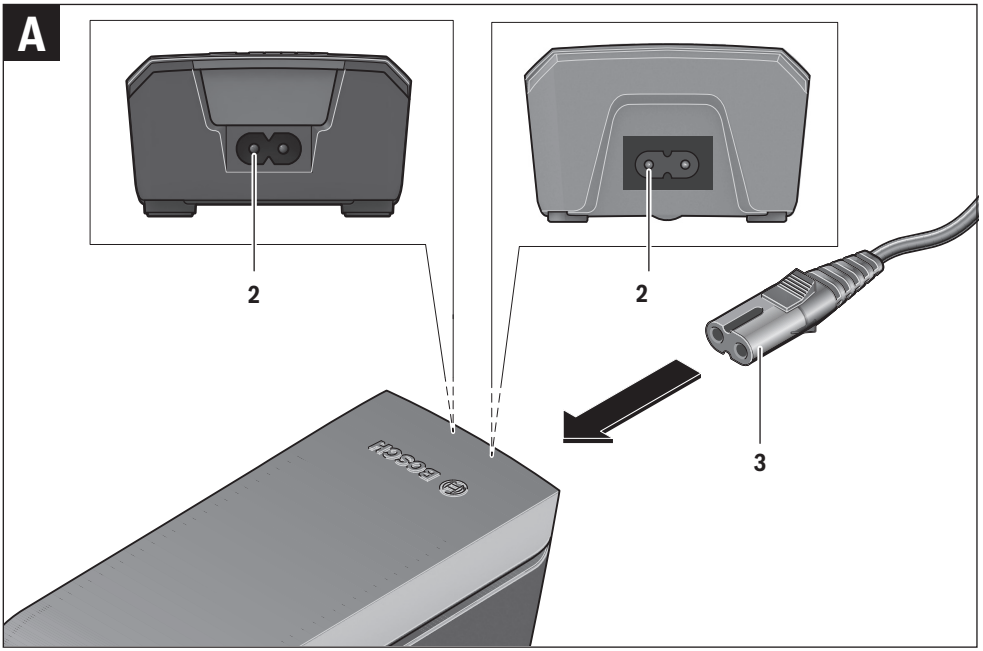
A
2
2
3

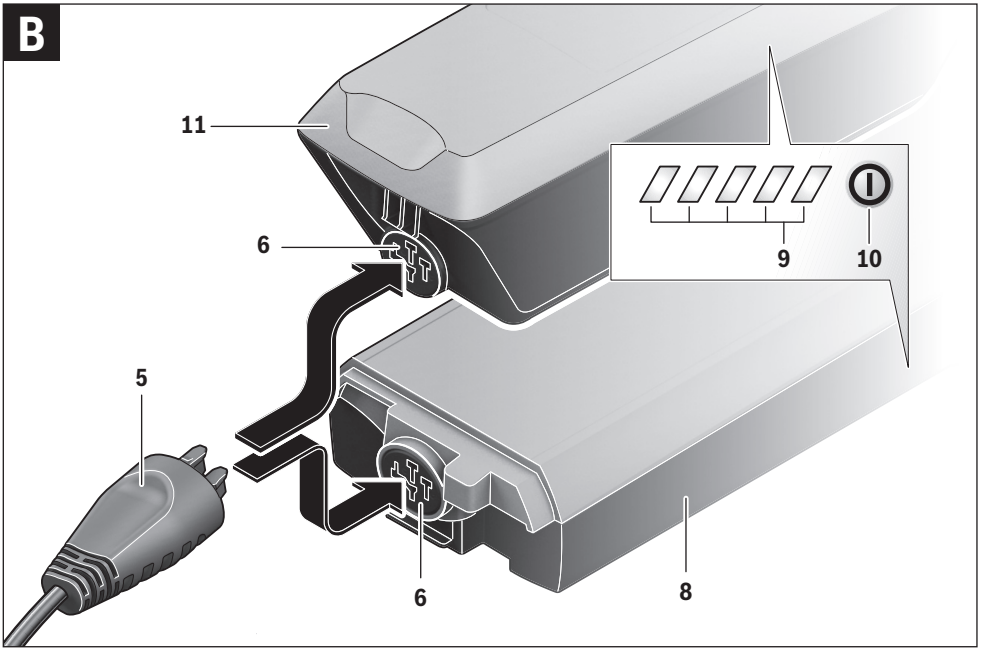
B
11
6
9
10
5
6
8

C

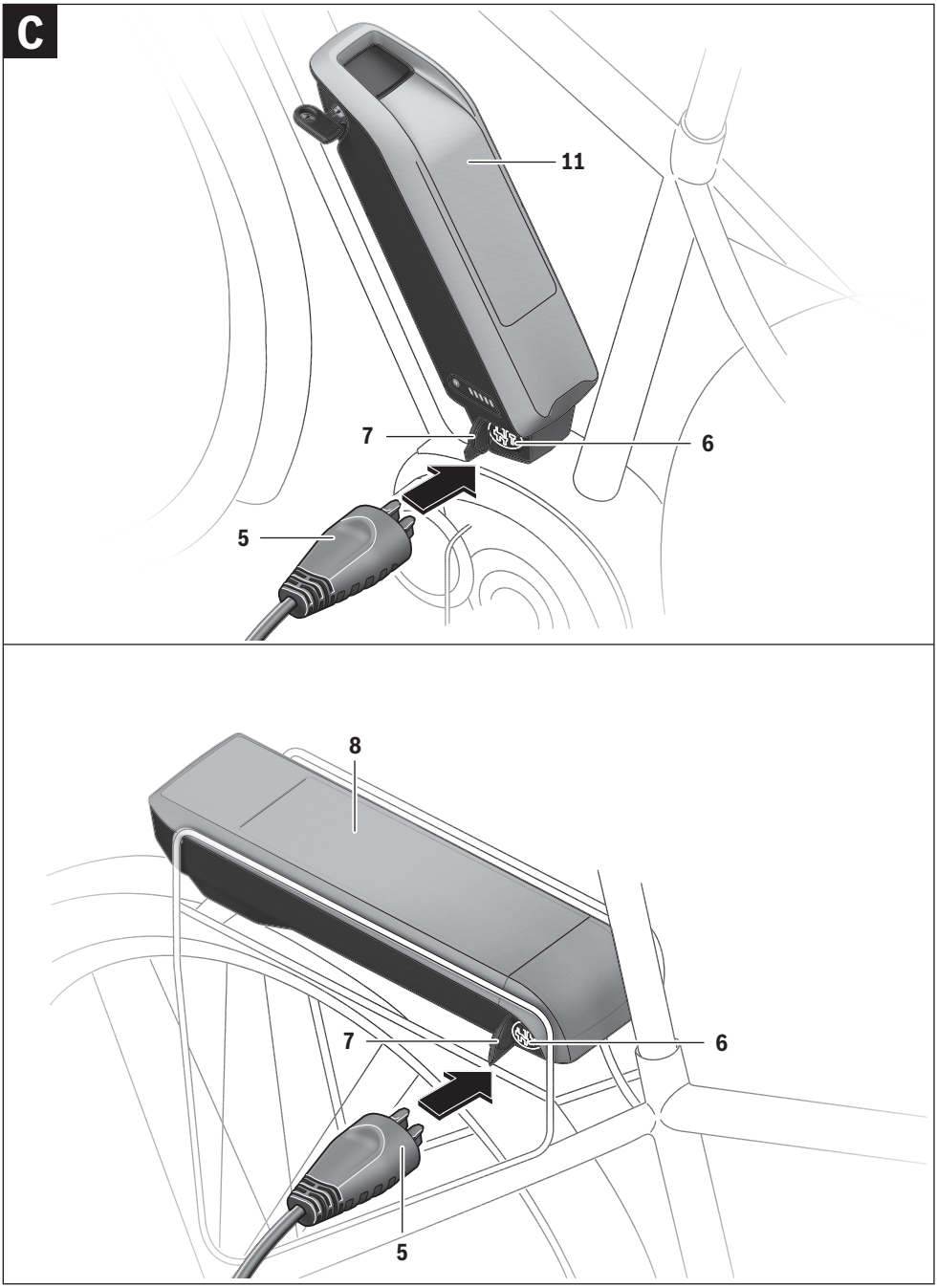

Drošības noteikumi

Izlasiet visus drošības noteikumus un norādījumus. Drošības noteikumu un norādījumu neievērošana var izraisīt aizdegšanos un būt par cēloni elektriskajam triecienam vai nopietnam savainojumam.

Pēc izlasīšanas uzglabājiet drošības noteikumus un norādījumus turpmākai izmantošanai.

Šajā pamācībā lietotais apzīmējums „Akumulators“ vienādā mērā attiecas gan uz standarta akumulatoriem (kas tiek iestiprināti turētājā uz velosipēda rāmja), gan arī uz paketes akumulatoriem (kas ir ievietoti akumulatoru paketes aptverē).

Sargājiet uzlādes ierīci no lietus un mitruma. Ūdenim iekļūstot uzlādes ierīcē, pieaug elektriskā trieciena saņemšanas risks.

- ▶ **Uzlādējiet vienīgi elektrovelosipēdiem paredzētos Bosch litija-jonu akumulatorus. Akumulatora spriegumam jāatbilst uzlādes ierīces nodrošinātajam akumulatora uzlādes spriegumam.** Pretējā gadījumā pastāv aizdegšanās un sprādziena briesmas.
- ▶ **Uzturiet uzlādes ierīci tīru.** Ja uzlādes ierīce ir netīra, pieaug risks saņemt elektrisko triecienu.
- ▶ **Ik reizi pirms lietošanas pārbaudiet uzlādes ierīci, tās elektrokabeli un kontaktdakšu. Nelietojiet uzlādes ierīci, ja tā ir bojāta. Neatveriet uzlādes ierīci saviem spēkiem, bet nodrošiniet, lai tās remontu veiktu kvalificēts speciālists, nomaiņai izmantojot oriģinālās rezerves daļas.** Ja ir bojāta uzlādes ierīce, tās elektrokabelis un kontaktdakša, pieaug risks saņemt elektrisko triecienu.
- ▶ **Uzlādes ierīcei darbojoties, nenovietojiet to uz ugunsnedroša paliktņa (piemēram, uz papīra, tekstilmateriāliem u. t. t.); nedarbiniet uzlādes ierīci ugunsnedrošos apstākļos.** Uzlādes ierīces darbības laikā no tās izdalās siltums, palielinot aizdegšanās iespēju.
- ▶ **Ievērojiet piesardzību, izlādes laikā pieskaroties uzlādes ierīcei. Uzvelciet aizsargcimdus.** Uzlādes ierīce var stipri sakarst, īpaši pie augstas apkārtējā gaisa temperatūras.
- ▶ **Ja akumulators ir bojāts vai tiek neatbilstoši lietots, tas var izdalīt tvaikus. Šādā gadījumā izvēdiniet telpu ar svaigu gaisu un, ja rodas sarežģījumi, griezieties pie ārsta.** Tvaiki var izraisīt elpošanas ceļu kairinājumu.
- ▶ **Nenovietojiet uzlādes ierīci un akumulatoru viegli degošu materiālu tuvumā. Uzlādējiet akumulatoru tikai sausā stāvoklī un ugunsdrošā vietā.** Uzlādes laikā izdalās siltums, kas var izraisīt aizdegšanos.
- ▶ **Elektrovelosipēda akumulatoru uzlādes laikā nedrīkst atstāt bez uzraudzības.**
- ▶ **Bērni drīkst lietot, tīrīt un apkalpot uzlādes ierīci tikai pieaugušo uzraudzībā.** Tas ļaus nodrošināt, lai bērni nerotaļātos ar uzlādes ierīci.
- ▶ **Bērni un personas, kas savu ierobežoto psihisko, sensoro vai garīgo spēju un pieredzes vai zināšanu trūkuma dēļ nespēj droši apkalpot uzlādes ierīci, nedrīkst šo uzlādes ierīci lietot bez atbildīgās personas uzraudzības un norādījumu saņemšanas no tās.** Pretējā gadījumā pastāv savainojumu rašanās risks nepareizas apiešanās dēļ.
- ▶ **Izlasiet un ievērojiet visās elektrovelosipēda sistēmas un Jūsu elektrovelosipēda lietošanas pamācībās sniegtos drošības noteikumus un norādījumus.**
- ▶ Zem uzlādes ierīces atrodas uzlīme ar šāda satura norādījumu angļu valodā (grafiskajā lappusē parādītajā attēlā tā ir apzīmēta ar numuru **4**):
  Lietojiet TIKAI kopā ar BOSCH litija-jonu akumulatoriem!

Izstrādājuma un tā darbības apraksts

Attēlotās sastāvdaļas

Attēloto sastāvdaļu numerācija atbilst numuriem, kas parādīti grafiskajās lappusēs attēlotajos attēlos lietošanas pamācības sākumā.
Atkarībā no Jūsu elektrovelosipēda izpildījuma un faktiskajiem apstākļiem, atsevišķi attēli šajā lietošanas pamācībā var nedaudz atšķirties.

1 Uzlādes ierīce
2 Iekārtas kontaktligzda
3 Instrumenta kontaktspraudnis
4 Uzlādes ierīces drošības noteikumi
5 Uzlādes kontaktspraudnis
6 Ligzda uzlādes ierīces pievienošanai
7 Uzlādes ligzdas vāciņš
8 Akumulatoru paketes aptvere
9 Darbības un uzlādes pakāpes indikators
10 Taustiņš akumulatora ieslēgšanai un izslēgšanai
11 Standarta akumulators

Tehniskie parametri

Uzlādes ierīce		Standard Charger (36 – 4/230)	Compact Charger (36 – 2/100-240)
Izstrādājuma numurs		0 275 007 907	0 275 007 915
Nominālais spriegums	V~	207 … 264	90 … 264
Frekvence	Hz	47 … 63	47 … 63
Akumulatora uzlādes spriegums	V⎓	36	36
Uzlādes strāva	A	4	2
Uzlādes ilgums			
– PowerPack 300 apt.	st.	2,5	5
– PowerPack 400 apt.	st.	3,5	6,5
– PowerPack 500 apt.	st.	4,5	7,5
Darba temperatûra	°C	– 5 … + 40	– 5 … + 40
Uzglabāšanas temperatūra	°C	– 10 … + 50	– 10 … + 50
Svars, apt.	kg	0,8	0,6
Aizsardzības tips		IP 40	IP 40

Šādi parametri tiek nodrošināti pie nominālā elektrobarošanas sprieguma [U] 230 V. Iekārtām, kas paredzētas citam spriegumam vai ir modificētas atbilstoši nacionālajiem standartiem, šie parametri var atšķirties.

Lietošana

Uzsākot lietošanu

Uzlādes ierīces pievienošana elektrotīklam (attēls A)

► **Pievadiet uzlādes ierīcei pareizu barojošo spriegumu!** Spriegumam barojošajā elektrotīklā jāatbilst uzlādes ierīces marķējuma plāksnītē norādītajai sprieguma vērtībai. Uzlādes ierīces, kas paredzētas 230 V spriegumam, var darboties arī no 220 V elektrotīkla.

Pievienojiet elektrotīkla kabeļa ierīces kontaktspraudni **3** kontaktligzdai **2** uz uzlādes ierīces.

Pievienojiet elektrotīkla kabeli (kas piemērots izmantošanai attiecīgajā valstī) elektrotīklam.

Atsevišķa akumulatora uzlāde (attēls B)

Izslēdziet akumulatoru un izņemiet to no elektrovelosipēda turētāja. Šim nolūkam izlasiet akumulatora lietošanas pamācību un ievērojiet tajā sniegtos norādījumus.

► **Novietojiet akumulatoru uz tīras virsmas.** Īpaši sekojiet, lai būtu tīra uzlādes ligzda un kontakti, attīriet tos no pielipušās zemes un smiltīm vai citiem netīrumiem.

Ievietojiet uzlādes ierīces uzlādes kontaktspraudni **5** uzlādes ligzdā **6** uz akumulatora.

Uz velosipēda nostiprināta akumulatora uzlāde (attēls C)

Izslēdziet akumulatoru. Notīriet uzlādes ligzdas vāciņu **7**. Īpaši sekojiet, lai būtu tīra uzlādes ligzda un kontakti, attīriet tos no pielipušās zemes un smiltīm vai citiem netīrumiem. Paceliet uzlādes ligzdas vāciņu **7** un ievietojiet uzlādes kontaktspraudni **5** uzlādes ligzdā **6**.

► **Uzlādējiet akumulatoru, ievērojot visus drošības noteikumus.** Ja tas nav iespējams, izņemiet akumulatoru no turētāja un uzlādējiet to ārpus velosipēda, novietojot piemērotā vietā. Šim nolūkam izlasiet akumulatora lietošanas pamācību un ievērojiet tajā sniegtos norādījumus.

Uzlādes gaita, ja ir ievietoti divi akumulatori

Ja vienā elektrovelosipēdā ir ievietoti divi akumulatori, tos abus var uzlādēt caur nenosegto uzlādes ligzdu. Uzlādes gaitā abi akumulatori tiek uzlādēti pārmaiņus, šim nolūkam automātiski veicot vairākkārtēju pārslēgšanos starp abiem akumulatoriem. Šādā gadījumā abu akumulatoru uzlādes laiks summējas.

Arī lietojot elektrovelosipēdu, abi akumulatori tiek izlādēti pārmaiņus.

Ja akumulatori tiek izņemti no turētājiem, katru no tiem var uzlādēt atsevišķi.

Uzlādes gaita

Akumulatora uzlāde sākas, līdzko uzlādes ierīce ar tai pievienotu akumulatoru vai uzlādes ierīce, kas savienota ar velosipēda uzlādes ligzdu, tiek pievienota barojošajam elektrotīklam.

Piezīme. Akumulatora uzlāde ir iespējama vienīgi tad, ja elektrovelosipēda akumulatora temperatūra atrodas pieļaujamo uzlādes temperatūras vērtību diapazona robežās.

Piezīme. Akumulatora uzlādes laikā elektrovelosipēda piedziņas bloks tiek deaktivizēts.

Akumulatora uzlāde ir iespējama gan ar bortdatoru, gan arī bez tā. Ja bortdators neatrodas elektrovelosipēda turētājā, uzlādes procesu var vērot akumulatora uzlādes pakāpes indikatorā.

Ja bortdators ir pievienots elektrovelosipēdam, uz tā displeja tiek izvadīts atbilstošs ziņojums.

Uzlādes pakāpi var kontrolēt ar akumulatora uzlādes pakāpes indikatora **9** palīdzību, kā arī ar segmentveida indikatora palīdzību uz bortdatora displeja.

Uzlādes laikā uz akumulatora iedegas uzlādes pakāpes indikatora **9** mirdzdiodes. Katra pastāvīgi degoša mirdzdiode atbilst aptuveni 20 % no maksimālās akumulatora uzlādes pakāpes. Mirgojoša mirdzdiode liecina, ka notiek akumulatora uzlāde nākošo 20 % līmenī.

Ja elektrovelosipēda akumulators ir pilnīgi uzlādēts, nekavējoties izslēdzas mirdzdiodes un bortdators. Līdz ar to beidzas uzlādes process. Nospiežot elektrovelosipēda akumulatora ieslēgšanas-izslēgšanas taustiņu **10**, 3 sekundes ilgi tiek parādīta tā uzlādes pakāpe.

Atvienojiet uzlādes ierīci no elektrotīkla un akumulatoru no uzlādes ierīces.

Atvienojot akumulatoru no uzlādes ierīces, tas automātiski izslēdzas.

Piezīme. Uzlādējot velosipēdā iestiprinātu akumulatoru, pēc uzlādes rūpīgi noslēdziet uzlādes ligzdu **6** ar vāciņu **7**, lai tajā nevarētu iekļūt netīrumi un ūdens.

Ja uzlādes ierīce pēc uzlādes netiek atvienota no akumulatora, tā pēc dažām stundām no jauna ieslēdzas, pārbauda akumulatora uzlādes pakāpi un vajadzības gadījumā atsāk uzlādi, papildinot enerģiju akumulatorā.

Kļūmes un to novēršana

Kļūmes cēlonis	Novēršana
	Uz akumulatora mirgo divas mirdzdiodes.
Akumulators ir bojāts	Griezieties pilnvarotā velosipēdu tirdzniecības vietā.
	Uz akumulatora mirgo trīs mirdzdiodes.
Akumulators ir pārāk sakarsis vai pārāk atdzisis	Atvienojiet akumulatoru no uzlādes ierīces un nogaidiet, līdz akumulatora temperatūra atgriežas pieļaujamo uzlādes temperatūras vērtību diapazona robežās. Pēc akumulatora temperatūras atgriešanās pieļaujamo uzlādes temperatūras vērtību diapazona robežās no jauna pievienojiet akumulatoru uzlādes ierīcei.
	Nemirgo neviena mirdzdiode (atkarībā no elektrovelosipēda akumulatora uzlādes pakāpes, pastāvīgi jādeg vienai vai vairākām mirdzdiodēm).
Uzlādes ierīce neveic akumulatora uzlādi.	Griezieties pilnvarotā velosipēdu tirdzniecības vietā.

Kļūmes cēlonis	Novēršana
Uzlāde nav iespējama (uz akumulatora nedeg neviens indikators)	
Nav pareizi pievienots uzlādes kontaktspraudnis	Pārbaudiet visus kontaktsavienojumus.
Ir netīri akumulatora kontakti	Uzmanīgi notīriet akumulatora kontaktus.
Ir bojāta elektrotīkla kontaktligzda, elektrotīkla kabelis vai uzlādes ierīce	Pārbaudiet spriegumu elektrotīklā, nodrošiniet, lai uzlādes ierīce tiktu pārbaudīta pilnvarotā velosipēdu tirdzniecības vietā
Akumulators ir bojāts	Griezieties pilnvarotā velosipēdu tirdzniecības vietā.

Apkalpošana un apkope

Apkalpošana un tīrīšana

Ja uzlādes ierīce nedarbojas, griezieties pilnvarotā velosipēdu tirdzniecības vietā.

Klientu konsultāciju dienests un konsultācijas par lietošanu

Ja rodas jautājumi par uzlādes ierīces darbību, griezieties pilnvarotā velosipēdu tirdzniecības vietā.

Pilnvaroto velosipēdu tirdzniecības vietu kontaktinformāciju var atrast interneta vietnē **www.bosch-ebike.com**

Atbrīvošanās no nolietotajiem izstrādājumiem

Nolietotā uzlādes ierīce, tās piederumi un iesaiņojuma materiāli jāpakļauj otrreizējai pārstrādei apkārtējai videi nekaitīgā veidā.

Neizmetiet uzlādes ierīci sadzīves atkritumu tvertnē!

Tikai ES valstīm

Atbilstoši Eiropas Savienības direktīvai 2012/19/EK par nolietotajām elektriskajām un elektroniskajām ierīcēm un šīs direktīvas atspoguļojumiem nacionālajā likumdošanā, lietošanai nederīgās uzlādes ierīces jāsavāc atsevišķi un jānogādā otrreizējai pārstrādei apkārtējai videi nekaitīgā veidā.

Tiesības uz izmaiņām tiek saglabātas.