INSTRUCTIONS

LT1 DISHWASHER

# *LOW TEMP DISHWASHER*

*MODEL*

*LT1* *ML-104239*

HOBART
CORPORATION

EXECUTIVE OFFICES
701 RIDGE AVENUE
TROY, OHIO 45374-0001

**FORM 18580 Rev. B (November 2018)**

# TABLE OF CONTENTS


GENERAL . . . . . 3

INSTALLATION . . . . . 4

- UNPACKING . . . . . 4
- LOCATION . . . . . 4
- LEVELING . . . . . 4
- CONVERTING FROM STRAIGHT-THROUGH TO CORNER OPERATION . . . . 4
- INSTALLATION DRAWING . . . . . 5
- DISH TABLES . . . . . 6
- PLUMBING CONNECTIONS . . . . . 6
  - Drain Connection . . . . . 6
  - Water Supply Connection . . . . . 6
- ELECTRICAL CONNECTION . . . . . 7
- CHEMICAL SUPPLIES . . . . . 7
- PUMP PRIMING . . . . . 7
- CYCLE TIMER ADJUSTMENT . . . . . 8

OPERATION . . . . . 9

- CONTROLS . . . . . 9
- MACHINE PREPARATION . . . . . 10
- DISHWASHING . . . . . 11
- DRAINING THE DISHWASHER . . . . . 11
- CLEANING THE DISHWASHER . . . . . 12
  - Cleaning the Wash Arms . . . . . 12
- DOs AND DON'Ts FOR YOUR NEW HOBART WAREWASHER . . . . . 13

MAINTENANCE . . . . . 14

- DELIMING . . . . . 14
- LUBRICATION . . . . . 15

TROUBLESHOOTING . . . . . 16


© HOBART CORPORATION 1993, 1996

# Installation, Operation and Care of Model LT1 DISHWASHER

# SAVE THESE INSTRUCTIONS

## GENERAL

The Model LT1 Dishwasher is a low temperature (140°F recommended, 120°F minimum), chemical sanitizing, rack-type dishwasher for use with accessory 20" x 20" racks. It is equipped with a ¾ horsepower thermally protected (internal) pump motor. The motor must cool to restart the pump.

The revolving stainless steel ball bearing wash / rinse arms above and below provide thorough distribution of water jets to all dishware surfaces. Arms are easily removable for cleaning and are interchangeable. Stainless steel tubing connects upper and lower systems.

All three doors open together when the spring counter-balanced handle is raised. Durable door glides provide easy opening and closing.

The LT1 can wash up to 40 racks per hour. Water usage is 1.7 gallons per rack.

After initial manual fill, the machine automatically washes a rack of dishes, drains the wash water, and then refills with fresh water for the rinse cycle. The rinse water remains in the machine for the next wash cycle. At the proper time during each cycle, an appropriate amount of detergent, rinse aid, and sanitizer chemicals are pumped into the wash tank.

Cycle timing is as follows:

| | |
|---|---|
| Wash . . . . . | 40 seconds |
| Drain . . . . . | 10 seconds |
| Flush . . . . . | 3 seconds |
| Fill . . . . . | 9 seconds |
| Rinse . . . . . | 20 seconds |

The stainless steel front panel is available as an option.

**MODEL LT1 DISHWASHER**
**SHOWN WITH OPTIONAL FRONT PANEL**

# INSTALLATION

## UNPACKING

Immediately after unpacking the dishwasher, check it for possible shipping damage. If this machine is found to be damaged, save the packaging material and contact the carrier within 15 days of delivery.

Prior to installation, verify that the electrical service agrees with the specifications on the machine data plate which is located to the right of the control box.

## LOCATION

Before finalizing machine location, make sure that consideration has been given for water supply, drain connection, electrical conduit, tabling, chemical containers and supply lines, as well as adequate clearance for opening the doors. A hood or vent may be required in order to meet local codes.

## LEVELING

The dishwasher must be level before any connections are made. With the dishwasher in its operating location, turn the threaded feet as required to level the machine front-to-back and side-to-side.

## CONVERTING FROM STRAIGHT-THROUGH TO CORNER OPERATION

The LT1 is shipped from the factory for straight-through operation. To convert to corner operation, move the rack track and splash guard as follows:

1. Remove the two screws and nuts that secure the front rack track and splash guard (Fig. 1) and remove the front rack track and splash guard. Reassemble the front rack track and splash guard by replacing the two screws and nuts in the same mounting holes from which they were removed.

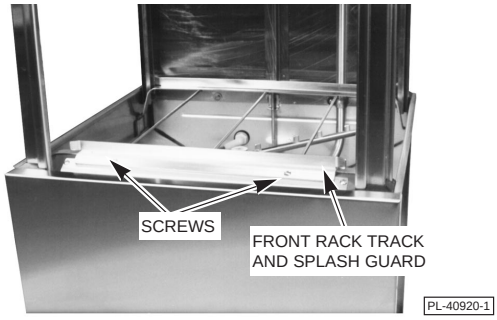


**Fig. 1**

2. Remove the two screws and nuts at the outer edges of the splash guard (Fig. 2).

3. With the two screws and nuts removed in step 2, reattach the front rack track and splash guard to the left side of the rack track assembly, using the mounting holes (Fig. 3) provided.

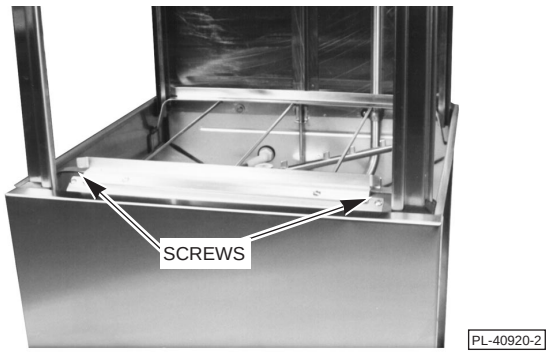


**Fig. 2**

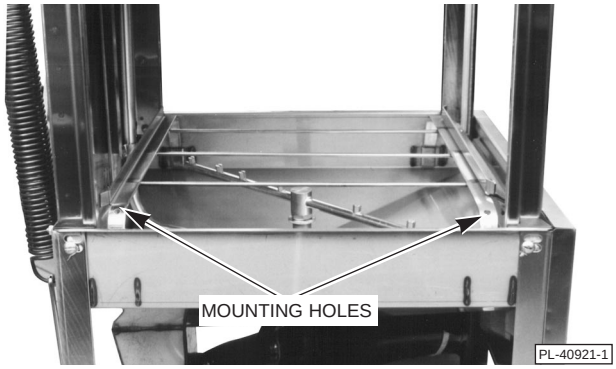


**Fig. 3**

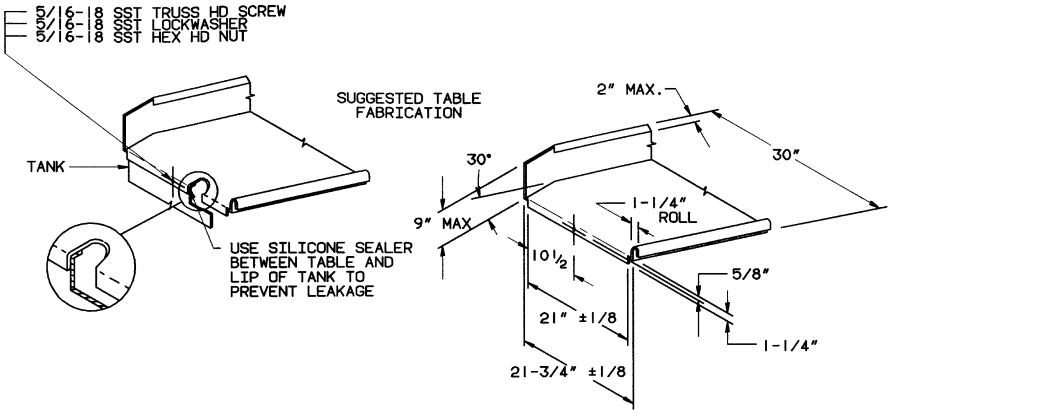


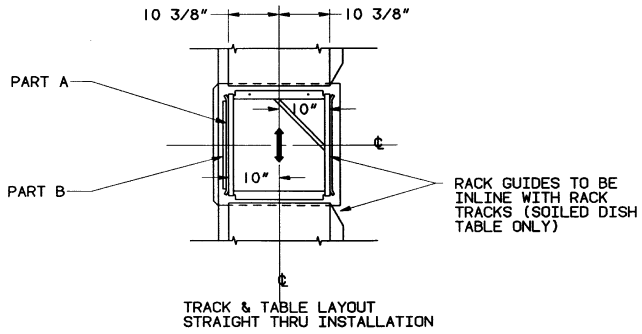


TRACK & TABLE LAYOUT
STRAIGHT THRU INSTALLATION

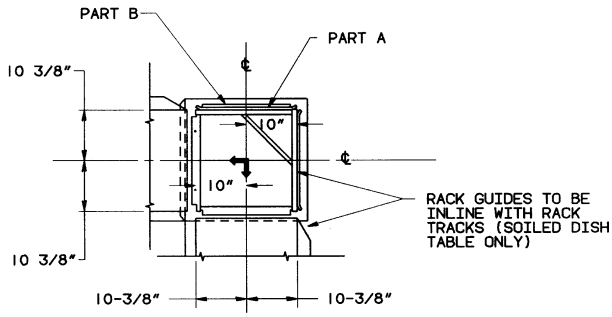


TRACK & TABLE LAYOUT
CORNER INSTALLATION

NOTE: CORNER CONVERSION IS ACCOMPLISHED BY MOVING PARTS A, B, & FASTENERS FROM STRAIGHT THRU INSTALLATION POSITION TO CORNER INSTALLATION POSITION AS SHOWN ABOVE.

PLUMBING NOTES:

WATER HAMMER ARRESTOR (MEETING ASSE-1010 STANDARD OR EQUIVALENT) TO BE SUPPLIED (BY OTHERS) IN COMMON WATER SUPPLY LINE AT SERVICE CONNECTION.

RECOMMENDED WATER HARDNESS TO BE 4-6 GRAINS FOR BEST RESULTS.

RECOMMENDED BUILDING FLOWING WATER PRESSURE TO THE DISHWASHER IS 20-25 PSI (15 PSI MIN - 25 PSI MAX). IF PRESSURES HIGHER THAN 25 PSI ARE PRESENT, A PRESSURE REGULATING VALVE WITH INTEGRAL THERMAL EXPANSION BY-PASS, MUST BE SUPPLIED (BY OTHERS) IN THE WATER LINE TO THE DISHWASHER.

FOR CONVENIENCE WHEN CLEANING, WATER TAP SHOULD BE INSTALLED NEAR MACHINE WITH HEAVY DUTY HOSE AND SQUEEZE VALVE.

MISCELLANEOUS NOTES:

ALL DIMENSIONS TAKEN FROM FLOOR LINE MAY INCREASE 3/4" OR DECREASE 1/2" DEPENDING ON LEG ADJUSTMENT.

NET WEIGHT OF MACHINE: 339 LBS.
DOMESTIC SHIPPING WEIGHT: 504 LBS.

SIZE OF RACKS - 19-5/4" X 19-3/4"

3/4 H.P. MOTOR

WARNING

ELECTRICAL AND GROUNDING CONNECTIONS MUST COMPLY WITH THE APPLICABLE PORTIONS OF THE NATIONAL ELECTRICAL CODE AND/OR OTHER LOCAL ELECTRICAL CODES.

PLUMBING CONNECTIONS MUST COMPLY WITH APPLICABLE SANITARY, SAFETY, AND PLUMBING CODES.

CONNECTION INFORMATION
(*AFF - ABOVE FINISHED FLOOR)

LEGEND

E1 ELECTRICAL CONNECTION: 1/2" CONDUIT HOLE, 66-7/16" AFF.

P1 COMMON WATER CONNECTION: 120°F WATER MIN.: 3/4" FPT, 62-9/16" AFF.

P2 DRAIN: 2" FPT, 12-1/2" AFF

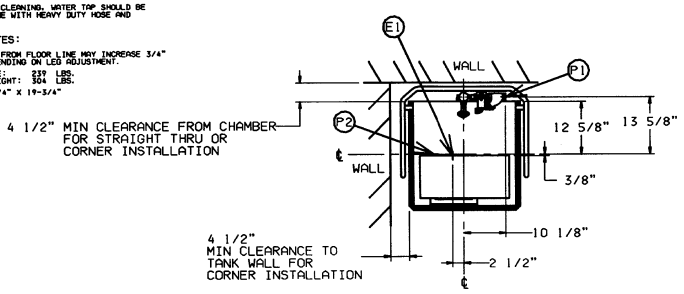


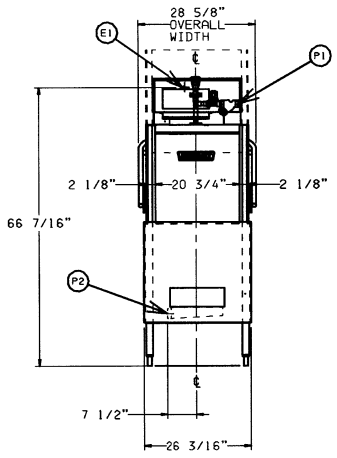


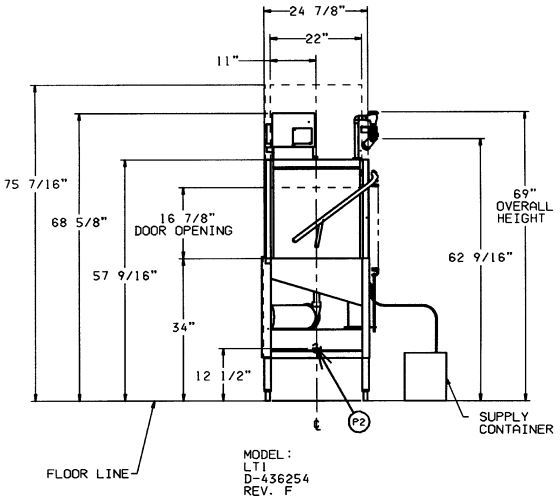


| ELECTRICAL CONNECTION MOTORS AND ELECTRIC TANK HEAT | | | |
|---|---|---|---|
| ELECTRIC SPECS. | RATED AMPS | MINIMUM SUPPLY CIRCUIT CONDUCTOR AMPACITY | MAXIMUM OVERCURRENT PROTECTIVE DEVICE |
| 120/60/1 | 14.0 | 20 | 20 |
| 380/50/3 | 2.4 | 15 | 15 |
| 220/50/1 | 6.5 | 15 | 15 |

**Installation Drawing — 436254**

## DISH TABLES

Dish table end should be turned down and fitted over the lip of the dishwasher tank (Fig. 4). Use an NSF approved sealer between table and tank lip to prevent leaks. Fasten tables to the tank lip; truss head screws (by others) are recommended.

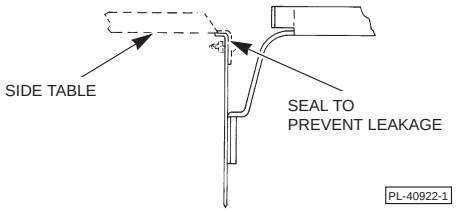


**Fig. 4**

## PLUMBING CONNECTIONS

**WARNING**: PLUMBING CONNECTIONS MUST COMPLY WITH APPLICABLE SANITARY, SAFETY, AND PLUMBING CODES.

The plumber who connects this machine is responsible for making certain that water lines are THOROUGHLY FLUSHED OUT BEFORE connecting to any manual valve or solenoid valve. This "flush-out" is necessary to remove all foreign matter, such as chips (resulting from cutting or threading of pipes), pipe joint compound from the lines, or, if soldered fittings are used, bits of solder or cuttings from the tubing. Debris, if not removed, may lodge in the valves and render them inoperative.

Manual valves or solenoid valves fouled by foreign matter, and any expenses resulting from this fouling, are NOT the responsibility of the manufacturer.

### Drain Connection

When the dishwasher is shipped from the factory, the drain pan is assembled so the drain (Fig. 5) exits from the left side of the machine. If your plumbing arrangement requires the drain to exit from the right side of the machine, rotate the drain pan and strainer, as follows:

1. Remove 2 screws and nuts at the front (Fig. 5) and 2 screws and nuts at the rear of the drain pan.
2. Turn drain pan and drain pan strainer 180° so the drain exits from the right side of the machine.
3. Secure drain pan by re-installing 2 screws and nuts at the front and 2 screws and nuts at the rear.

A 2" NPT fitting (external thread) is provided at the drain pan for proper connection to a suitable drain.

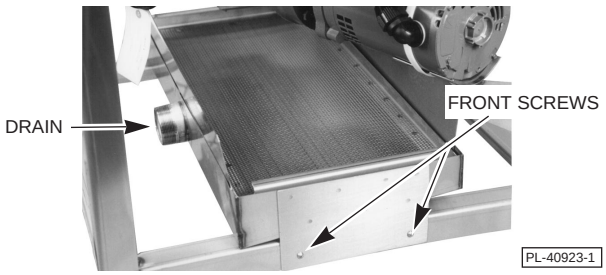


**Fig. 5**

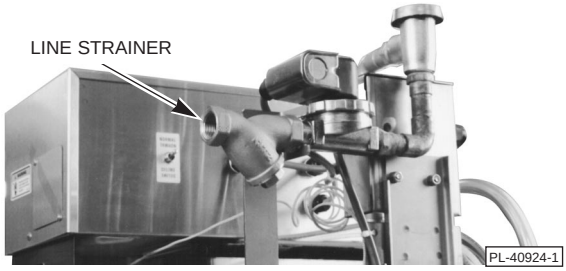


**Fig. 6**

### Water Supply Connection

A water hammer arrestor (meeting ASSE-1010 Standard) should be provided (by others) in the water supply line ahead of its connection to the line strainer. Connect the water supply line to the line strainer using $^{3}/_{4}$" pipe (Fig. 6).

The recommended water supply temperature is 140°F (60°C); minimum temperature is 120°F (49°C). Flowing pressure of 20 – 25 psig is recommended (15 – 25 psig is required) at the dishwasher. If the water pressure is higher than 25 psig, a pressure regulating valve with internal thermal expansion bypass must be supplied (by others) in the water supply line. For convenience when cleaning, a water tap should be installed near the machine with heavy duty hose and squeeze valve. Water must be proper hardness. Recommended hardness range is 4 – 6 grains per gallon. Lower hardness promotes corrosion, higher hardness may cause excessive formation of lime scale.

## ELECTRICAL CONNECTION

**WARNING**: ELECTRICAL AND GROUNDING CONNECTIONS MUST COMPLY WITH THE APPLICABLE PORTIONS OF THE NATIONAL ELECTRICAL CODE AND/OR OTHER LOCAL ELECTRICAL CODES.

**WARNING**: DISCONNECT ELECTRICAL POWER SUPPLY AND PLACE A TAG AT THE DISCONNECT SWITCH TO INDICATE THAT YOU ARE WORKING ON THE CIRCUIT.

**ELECTRICAL DATA**

| Model | Volts / Hertz / Phase | Minimum Circuit Ampacity / Maximum Protective Device AMPS |
|---|---|---|
| LT1 | 120 / 60 / 1 | 20 |
| | 220 / 50 / 1 | 15 |
| | 380 / 50 / 3 | 15 |

Compiled in accordance with the National Electrical Code, ANSI / NFPA 70, 1996 edition.

Connect the incoming power supply through the hole for ½" trade size conduit (Fig. 7) in the back of the control box. Pigtail leads on the machine contactor and a ground lead are provided. Refer to the wiring diagram located on the inside of the control box lid.

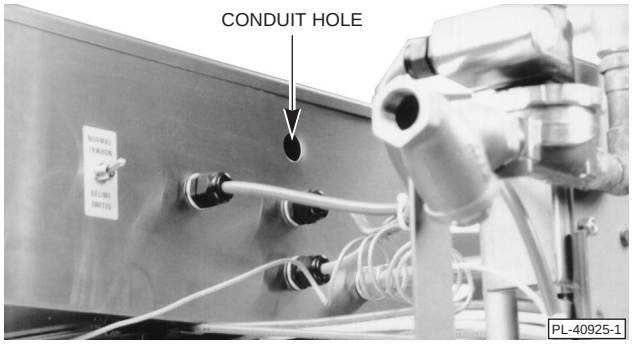


**Fig. 7**

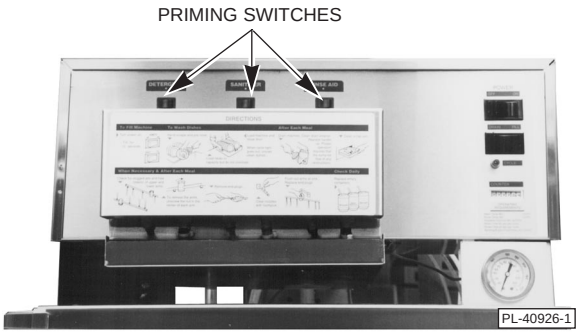


**Fig. 8**

## CHEMICAL SUPPLIES

Place the detergent, rinse aid, and sanitizer containers (which are obtained from an independent supplier) in a location where the delivery tubes will reach them. Put the red delivery tube in the detergent container, white in the sanitizer container, and blue in the rinse aid container. Make sure the delivery tube standpipes extend to the bottom of each container.

## PUMP PRIMING

Prior to operation, the detergent, sanitizer, and rinse aid delivery pumps must be primed. Priming switches (Fig. 8) are provided on the control box. With electrical power connected, the doors closed, and the delivery tubes properly installed in each container, turn the power switch On, press the *FILL* switch to fill the wash tank with water, and press and hold each priming switch until the corresponding chemical reaches the end of the delivery tube.

Priming is necessary only at installation and after deliming or replacing the sanitizer, rinse aid, or detergent container(s).

## CYCLE TIMER ADJUSTMENT

The cycle timer, which regulates the dishwasher cycle, may require adjustment in order to suit local conditions. To gain access to the cycle timer, loosen the bottom screw on the access cover located on the right side of the control box and rotate the access cover up (Fig. 9).

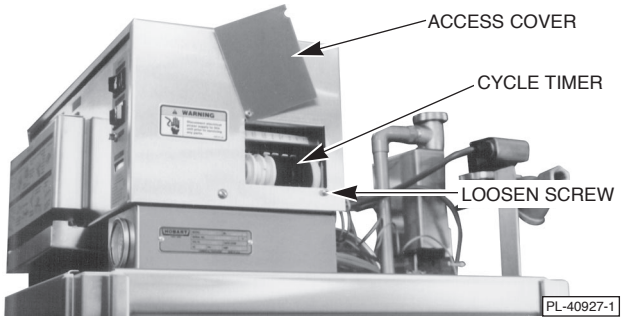


**Fig. 9**

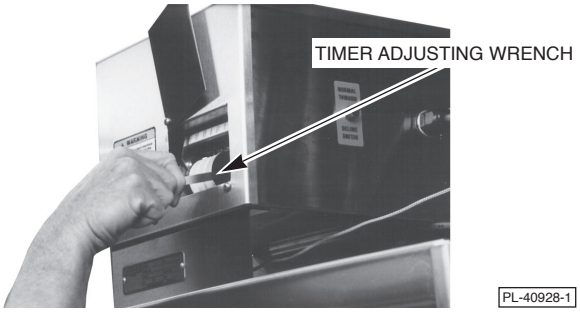


**Fig. 10**

The cycle timer (Fig. 9) makes one complete revolution (one dishwasher cycle) in 90 seconds. It consists of seven cams, four of which can be adjusted. These cams actuate switches which control various machine functions. A degree marker is located at the right end of the timer and corresponding notches on each cam are marked off in five degree increments. Every four degrees of rotation equals one second.

A description of the seven timer cams, from left to right, and each cam's function follows:

1. The ***Cycle/Reset*** cam, which is not adjustable, controls power to the timer motor and is activated by the door cycle switch.
2. The ***Wash/Start*** cam, which is not adjustable, controls power to the wash pump motor.
3. The ***Drain*** cam, which is not adjustable, controls power to the drain valve. This cam is factory-set to open the drain at 42.5 seconds into the cycle and keep it open until 52.5 seconds into the cycle.
4. The ***Fill/Flush*** cam controls power to the fill valve. During the last three seconds of drain time, the fill valve opens to provide a fresh water flush of the wash chamber. This flush time may be increased or decreased, as required by local operating conditions, by rotating the right half of the cam. At 20 psig flowing pressure, the required quantity of water, 1.7 gallons, is allowed to flow into the dishwasher. If flowing pressure is different than 20 psig (or if drain flush time has been changed), the fill time will need to be increased or decreased to allow the dishwasher to operate with a minimum of 1.7 gallons of water. Reference Fig. 14 (page 10) to identify the required 1.7 gallons Water Level Mark.
5. The ***Detergent*** cam controls power to the detergent delivery pump. This cam is factory-set to turn the pump on at 1 second into the cycle and turn it off at 6.5 seconds into the cycle. This time may be increased or decreased to accommodate the type and concentration of detergent.
6. The ***Sanitizer*** cam controls power to the sanitizer delivery pump. This cam is factory-set to turn the pump on at 57 seconds into the cycle and turn it off at 60 seconds into the cycle. This time may be increased or decreased to accommodate the type and concentration of sanitizer.
7. The ***Rinse Aid*** cam controls power to the rinse aid delivery pump. This cam is factory-set to turn the pump on at 56 seconds into the cycle and turn it off at 59 seconds into the cycle. This time may be increased or decreased to accommodate the type and concentration of rinse aid.

Start and stop time of each function is controlled by the size of the gap between the right and left halves of its cam and the degree of rotation at which the gap occurs. If an adjustment is required, use the supplied timer adjusting wrench (Fig. 10) (shipped inside the control box). Rotate the left side of each cam to open the gap (increase "on" time) or close the gap (decrease "on" time).

# OPERATION

**CAUTION: Items made of pewter, aluminum, and silver will be attacked by the sodium hypochlorite sanitizing agent (liquid bleach) used in this machine and therefore should not be washed in it.**

In addition to these detailed instructions, brief instructions for operation and cleaning can be found on the front of the control box.

**CONTROLS** (Fig. 11)

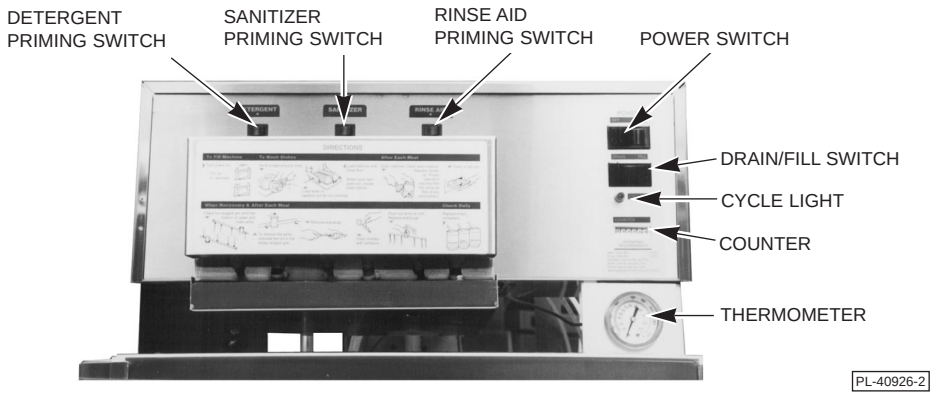


**Fig. 11**

The *POWER* switch turns the machine on and off.

The *DETERGENT, SANITIZER*, and *RINSE AID* priming switches are used to prime the delivery pumps. To prime the pumps, press and hold each priming switch until the corresponding chemical reaches the end of the delivery tube.

The *DRAIN/FILL* switch, when pressed and held on *FILL*, opens the fill valve and allows water to flow into the dishwasher. The fill valve will remain open as long as the switch is pressed.

The *DRAIN/FILL* switch, when pressed and held on *DRAIN*, opens the drain valve and allows water to drain out of the dishwasher. The drain valve will remain open as long as the switch is pressed.

The *CYCLE LIGHT* indicates when a washing cycle is in progress.

The *THERMOMETER* indicates water temperature in the dishwasher sump.

The *COUNTER* indicates the number of cycles that have been run.

## MACHINE PREPARATION

Check to make sure that the pump intake strainer (Fig. 12), the drain pan strainer (Fig. 13), and the drain tube (Fig. 17) are in place and that both strainers are free of debris. The pump intake strainer must drop completely to the bottom of the sump. THE DRAIN AND STRAINERS MUST BE CLEAN AND FREE OF DEBRIS AT ALL TIMES.

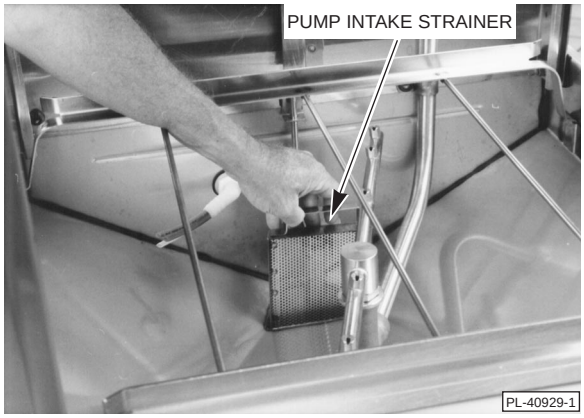


**Fig. 12**

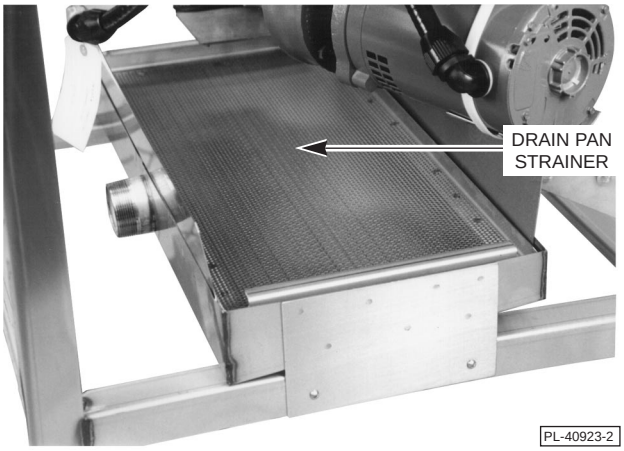


**Fig. 13**

Check the wash arms to make sure that they spin freely and that no nozzles are clogged.

To initially fill the machine, press the *POWER* switch On and press and hold the *DRAIN/FILL* switch on Fill for approximately ten seconds. Water level should be at the bottom of the ring on the drain tube (1.7 gallons) (Fig. 14). (Water to the top of the ring would be 1.9 gallons, and to the bottom of the overflow hole would be 2.3 gallons.) The overflow hole will automatically drain any excess water.

Check the chemical sight tubes (Fig. 15) before beginning dishwashing. Replenish any chemical supply containers that need to be replenished. If any chemical has been replenished, its delivery pump must be primed by pressing the corresponding prime switch — until the chemical reaches the end of the delivery tube.

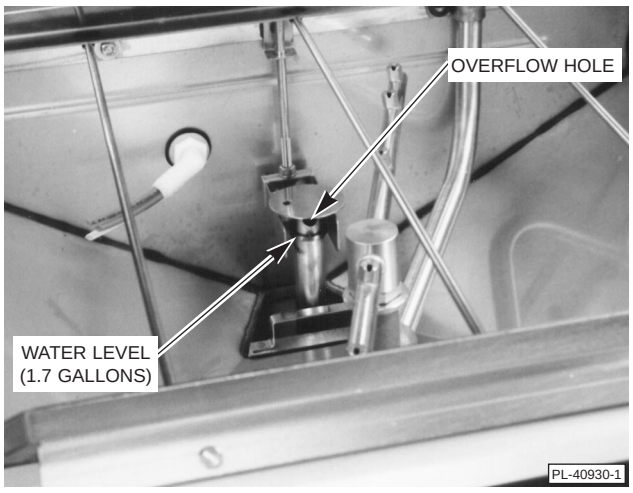


**Fig. 14**

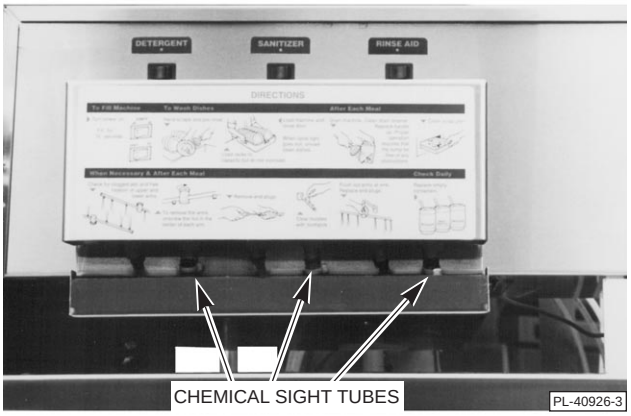


**Fig. 15**

## DISHWASHING

Scrape and/or rinse dishes to remove food particles and other debris. Never use steel wool on ware to be loaded into the dishwasher. Place the dishes in a rack. Do not stack dishes on top of each other as water must have free access to all sides of every dish. Stand plates edgewise in a peg-type rack (Fig. 16). Place cups, glasses and bowls upside down in an open or compartment-type rack (Fig. 16). Silverware and other small pieces should lay loosely on the bottom of an open-type rack.

Do not allow foreign objects to enter the unit, especially metallic contaminants.

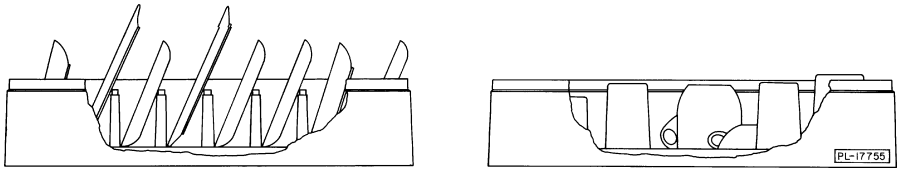


**Fig. 16**

Open doors, slide the rack of dishes into the dishwasher, close the doors, and begin rinsing and loading another rack of dishes. When the doors are closed, the dishwasher cycle will begin automatically.

After 90 seconds, the *CYCLE LIGHT* goes out to indicate that the cycle has been completed, the doors may be raised, and the rack of dishes can be removed. Slide the next rack of dishes into the dishwasher, close the doors and continue operation.

If the washing cycle is interrupted, the cycle will continue from the time of interruption and complete the cycle.

None of the machine functions will operate unless the *POWER* switch is on and the doors are closed.

Occasionally, check the drain pan strainer (Fig. 13) and clean it as necessary to prevent it from becoming clogged (which could result in water splashing onto the floor). DO NOT remove the drain pan strainer during a wash cycle.

Whenever there is an extended period of time between racks, check the thermometer before washing the next rack of dishes. If the water temperature is below 120°F, the machine must be manually drained and manually refilled with fresh water.

## DRAINING THE DISHWASHER

The machine may be drained by either pressing and holding the *DRAIN/FILL* switch on *DRAIN* until the machine is completely drained, or by opening the doors and removing the drain tube (the drain stopper is attached to the bottom of the drain tube) (Fig. 17). When the machine is completely drained, replace the drain tube/drain stopper, close the doors and hold the *DRAIN/FILL* switch on *FILL* for approximately ten seconds.

Drain and clean the machine at the end of each working shift.

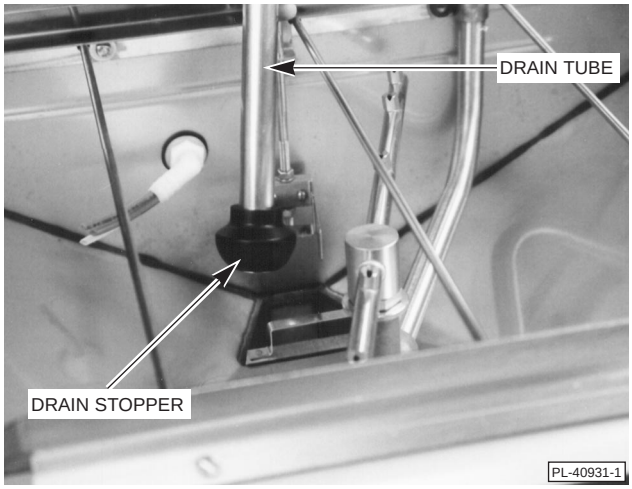


**Fig. 17**

## CLEANING THE DISHWASHER

Clean the dishwasher after each working shift. Never use steel wool to clean warewasher surfaces. Use only products formulated to be safe on stainless steel.

1. Drain machine. Turn the POWER switch Off.
2. Thoroughly cleanse and flush the dishwasher interior and then drain any water that may have accumulated. Wipe down the exterior of the machine. Remove remaining soil with a soft cloth or brush and mild cleanser. Rinse again. Do not allow food soil to accumulate on the tank bottom.

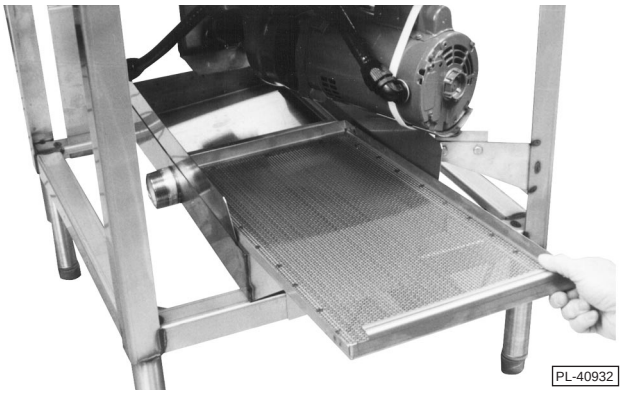


**Fig. 18**

3. Remove the pump intake strainer (Fig. 12), the drain tube/drain stopper (Fig. 17), and the drain pan strainer (Fig. 13) and scrub them in a sink.
4. Check the wash arms to make sure they spin freely and that no nozzles are clogged. If any obstructions are present, refer to Cleaning the Wash Arms, below.
5. Replace any components that were removed for cleaning. Make sure drain pan strainer is replaced with the strainer screen down and the handles at the front and back facing up (Fig. 18).
6. To continue washing, turn the POWER switch On, close the doors, and press and hold the *DRAIN/FILL* switch on *FILL* for 10 seconds.
7. After cleaning at end-of-day, leave doors open and allow the interior to air out and dry.

### Cleaning the Wash Arms

If the wash arms do not spin freely or if the nozzles contain lime deposits or other forms of debris, they need to be thoroughly cleaned, as follows:

1. Unscrew the knurled disks and remove the upper and lower wash / rinse arms (Fig. 19). Be careful not to drop the wash / rinse arms during removal, particularly the upper arm.
2. Use a straightened paper clip or a toothpick to poke any nozzle obstructions back into the wash arm.
3. Unscrew the threaded end caps (Fig. 20) and thoroughly clean and flush the wash arms in a sink. Replace the end caps.
4. Replace the arms. Rotate the knurled disks to screw in the hub of the upper and lower wash / rinse arms until secure but do not overtighten. The upper and lower wash / rinse arms are interchangeable.

**Fig. 19**

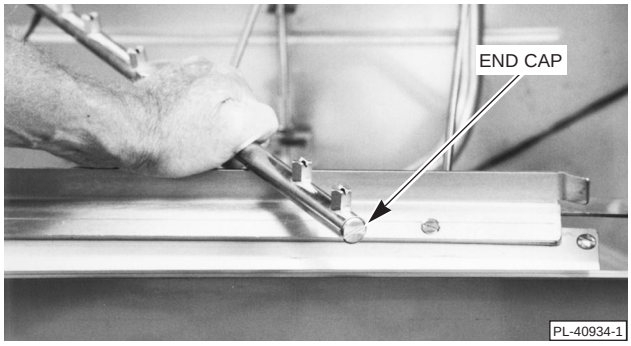


**Fig. 20**

## DOs AND DON'Ts FOR YOUR NEW HOBART WAREWASHER

**DO** assure proper water hardness.

**DO** pre-scrap dishes thoroughly.

**DO** use only detergents recommended by your chemical professional.

**DO** at the end of the day, thoroughly cleanse the machine, rinse, and dry (leave door open).

**DO** closely follow your chemical professional's prescribed deliming schedule.

**DO** use only products formulated to be safe on stainless steel.

**DO NOT** over soften water (recommended water hardness is no less than 4 grains per gallon).

**DO NOT** use detergents formulated for residential dishwashers.

**DO NOT** allow food soil to accumulate on the tank bottom.

**DO NOT** exceed chemical manufacturer's recommended concentrations for detergent, sanitizer, rinse aid, or lime scale remover.

**DO NOT** use steel wool to clean ware or warewasher surface.

**DO NOT** allow foreign objects to enter the unit, especially metallic contaminants.

**NOTE**: Failure to follow use, care, and maintenance instructions may void your Hobart warewasher warranty.

# MAINTENANCE

## DELIMING

**WARNING**: DELIMING SOLUTION MUST NOT COME IN CONTACT WITH BLEACH OR RINSE SOLUTION CONTAINING BLEACH USED IN THIS MACHINE. MIXING MAY CAUSE HAZARDOUS GAS TO FORM. THIS ENTIRE PROCEDURE MUST BE FOLLOWED STEP-BY-STEP FOR SAFE AND SATISFACTORY RESULTS.

The dishwasher should be delimed when needed. Frequency of deliming will depend on the mineral content of the water supply. In areas where the water supply contains high concentrations of water solids, frequent deliming will be necessary. Deliming should be done when you can see clear signs of lime deposits (a white chalky substance) on the inside walls and on the wash/rinse arms. Inspect the machine interior for lime deposits. If deliming is necessary, obtain a supply of deliming agent (such as Lime Away or LSR) and follow the instructions on the package and the procedure below:

1. Make sure the machine is at the end of a cycle. Deliming is only possible after the completion of a normal cycle.
2. Remove the standpipe assemblies from the sanitizer, rinse aid, and detergent containers and place them as close to the floor as possible. Place a catch pan under them.
3. Press and hold the sanitizer priming switch until the sanitizer line is completely cleared. Repeat this step for the detergent and rinse aid lines.
4. Run the machine through two complete cycles, leaving the sanitizer, detergent, and rinse aid standpipes OUT of their respective containers.
5. Remove the dish rack from the machine.
6. Be sure machine has water in sump.
7. Turn the *POWER* switch Off.
8. Turn the *DELIME/NORMAL* switch (at the rear of the control box, Fig. 21) to Delime. None of the other machine functions will operate in the delime mode.
9. Open doors, add deliming agent to the water in the dishwasher, carefully following supplier's instructions. The sump holds from 1.7 to 2.3 gallons of water.
10. Close the doors. Turn the *POWER* switch On. The machine will run continuously until the *DELIME/NORMAL* switch is returned to Normal.

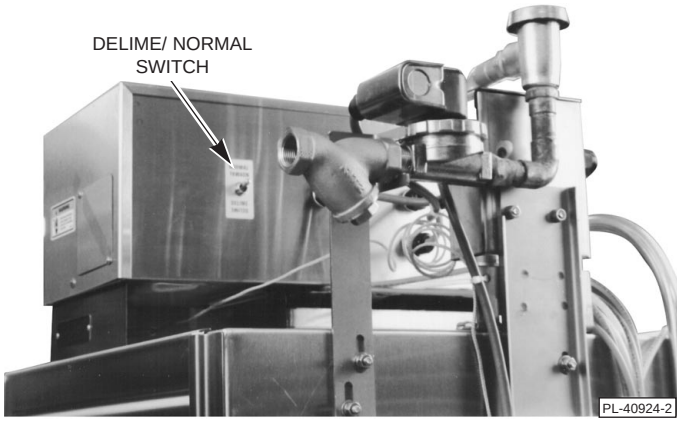


**Fig. 21**

11. After the dishwasher has run for the recommended length of time, turn the *DELIME/NORMAL* switch back to Normal. The machine will complete its cycle in 90 seconds. **CAUTION: Do not allow deliming agent to remain in the machine longer than recommended by the deliming agent manufacturer.**
12. Inspect interior of machine for lime deposits. Repeat Steps 6 through 11 if necessary.

Continue with step 13 on page 15.

13. Run machine without loading dishware for two complete cycles to remove the chemical deliming agent.
14. Reconnect sanitizer, detergent, and rinse aid systems.
15. With the standpipes installed in their respective containers (red in detergent, white in sanitizer, blue in rinse aid), press and hold each pump priming switch until the corresponding chemical reaches the end of its delivery tube.

The machine is now ready for operation; or, if at the end of the day, drain the machine and turn the *POWER* switch Off.

## LUBRICATION

The motor has sealed ball bearings and therefore requires no lubrication.

# TROUBLESHOOTING

Symptoms that persist after possible causes have been checked may require service.

| SYMPTOMS | POSSIBLE CAUSES |
|---|---|
| No Machine Operation | 1. Machine *POWER* switch in the *OFF* position.<br>2. Blown fuse or tripped circuit breaker at power supply.<br>3. *DELIME/NORMAL* switch in the *DELIME* position and machine in the middle of a cycle. |
| Continuous Machine Operation | 1. *DELIME/NORMAL* switch in *DELIME* position.<br>2. Problem with timer. Contact your local Hobart Service Office. |
| Dishes Not Clean | 1. Pump intake strainer clogged causing inadequate water supply to pump.<br>2. Obstruction in wash arm nozzles or bearings preventing arms from turning. Refer to CLEANING THE DISHWASHER, page 12.<br>3. Wash arms improperly assembled. Make sure end caps are assembled and the knurled disks on the wash / rinse arm hubs are secure.<br>4. Inadequate fill due to low supply water pressure and / or improper cycle timer adjustment.<br>5. Water temperature too low (140°F recommended, 120°F minimum).<br>6. Improper water hardness (4 – 6 grains/gallon is recommended).<br>7. Excessive lime deposits throughout wash/rinse system.<br>8. Dirty line strainer (see Fig. 6) causing reduced water flow. Turn off water supply, remove strainer cap, withdraw and clean screen, and reassemble.<br>9. Incorrect type or concentration of detergent.<br>10. Check to make sure chemical supply hoses are in the their proper container: Red in detergent, blue in rinse aid, white in sanitizer. Also, check the standpipes to make sure they extend to the bottom of the container.<br>11. Wash tube disconnected from manifold or O-ring leaking, resulting in low water pressure to upper arm.<br>12. Wash arm bearings (Fig. 22) damaged or excessively worn, preventing free rotation of the wash arm. To change the wash arm bearing assembly, unscrew bearing assembly from wash/rinse arm and replace with a new bearing assembly.<br>13. Check for empty chemical containers. |
| Spotting of Silverware, Glasses, or Dishes | 1. Improperly loaded racks.<br>2. Water temperature too low (140°F recommended, 120°F minimum).<br>3. Improper water hardness (4 – 6 grains/gallon is recommended).<br>4. Improper concentration of detergent, rinse aid, and/or sanitizer. |

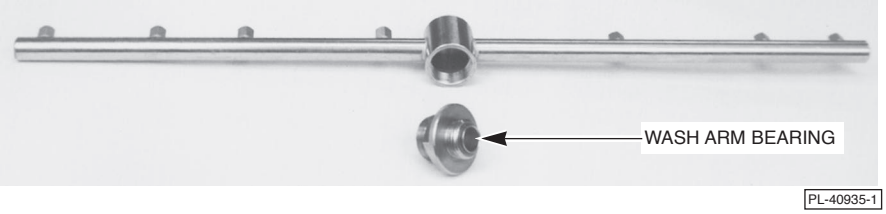


**Fig. 22**

INSTRUCTIONS

LAVE-VAISSELLE LT1

# *LAVE-VAISSELLE BASSE TEMPÉRATURE*

*MODÈLE*

*LT1* *ML-104239*


BUREAUX DE LA DIRECTION
701 RIDGE AVENUE
TROY, OHIO 45374-0001, ÉTATS-UNIS



**FORMULAIRE 18580 Rév. B (Novembre 2018)**

# TABLE DES MATIÈRES


GÉNÉRALITÉS ..... 3

INSTALLATION ..... 4

DÉBALLAGE ..... 4

EMPLACEMENT POUR L'INSTALLATION ..... 4

STABILISATION DE L'UNITÉ (Mise à niveau) ..... 4

PASSAGE D'UN FONCTIONNENT LINÉAIRE À UN FONCTIONNENT DANS LE COIN D'UNE PIÈCE ..... 4

SHÉMA D'INSTALLATION ..... 5

TABLES À VAISSELLE ..... 6

RACCORDS DE PLOMBERIE ..... 6

Raccordement du drain ..... 6

Raccordement du tuyau d'alimentation en eau ..... 6

CONNEXIONS ÉLECTRIQUES ..... 7

RAVITAILLEMENT EN DÉTERGENT À VAISSELLE ..... 7

AMORÇAGE DE LA POMPE ..... 7

RÉGLAGE DE LA MINUTERIE DE CYCLES ..... 8

FONCTIONNEMENT ..... 9

COMMANDES ..... 9

PRÉPARATION DE LA MACHINE ..... 10

LAVAGE DE LA VAISSELLE ..... 11

VIDANGE DU LAVE-VAISSELLE ..... 12

NETTOYAGE DU LAVE-VAISSELLE ..... 13

Nettoyage des bras de lavage ..... 13

CHOSES À FAIRE ET À NE PAS FAIRE EN UTILISANT VOTRE NOUVEAU LAVE-VAISSELLE À CAPOT HOBART ..... 14

ENTRETIEN ..... 15

DÉTARTRAGE ..... 15

LUBRIFICATION ..... 16

DÉPANNAGE ..... 17


© HOBART CORPORATION 1993, 1996

# Installation, utilisation et entretien du modèle de LAVE-VAISSELLE LT1

# CONSERVEZ CES INSTRUCTIONS

# GÉNÉRALITÉS

Le modèle de lave-vaisselle LT1 est un lave-vaisselle à désinfection chimique à basse température (température recommandée 140°F, température minimum 120°F), de type remplissage et vidange pour une utilisation avec des paniers de 20 po x 20 po pour les ustensiles. Celui-ci est équipé d'un moteur de pompe avec protection thermique (interne) de ¾ chevaux protégé thermiquement (interne). Le moteur doit se refroidir avant de redémarrer la pompe.

Les bras de lavage/rinçage tournants dotés d'un roulement à billes en acier inoxydable situés dans la partie supérieure et inférieure fournissent une distribution complète d'eau sous forme de jets à haute pression vers toutes les surfaces de la vaisselle. Les bras gicleurs sont facilement amovibles pour un nettoyage facile et sont interchangeables. La tuyauterie en acier inoxydable connecte les systèmes supérieurs et inférieurs.

Les trois portes s'ouvrent en même temps lorsque la poignée activée par des ressorts à contrepoids est relevée. Des glissières de porte durables facilitent l'ouverture et la fermeture.

Le LT1 peut laver jusqu'à 40 paniers par heure. L'utilisation de l'eau est de 1,7 gallon par panier.

Après le remplissage manuel initial, la machine lave automatiquement un panier de vaisselle, évacue l'eau de lavage, puis se remplit d'eau propre pour le cycle de rinçage. L'eau de rinçage reste dans la machine pour le prochain cycle de lavage. Au moment approprié au cours de chaque cycle, une quantité appropriée de détergent à vaisselle, d'agent de rinçage et d'assainisseur est pompée dans la cuve de lavage.

La synchronisation de cycles se présente comme suit :

| | | |
|---|---|---|
| Lavage ..... | 40 | secondes |
| Évacuation ..... | 10 | secondes |
| Vidange ..... | .3 | secondes |
| Remplissage ..... | 9 | secondes |
| Rinçage..... | .20 | secondes |

Le panneau avant en acier inoxydable est disponible en option.

**LAVE-VAISSELLE MODÈLE LT1 ILLUSTRÉ AVEC PANNEAU AVANT EN OPTION**

# INSTALLATION

## DÉBALLAGE

Immédiatement après le déballage du lave-vaisselle, vérifiez que celui-ci n'a pas subi d'éventuels dommages lors du transport. Si l'on constate que la machine est endommagée, conservez l'emballage et contactez le transporteur dans un délai de 15 jours à compter de la livraison.

Avant l'installation, vérifiez que l'alimentation électrique est conforme aux spécifications sur la plaque signalétique de la machine qui est située à droite du boîtier de commande.

## EMPLACEMENT

Avant de décider de l'emplacement de la machine, assurez-vous qu'une attention particulière a été portée à l'approvisionnement en eau, au raccord de vidange, aux conduits électriques, à l'encombrement des tablettes, aux contenants pour produits chimiques et aux conduites d'alimentation, ainsi qu'un dégagement suffisant pour l'ouverture des portes. Un capot ou un évent peut être nécessaire afin de se conformer aux codes de construction locaux.

## STABILISATION DE L'UNITÉ (Mise à niveau)

Le lave-vaisselle doit être mis à niveau avant que toutes les connexions soient effectuées. Une fois que le lave-vaisselle est dans son emplacement d'utilisation, vissez le pied fileté selon les besoins pour mettre la machine à niveau longitudinalement et latéralement.

## PASSAGE D'UN FONCTIONNENT LINÉAIRE À UN FONCTIONNENT DANS LE COIN D'UNE PIÈCE

Le LT1 est livré directement depuis l'usine pour un fonctionnement linéaire. Pour passer à un fonctionnent dans le coin d'une pièce, déplacez la glissière du panier et l'écran pare-éclaboussures comme suit :

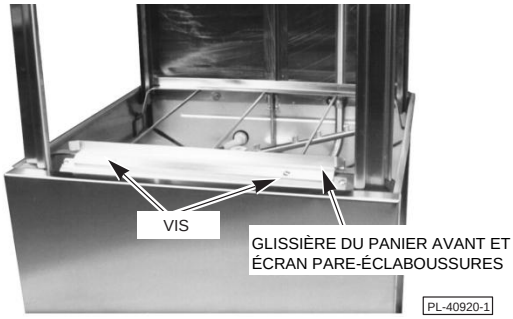


**Fig. 1**

1. Retirez les deux vis et écrous qui tiennent en place la glissière du panier et l'écran pare-éclaboussures (Fig. 1) et retirez le panier avant et l'écran pare-éclaboussures. Réassemblez la glissière du panier avant et l'écran pare-éclaboussures en repositionnant les deux vis et écrous dans les mêmes trous de montage à partir desquels ils ont été retirés.

2. Retirez les deux vis et écrous au niveau des bords extérieurs de l'écran pare-éclaboussures (Fig. 2).

3. Une fois que les deux vis et écrous sont retirés à l'étape 2, fixez de nouveau la glissière du panier avant et l'écran pare-éclaboussures sur le côté gauche de l'assemblage de la glissière du panier à l'aide les trous de montage (Fig. 3) fournis.

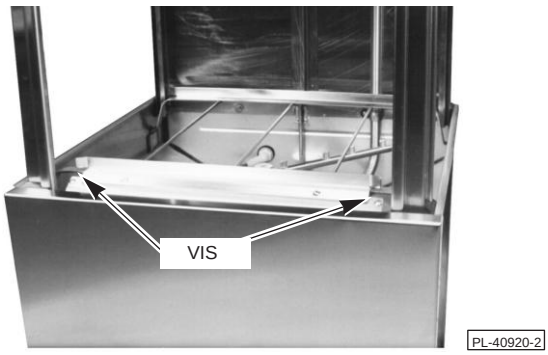


**Fig. 2**

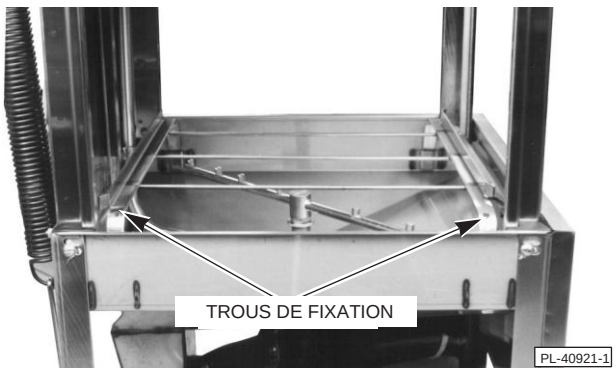


**Fig. 3**

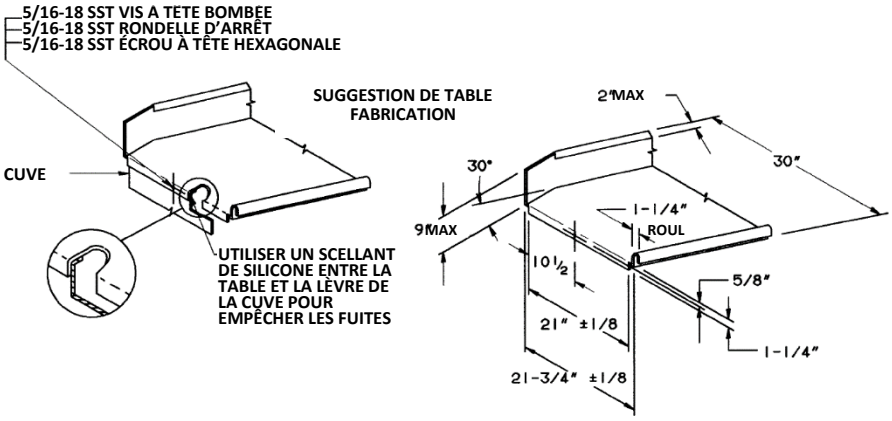


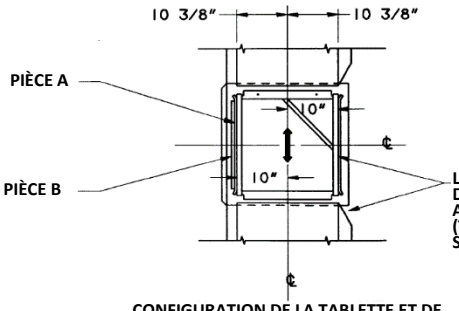


**CONFIGURATION DE LA TABLETTE ET DE LA GLISSIÈRE INSTALLATION LINÉAIRE**

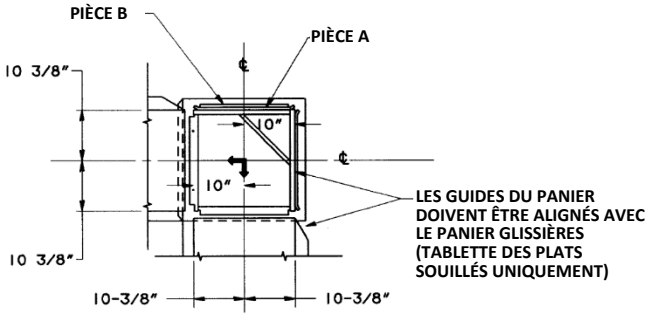


**CONFIGURATION DE LA TABLETTE ET DE LA GLISSIÈRE INSTALLATION LINÉAIRE**

**REMARQUE : LE PASSAGE À UN FONCTIONNENT DANS LE COIN D'UNE PIÈCE EST ACCOMPLI EN DÉPLAÇANT LES PIÈCES A, B, ET LES ATTACHES PROVENANT DE POSITION D'INSTALLATION LINÉAIRE À UNE POSITION D'INSTALLATION EN COIN, COMME ILLUSTRÉ CI-DESSUS.**

**REMARQUES CONCERNANT LA PLOMBERIE :**

**DISPOSITIF ANTIBÉLIER (CONFORME À LA NORME ASSE-1010 OU ÉQUIVALENT) DEVANT ÊTRE FOURNI (PAR LES ENTITÉS EXTERNES) DANS LA CONDUITE COMMUNE D'ALIMENTATION EN EAU AU COURS DE LA CONNEXION DE MAINTENANCE**

**LA DURETÉ DE L'EAU RECOMMANDÉE DOIT *ÊTRE* DE 4 -6 GRAINS POUR OBTENIR DE MEILLEURS RÉSULTATS.**

**LA PRESSION D'EAU RECOMMANDÉE VERS LE LAVE-VAISSELLE EST DE 20-25 PSI 15 PSI MIN - 25 PSI MAX.). SI DES PRESSIONS PLUS ÉLEVÉES QUE 25 PSI SONT PRÉSENTES, UN RÉGULATEUR DE PRESSION AVEC UN ENSEMBLE DE DÉRIVATION INTERNE PAR DILATATION THERMIQUE DEVRA ÊTRE FOURNI (PAR LES ENTITÉS EXTERNES) DANS LA CONDUITE D'EAU MENANT AU LAVE-VAISSELLE.**

**POUR PLUS DE COMMODITÉ LORS DU NETTOYAGE, LE ROBINET D'EAU DEVRA *ÊTRE* INSTALLÉ À PROXIMITÉ DE LA MACHINE AVEC UN FLEXIBLE ROBUSTE ET**

**DES NOTES DIVERSES :**

**TOUTES LES DIMENSIONS PRISES À PARTIR DE LA LIGNE DE PLANCHER PEUVENT AUGMENTER DE 3/4 PO OU DIMINUER DE 1/2 PO SELON LE RÉGLAGE DU PIED.**

**POIDS NET DE LA MACHINE : 239 LB.**
**POIDS D'EXPÉDITION INTÉRIEUR : 304 LB.**

**TAILLE DES PANIERS - 19-3/4 PO : × 19-3/4 Po**
**3 /4 H .P . MOTEUR**

**AVERTISSEMENT**

**CONNEXIONS ÉLECTRIQUES ET DE MISE À LA TERRE DOIVENT SE CONFORMER AUX PORTIONS APPLICABLES DU NATIONAL ELECTRICAL CODE (NEC) ET/OU D'AUTRES CODES ÉLECTRIQUES LOCAUX**

**LES RACCORDEMENTS DE PLOMBERIE DOIVENT SE CONFORMER AVEC LES MESURES SANITAIRES, DE SÉCURITÉ, ET DE PLOMBERIE APPLICABLES.**

**INFORMATIONS SUR LES CONNEXIONS**
**(*AFF - AU-DESSUS D'UN PLANCHER FINI)**

**LÉGENDE**

**E1 CONNEXION ÉLECTRIQUE : ORIFICE DU CONDUIT 1/2 PO. 66 - 7/16 PO AFF.**

**P1 BRANCHEMENT AU RÉSEAU D'EAU COMMUN : 120 ˚F EAU MIN. : 3/4 PO FPT. 62 -9/16 PO AFF.**

**P2 VIDANGE : 2 PO FPT. 12- 1/2 PO AFF.**

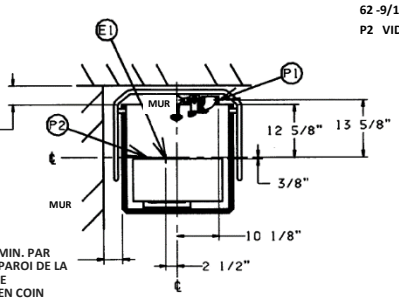


**DÉGAGEMENT DE 4 1/2 PO MIN PAR RAPPORT AU CAISSON POUR UNE INSTALLATION LINÉAIRE OU UNE INSTALLATION EN COIN**

**DÉGAGEMENT MIN. PAR RAPPORT À LA PAROI DE LA CUVE POUR UNE INSTALLATION EN COIN**

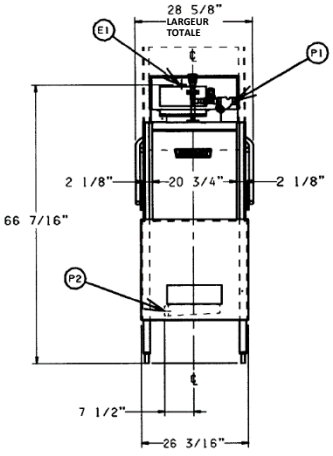


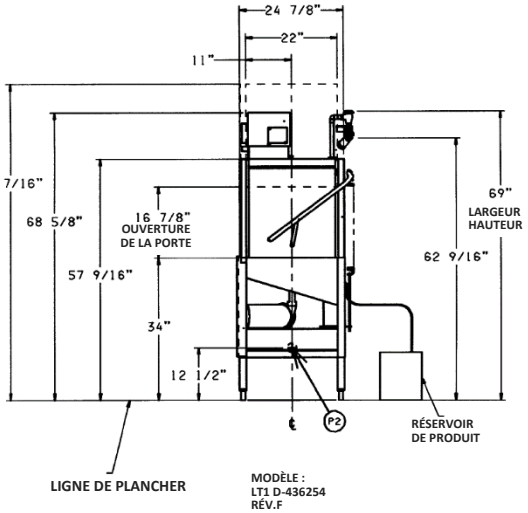


**MODÈLE :**
**LT1 D-436254**
**RÉV.F**

| CONNEXION ÉLECTRIQUE MOTEURS ET CHALEUR DE LA CUVE ÉLECTRIQUE | | | |
|---|---|---|---|
| SPÉC. ÉLECTRIQUES | AMPÉRAGE MAXI | ALIMENTATION MINIMALE CONDUCTEUR DE COURT-CIRCUIT INTENSITÉ | NOMINALE SURINTENSITÉ DISPOSITIF PROTECTEUR |
| 120/60/1 | 14.0 | 20 | 20 |
| 380/50/3 | 2.4 | 15 | 15 |
| 220/50/1 | 6.5 | 15 | 15 |

**Schéma de montage - 436254**

## TABLETTES À VAISSELLE

L'extrémité de la tablette à vaisselle devra être tournée vers le bas et montée sur la lèvre de la cuve du lave-vaisselle (Fig. 4). Utilisez un enduit d'étanchéité approuvé NSF entre la tablette et la lèvre de la cuve pour empêcher les fuites. Fixez les tablettes à la lèvre de la cuve; des vis à tête bombée (fournies par d'autres entités) sont recommandées.

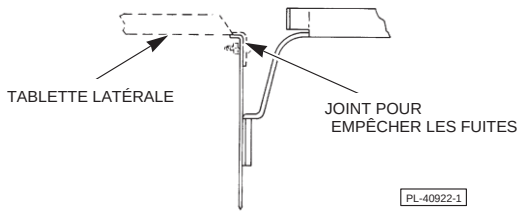


**FIG. 4**

## RACCORDEMENTS DE PLOMBERIE

**AVERTISSEMENT** : LES RACCORDEMENTS DE PLOMBERIE DOIVENT SE CONFORMER À TOUS LES CODES SANITAIRES, DE SÉCURITÉ ET DE LA PLOMBERIE.

Le plombier qui raccorde cette machine est chargé de veiller à ce que les conduites d'eau soient BIEN NETTOYÉES AVANT de la connecter à n'importe quelle vanne manuelle ou électrovanne. Ce « nettoyage » est nécessaire pour éliminer tous les corps étrangers, tels que des copeaux (résultant de la découpe ou du filetage des tuyaux), de la pâte à tuyaux provenant des conduites, ou, si des raccords soudés sont utilisés, des résidus de soudure ou des boutures provenant de la tuyauterie. Les débris, s'ils ne sont pas enlevés, peuvent se déposer dans les vannes et les rendre inopérantes.

Les vannes manuelles ou les électrovannes souillées par des corps étrangers, et tout frais résultant de ces salissures, ne sont PAS la responsabilité du fabricant.

### Raccord de vidange

Lorsque le lave-vaisselle est expédié depuis l'usine, le bac de vidange est monté de sorte que l'eau de vidange (Fig. 5) s'évacue par le côté gauche de la machine. Si la configuration de votre plomberie exige que l'eau de vidange s'évacue par le côté droit de la machine, faites tourner le bac de vidange et la crépine, comme suit :

1. Retirez les 2 vis et écrous à l'avant (Fig. 5) et les 2 vis et d'écrous à l'arrière du bac de vidange.
2. Faites tourner la crépine du bac de vidange de 180° de sorte que l'eau de vidange s'évacue par le côté droit de la machine.
3. Fixez le bac de vidange en place en réinstallant 2 vis et écrous à l'avant et 2 vis et écrous à l'arrière.

Un raccord NPT (filetage externe) de 2 po est fourni au niveau du bac de vidange pour une connexion adéquate menant à une conduite appropriée.

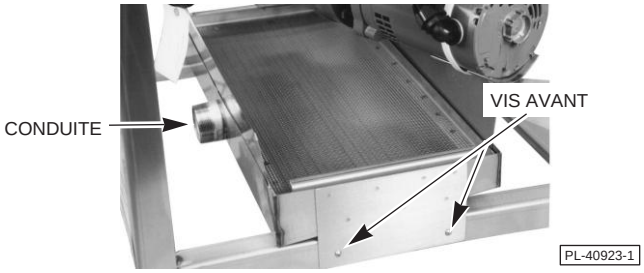


**Fig. 5**

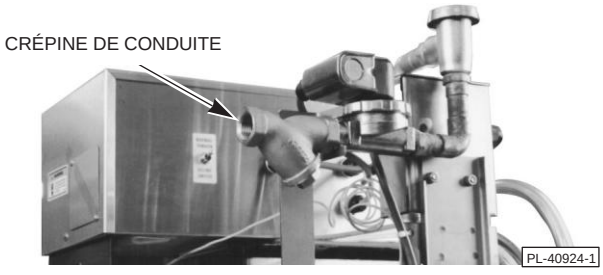


**Fig. 6**

### Raccordement à l'approvisionnement en eau

Un dispositif antibélier (Conforme à la norme ASSE-1010) devra être fourni (par d'autres entités) dans la conduite d'alimentation en eau en amont par rapport à sa connexion à la crépine de conduite. Branchez la conduite d'alimentation en eau à la crépine de conduite à l'aide d'un tuyau de ¾ po (Fig. 6).

La température d'eau recommandée est de 140°F (60°C); la température minimale est de 120°F (49°C). Une pression d'écoulement de 20 - 25 psig est recommandée (une pression d'écoulement de 15 – 25 psig est requise) au niveau du lave-vaisselle. Si la pression de l'eau est supérieure à 25 psig, une vanne de régulation de pression avec un ensemble de dérivation interne par dilatation thermique doit être fournie (par d'autres entités) dans la conduite d'alimentation en eau. Pour plus de commodité lors du nettoyage, un robinet d'eau devra être installé à proximité de la machine avec un flexible à usage intensif et un dispositif de soupape de compression. La dureté de l'eau doit être correcte. La plage de dureté recommandée est de 4 - 6 grains par gallon. Une dureté réduite favorise la corrosion, une dureté plus élevée peut provoquer une formation excessive de tartre.

## CONNEXION ÉLECTRIQUE

**AVERTISSEMENT** : LES CONNEXIONS ÉLECTRIQUE ET DE MISE À LA TERRE DOIVENT SE CONFORMER AUX PORTIONS APPLICABLES DU NATIONAL ELECTRICAL CODE (NEC) ET/OU D'AUTRES CODES LOCAUX APPLICABLES EN MATIÈRE D'ÉLECTRICITÉ.

**AVERTISSEMENT** : DÉBRANCHEZ L'ALIMENTATION ÉLECTRIQUE ET PLACEZ UNE ÉTIQUETTE SUR L'INTERRUPTEUR DE DÉCONNEXION POUR INDIQUER QUE VOUS ÊTES EN TRAIN DE TRAVAILLER SUR LE CIRCUIT.

**DONNÉES ÉLECTRIQUES**

| Modèle | Volts / Hertz / Phase | Intensité nominale minimum du circuit / AMPÉRAGE maximum du dispositif protecteur |
|---|---|---|
| LT1 | 120 / 60 / 1 | 20 |
| | 220 / 50 / 1 | 15 |
| | 380 / 50 / 3 | 15 |

Compilé conformément au National Electrical Code (NEC), ANSI / NFPA 70, édition 1996.

Branchez l'alimentation électrique entrante à travers l'orifice pour une conduite d'une grandeur nominale de 1/2 po (Fig. 7) dans la partie arrière du boîtier de commande. Des raccordements en tire-bouchon sur le contacteur de la machine et un fil de terre sont fournis. Reportez-vous au schéma de câblage situé sur l'intérieur du couvercle du boîtier de commande.

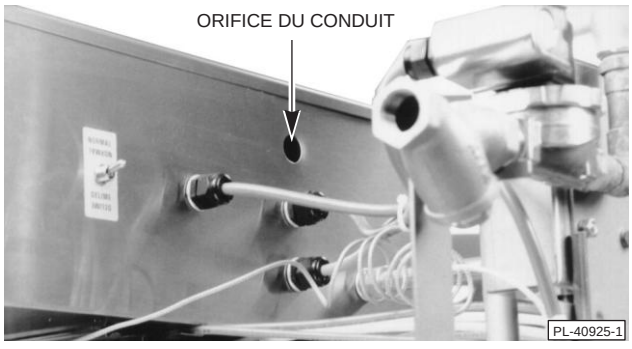


**Fig. 7**

**Fig. 8**

## APPROVISIONNEMENT EN PRODUITS CHIMIQUES

Placez les contenants pour détergent à vaisselle, agent de rinçage et assainisseur (que vous devrez obtenir auprès d'un fournisseur indépendant) dans un endroit où les tubes d'alimentation seront en mesure de les atteindre. Placez le tuyau d'alimentation rouge dans le contenant pour le détergent à vaisselle, le blanc dans le contenant pour l'assainisseur et le bleu dans le contenant de l'agent de rinçage. Assurez-vous que les tubes d'alimentation s'étendent jusque vers le bas de chaque contenant.

## AMORÇAGE DE LA POMPE

Avant utilisation, les pompes d'alimentation en détergent, assainisseur et agent de rinçage doivent être amorcées. Des commutateurs d'amorçage (Fig. 8) sont fournis sur le boîtier de commande. En s'assurant que l'alimentation électrique est branchée, que les portes sont fermées et que les tubes d'alimentation sont correctement installés dans chaque contenant, mettez l'interrupteur d'alimentation en position On, appuyez sur le commutateur de remplissage (FILL) pour remplir la cuve de lavage avec de l'eau, et appuyez sans relâcher sur chaque commutateur d'amorçage jusqu'à ce que le produit chimique correspondant atteigne l'extrémité du tube d'alimentation.

L'amorçage est nécessaire uniquement lors de l'installation et après le détartrage ou le remplacement du/des contenant(s) d'assainisseur, d'agent de rinçage ou de détergent.

## RÉGLAGE DE LA MINUTERIE DE CYCLES

La minuterie de cycles, qui régule le cycle du lave-vaisselle cycle, peut nécessiter des ajustements afin de l'adapter aux conditions locales. Pour accéder à la minuterie de cycles, desserrez la vis inférieure sur le couvercle d'accès situé sur le côté droit de la boîte de commande et faites tourner le couvercle d'accès vers le haut (Fig. 9).

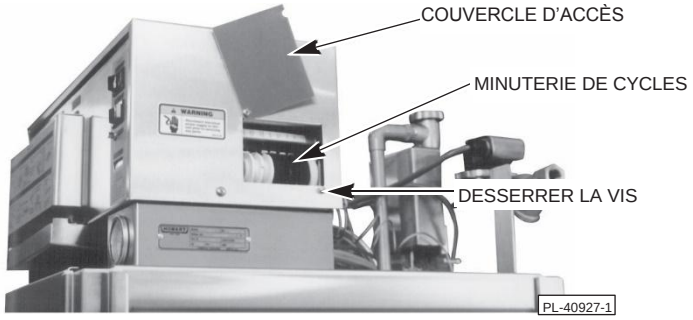


**Fig. 9**

**Fig. 10**

La minuterie de cycles (Fig. 9) effectue un tour complet (un cycle de lave-vaisselle) en 90 secondes. Celle-ci est composée de sept cames, dont quatre peuvent être ajustées. Ces cames actionnent des commutateurs qui contrôlent diverses fonctions de la machine. Un indicateur de degrés est situé à l'extrémité droite de la minuterie et des encoches correspondantes sur chaque came sont délimitées en cinq incréments de degrés. Chaque quatre degrés de rotation correspond à une seconde.

Une description des sept cames de la minuterie, de gauche à droite, et la fonction de chaque came suit :

1. La came ***Cycle/Réinitialisation***, qui n'est pas réglable, contrôle l'alimentation du moteur de la minuterie et est activée par le commutateur des cycles de la porte.
2. La came ***Lavage/Démarrage***, qui n'est pas réglable, contrôle l'alimentation du moteur de la pompe de lavage.

3. La came ***Vidange***, qui n'est pas réglable, contrôle l'alimentation de la vanne de vidange. Cette came est réglée en usine pour ouvrir l'orifice de vidange à 42,5 secondes dans le cycle et de le maintenir ouvert jusqu'à 52.5 secondes dans le cycle.

4. La came ***Remplissage/Rinçage*** contrôle l'alimentation de la vanne de remplissage. Au cours des trois dernières secondes de la durée de la vidange, la vanne de remplissage s'ouvre pour fournir un rinçage par eau propre de la cuve de lavage. Cette durée de rinçage peut être augmentée ou diminuée, tel que cela est requis par des conditions locales de fonctionnement, en faisant tourner la moitié droite de la came. À une pression d'écoulement de 20 psig, la quantité requise d'eau, 1,7 gallon, est autorisée à circuler dans le lave-vaisselle. Si la pression d'écoulement est différente que 20 psig (ou si la durée d'écoulement de la vidange a été modifiée), la durée de remplissage devra être augmentée ou diminuée pour permettre au lave-vaisselle de fonctionner avec un minimum de 1,7 gallon d'eau. Référencez la Fig. 14 (page 10) pour identifier le repère de niveau d'eau requis de 1.7 gallon.

5. La came ***Détergent*** contrôle l'alimentation de la pompe d'alimentation en détergent. Cette came est réglée en usine pour actionner la pompe à 1 secondes dans le cycle et la désactionner à 6.5 secondes dans le cycle. Ce délai peut être augmenté ou diminué pour tenir compte du type et de la concentration de détergent.

6. La came ***Assainisseur*** contrôle l'alimentation de la pompe d'alimentation en assainisseur. Cette came est réglée en usine pour actionner la pompe à 57 secondes dans le cycle et la désactionner à 60 secondes dans le cycle. Ce délai peut être augmenté ou diminué pour tenir compte du type et de la concentration d'assainisseur.

7. La came ***Agent de rinçage*** contrôle l'alimentation de la pompe d'alimentation en agent de rinçage. Cette came est réglée en usine pour actionner la pompe à 56 secondes dans le cycle et la désactionner à 59 secondes dans le cycle. Ce délai peut être augmenté ou diminué pour tenir compte du type et de la concentration d'agent de rinçage.

L'heure de début et l'heure de fin de chaque fonction est contrôlée par la taille de l'interstice entre les moitiés gauche et droite de la came concernée et le degré de rotation auquel l'interstice se produit. Si un ajustement est nécessaire, utilisez la clé de réglage de la minuterie fournie (Fig. 10) (incluse à l'intérieur du boîtier de commande). Faites pivoter le côté gauche de chaque came pour ouvrir l'interstice (augmentation du temps de fonctionnement en position « on ») ou fermer l'écart (du temps de fonctionnement en position « on »).

# UTILISATION

**AVERTISSEMENT : les ustensiles faits d'étain, d'aluminium, et d'argent seront attaqués par le produit désinfectant à base d'hypochlorite de sodium (eau de javel sous forme liquide) utilisé dans cette machine et ne devraient donc pas être lavés dans celle-ci.**

En plus de ces instructions détaillées, de brèves instructions pour le fonctionnement et le nettoyage peuvent être trouvées sur l'avant du boîtier de commande.

**COMMANDES** (Fig.11)

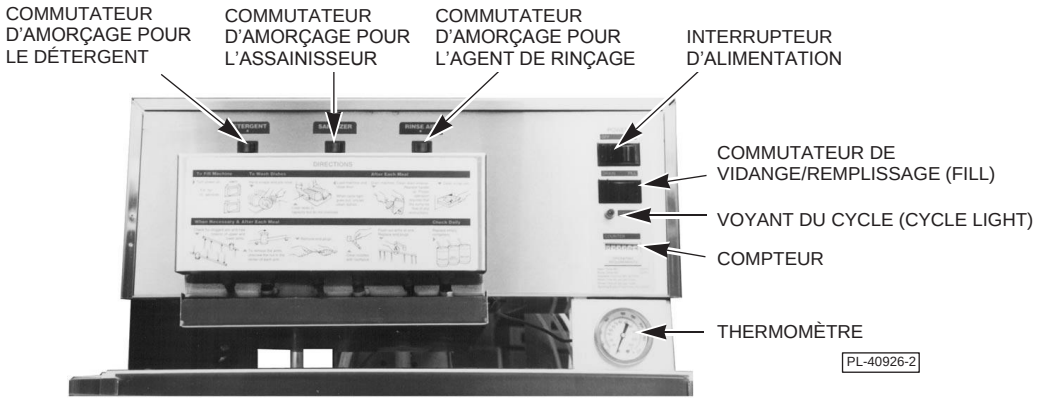


**Fig. 11**

L'interrupteur d'alimentation (*POWER*) met l'appareil sous tension et hors tension.

Les commutateurs d'amorçage pour le détergent, l'assainisseur et l'agent de rinçage sont utilisés pour amorcer les pompes d'alimentation. Pour amorcer les pompes, appuyez sans relâcher sur le commutateur d'amorçage jusqu'à ce que le produit chimique correspondant atteigne l'extrémité du tube d'alimentation.

Le commutateur de *vidange (DRAIN)/remplissage (FILL)*, lorsque celui-ci est maintenu enfoncé sur *FILL*, ouvre la vanne de remplissage et permet à l'eau de s'écouler dans le lave-vaisselle. La vanne de remplissage restera ouverte tant que le commutateur demeure enfoncé.

Le commutateur de *vidange (DRAIN)/remplissage (FILL)*, lorsque celui-ci est maintenu enfoncé sur *DRAIN*, ouvre la vanne de vidange et permet à l'eau de s'évacuer du lave-vaisselle. La vanne de vidange restera ouverte tant que le commutateur demeure enfoncé.

Le *VOYANT DU CYCLE (CYCLE LIGHT)* indique qu'un cycle de lavage est en cours.

Le *THERMOMÈTRE* indique la température de l'eau dans le carter du lave-vaisselle.

Le *COMPTEUR* indique le nombre de cycles qui ont été exécutés.

## PRÉPARATION DE LA MACHINE

Procédez à une vérification afin de vous assurer que la crépine d'admission de la pompe (Fig. 12), la crépine du bac de vidange (Fig. 13), et le tube de vidange (Fig. 17) sont en place et que les deux crépines sont exemptes de débris. La crépine d'admission de la pompe doit tomber complètement au fond du carter. LE DRAIN ET LES CRÉPINES DOIVENT ÊTRE PROPRES ET EXEMPTS DE DÉBRIS À TOUS MOMENTS.

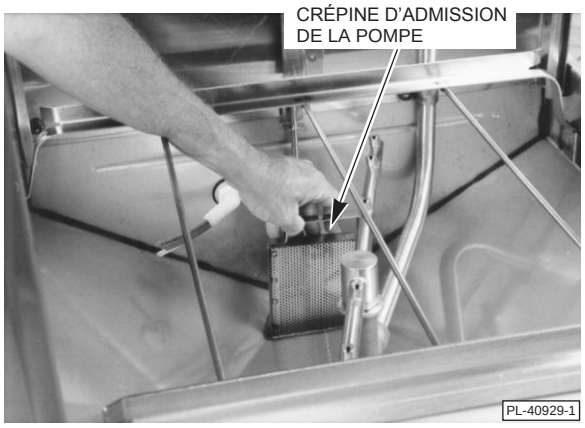


**Fig. 12**

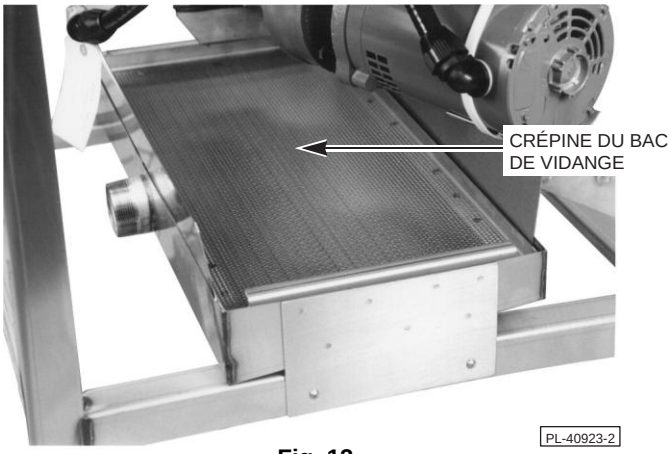


**Fig. 13**

Vérifiez les bras de lavage afin de vous assurer qu'ils tournent librement et qu'aucun gicleur n'est obstrué.

Pour procéder au remplissage initial de la machine, appuyez sur l'interrupteur d'alimentation *POWER* pour le mettre en position On et appuyez sans relâcher sur le commutateur de *vidange (DRAIN)/remplissage (FILL)*, sur « Fill » pendant environ dix secondes. Le niveau d'eau devra se situer en bas de la bague sur le tube de vidange (1,7 gallon) (Fig. 14). (L'eau au niveau de la partie supérieure de la bague devra indiquer 1,9 gallon, et au niveau de la partie inférieure du trop-plein, celle-ci devra indiquer 2,3 gallons.) Le trop-plein évacuera automatiquement l'excès d'eau.

Vérifiez les regards de débit du produit chimique (Fig. 15) avant de lancer le lavage de la vaisselle. Remplissez les contenants pour produits chimiques qui doivent être réapprovisionnés. Si un produit chimique a été réapprovisionné, sa pompe de livraison devra être amorcée en appuyant sur le commutateur d'amorçage correspondant — jusqu'à ce que le produit chimique atteigne l'extrémité du tube d'alimentation.

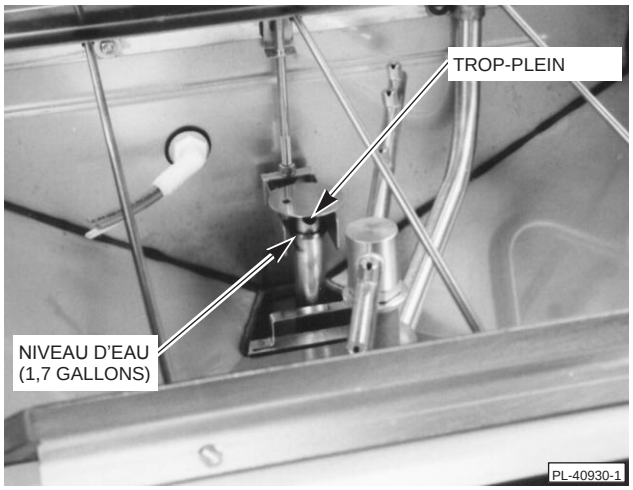


**Fig. 14**

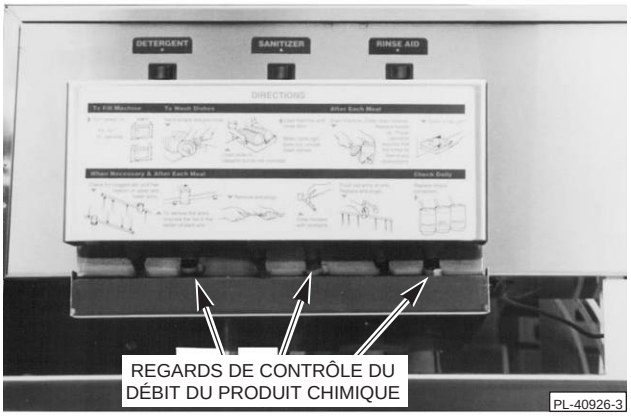


**Fig. 15**

## LAVAGE DE LA VAISSELLE

Grattez et/ou rincez les plats pour enlever les particules d'aliments et autres débris. N'utilisez jamais de la laine d'acier sur de la vaisselle qui doit être chargée dans le lave-vaisselle. Placez les plats dans un panier. N'empilez pas les plats les uns sur les autres étant donné que l'eau doit pouvoir atteindre toutes les surfaces de chaque plat. Placez les assiettes debout dans un panier à compartiments (Fig. 16). Placez les tasses, les verres et les bols à l'envers dans un panier à hauteur ajustable (Fig. 16). L'argenterie et les autres ustensiles de petite taille peuvent être déposés librement dans des paniers ouverts à fonds plats.

Assurez-vous qu'aucun objet étranger ne soit accidentellement placé dans l'unité, surtout des contaminants métalliques.

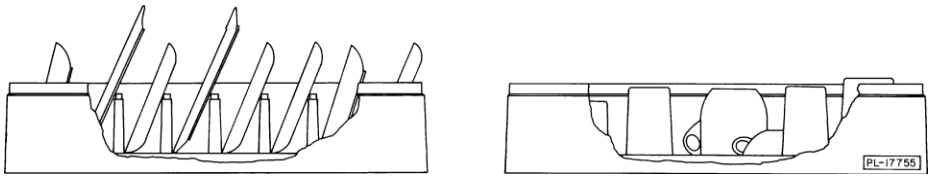


**Fig. 16**

Ouvrez les portes, faites glisser le panier contenant les plats dans le lave-vaisselle, fermez les portes, et lancez le processus de rinçage et le chargement d'un autre panier de plats. Lorsque les portes sont fermées, le cycle du lave-vaisselle commencera automatiquement.

Après 90 secondes, le *VOYANT DU CYCLE (CYCLE LIGHT)* s'éteint pour indiquer que le cycle est terminé, les portes peuvent être relevées, et le panier contenant les plats peut être retiré. Faites glisser le prochain panier de plats dans le lave-vaisselle, fermez les portes et continuez l'opération.

Si le cycle de lavage est interrompu, le cycle continuera à partir de l'heure de l'interruption et terminera le cycle.

Aucune des fonctions de la machine ne fonctionnera tant que l'interrupteur *d'alimentation (POWER)* est allumé (Position On) et que les portes sont fermées.

À l'occasion, vérifiez la crépine du bac de vidange (Fig. 13) et nettoyez-la le cas échéant afin d'éviter qu'elle nes'encrasse et s'obstrue (ce qui est susceptible d'entraîner des déversements d'eau sur le plancher). Ne retirez PAS la crépinedu bac de vidange pendant un cycle de lavage.

Lorsqu'il y a une période d'inactivité prolongée entre les paniers, vérifiez le thermomètre avant de laver le prochain panier contenant des plats. Si la température de l'eau se situe au-dessous de 120°F, la machine doit être purgée manuellement et remplie manuellement avec de l'eau propre.

## VIDANGE DU LAVE-VAISSELLE

La machine peut être vidangée en appuyant et en maintenant enfoncé le commutateur *de vidange (DRAIN)/remplissage (FILL)* sur « DRAIN » jusqu'à ce que la machine soit complètement vidangée, ou en ouvrant les portes et en retirant le tube de vidange (le bouchon de vidange est fixé au niveau de la partie inférieure du tube de vidange) (Fig. 17). Lorsque la machine est complètement vidangée, remplacez le tube/bouchon de vidange, fermez les portes et appuyez sans relâcher sur le commutateur de *vidange (DRAIN)/remplissage (FILL)*, sur « Fill » pendant environ dix secondes.

Procédez à la vidange et au nettoyage de la machine à la fin de chaque quart de travail.

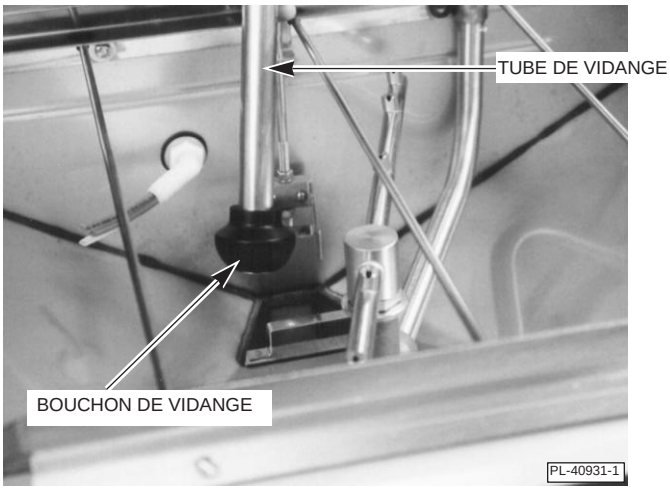


**FIG. 17**

## NETTOYAGE DU LAVE-VAISSELLE

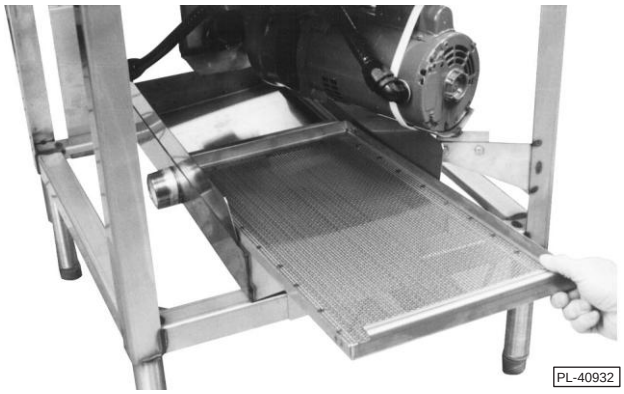


**FIG. 18**

Nettoyez le lave-vaisselle après chaque quart de travail. N'utilisez jamais de la laine d'acier pour nettoyer les surfaces du lave-vaisselle à capot. Utilisez uniquement des produits formulés pour être sécuritaires sur les surfaces en acier inoxydable.

1. Procédez à la vidange de la machine. Mettez l'interrupteur d'alimentation (POWER) en position Off (Arrêt).
2. Rincez et purgez soigneusement la partie interne du lave-vaisselle puis évacuez toute l'eau qui s'est possiblement accumulée. Essuyez l'extérieur de la machine. Enlevez les résidus restants avec un chiffon doux ou une brosse douce et un nettoyant doux. Rincez à nouveau. Ne laissez pas les résidus d'aliments s'accumuler au fond de la cuve.
3. Retirez la crépine d'admission de la pompe (Fig. 12), le tube/bouchon de vidange (Fig. 17), et la crépine du bac de vidange (Fig. 13) puis nettoyez-les en les frottant dans un évier.
4. Vérifiez les bras de lavage afin de vous assurer qu'ils tournent librement et qu'aucun gicleur n'est obstrué. Si des obstructions sont présentes, reportez-vous à la rubrique Nettoyage des bras de lavage, ci-dessous.
5. Remplacez tous les composants qui ont été retirés pour le nettoyage. Assurez-vous que la crépine du bac de vidange est remplacée par le panier-filtre orienté vers le bas et les poignées à l'avant et à l'arrière orientées vers le haut (Fig. 18).
6. Pour continuer le processus de lavage, mettez l'interrupteur d'alimentation en position On, fermez les portes et appuyez sans relâcher sur le commutateur de *vidange (DRAIN)/remplissage (FILL)*, sur « FILL » pendant 10 secondes.
7. Après avoir procédé au nettoyage en fin de journée, laissez les portes ouvertes afin de permettre à la partie intérieure de s'aérer et de sécher.

### Nettoyage des bras de lavage

Si les bras de lavage ne tournent pas librement ou si les gicleurs contiennent des dépôts de calcaire ou d'autres formes de débris, ceux-ci doivent être soigneusement nettoyés, comme suit :

1. Dévissez les disques moletés et retirez les bras de lavage/rinçage supérieurs et inférieurs (Fig. 19). Veillez à ne pas faire tomber les bras de lavage/rinçage lors du processus de retrait, en particulier le bras supérieur.
2. Utilisez un trombone redressé ou un cure-dents afin de pousser ce qui obstrue les gicleurs à l'intérieur des bras de lavage.
3. Dévissez les bouchons d'extrémité filetés (Fig. 20) et nettoyez et rincez soigneusement le bras de lavage dans un évier.Remplacez les bouchons à chaque extrémité.

4. Remplacez les bras. Faites pivoter les disques moletés pour visser dans le moyeu des bras de lavage/rinçage supérieurs et inférieurs jusqu'à ce qu'ils soient bien sécurisés en place, sans pour autant serrer excessivement. Les bras de lavage/rinçage supérieurs et inférieurs sont interchangeables.

**Fig. 19**

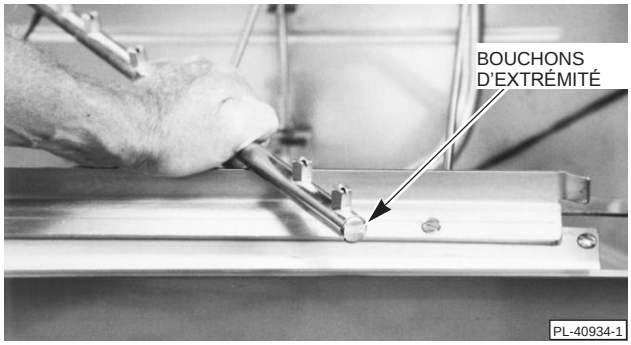


**Fig. 20**

## CHOSES À FAIRE ET À NE PAS FAIRE POUR VOTRE NOUVEAU LAVE-VAISSELLE À CAPOT HOBART

**Assurez** une dureté adéquate de l'eau.

**Pré-grattez** les plats soigneusement.

**Utilisez** uniquement les détergents recommandés par votre professionnel en produits chimiques.

**Nettoyez,** rincez et séchez soigneusement la machine en fin de journée (laissez la porte ouverte).

**Suivez** scrupuleusement le programme de détartrage prescrit par votre professionnel en produits chimiques.

**Utilisez** uniquement des produits formulés pour être sécuritaires sur les surfaces en acier inoxydable.

**N'adoucissez pas** trop l'eau (la dureté de l'eau recommandée ne doit pas être inférieure à 4 grains par gallon).

**N'utilisez pas** de détergents formulés pour les lave-vaisselle domestiques.

**Ne laissez pas** les résidus d'aliments s'accumuler au fond de la cuve.

**Ne dépassez pas** les concentrations recommandées par le fabricant du détergent, assainisseur, agent de rinçage ou du produit détartrant.

**N'utilisez pas** de la laine d'acier pour nettoyer la vaisselle ou les surfaces du lave-vaisselle à capot.

**Ne laissez pas** d'objets étrangers dans l'unité, surtout des contaminants métalliques.

**REMARQUE :** le non-respect des instructions d'utilisation, d'entretien et de maintenance peut entraîner l'annulation de la garantie de votre lave-vaisselle à capot Hobart.

# ENTRETIEN

## DÉTARTRAGE

**AVERTISSEMENT** : LA SOLUTION DE DÉTARTRAGE NE DOIT PAS ENTRER EN CONTACT AVEC DE L'EAU DE JAVEL OU UNE SOLUTION DE RINÇAGE CONTENANT DE L'EAU DE JAVEL UTILISÉE DANS CETTE MACHINE. LE MÉLANGE POURRAIT ENTRAÎNER LA FORMATION DE GAZ DANGEREUX. L'ENSEMBLE DE CETTE PROCÉDURE DEVRA ÊTRE SUIVI ÉTAPE-PAR-ÉTAPE AFIN D'OBTENIR DES RÉSULTATS SÛRS ET SATISFAISANTS.

Le lave-vaisselle devra être détartré lorsque cela est jugé nécessaire. La fréquence de détartrage dépendra de la teneur en minéraux de l'approvisionnement en eau. Dans les zones où l'eau contient des concentrations élevées de particules solides, un détartrage fréquent sera nécessaire. Le détartrage devra être réalisé lorsque vous pouvez voir des signes clairs de dépôts calcaires (une substance blanche crayeuse) sur les parois internes et sur les bras de lavage/rinçage. Inspectez l'intérieur de la machine afin d'y déceler la présence d'éventuels dépôts calcaires. Si un détartrage est nécessaire, procurez-vous des stocks de produit contre les dépôts calcaires (comme Lime-A-Way ou LSR) et suivez les instructions sur l'emballage et la procédure ci-dessous :

1. Assurez-vous que la machine est à la fin d'un cycle. Le détartrage est seulement possible après l'achèvement d'un cycle normal.
2. Retirez les tubes d'alimentation des contenants pour l'assainisseur, l'agent de rinçage et le détergent et placez-les le plus près possible du sol. Placez une cuvette en-dessous de ceux-ci.
3. Appuyez sans relâcher sur l'interrupteur d'amorçage de l'assainisseur jusqu'à ce que la conduite de l'assainisseur soit entièrement désobstruée. Répétez cette étape pour les conduites de détergent et d'agent de rinçage.
4. Faites fonctionner la machine pendant deux cycles complets, en laissant les tubes d'alimentation de l'assainisseur, du détergent et de l'agent de rinçage SORTIS (OUT) de leurs contenants respectifs.
5. Retirez le panier contenant les plats de la machine.
6. Assurez-vous que le carter de la machine contient de l'eau.
7. Mettez l'interrupteur *d'alimentation (POWER)* en position Off (Arrêt).
8. Mettez le commutateur de *DÉTARTRAGE/ NORMAL (DELIME/NORMAL)* (situé à l'arrière du boîtier de commande, Fig. 21) en position Delime (Détartrage). Aucune des autres fonctions de la machine ne fonctionnera en mode delime (détartrage).
9. Ouvrez les portes et ajoutez l'agent détartrage à l'eau présente dans le lave-vaisselle en suivant scrupuleusement les instructions du fournisseur. Le carter contient entre 1,7 et 2,3 gallons d'eau.

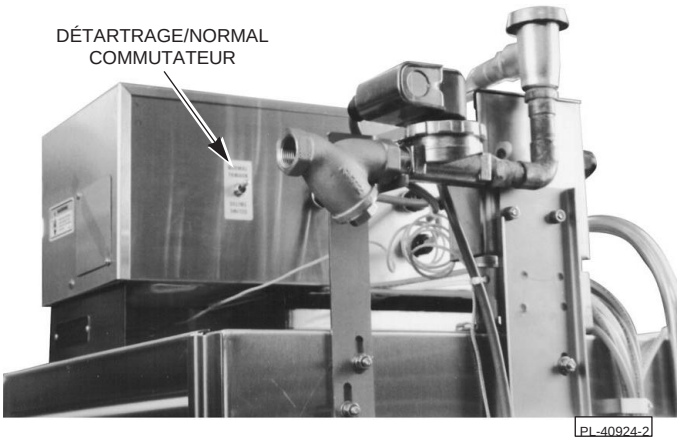


**FIG. 21**

Passez à l'étape 10 à la page 16.

10. Fermez les portes. Mettez l'interrupteur *d'alimentation (POWER)* en position On (Marche). La machine fonctionnera en continu jusqu'à ce que le commutateur de *DÉTARTRAGE/NORMAL (DELIME/NORMAL)* revienne en position « Normal ».
11. Après que le lave-vaisselle ait fonctionné pendant la durée de temps recommandée, remettez le commutateur de DÉTARTRAGE/NORMAL (DELIME/NORMAL) en position « Normal ». La machine complètera son cycle en 90 secondes. **AVERTISSEMENT : ne laissez pas l'agent de détartrage présent dans la machine plus longtemps que la durée recommandée par le fabricant de l'agent de détartrage.**
12. Inspectez la partie interne de la machine afin d'y déceler la présence d'éventuels dépôts calcaires. Répétez les étapes 6 à 11 le cas échéant.
13. Faites fonctionner la machine la machine sans charger de vaisselle pendant deux cycles complets afin d'éliminer toute trace d'agent chimique de détartrage.
14. Rebranchez les systèmes pour l'assainisseur, le détergent et l'agent de rinçage.
15. Une fois que les tubes d'alimentation sont installés dans leurs contenants respectifs (rouge dans le détergent, blanc dans l'assainisseur et bleu dans l'agent de rinçage), appuyez sans relâcher sur chaque commutateur d'amorçage de la pompe jusqu'à ce que le produit chimique correspondant atteigne l'extrémité de son tube d'alimentation respectif.

La machine est maintenant prête à être utilisée; ou, si c'est la fin de la journée, procédez à la vidange de la machine et mettez l'interrupteur *d'alimentation (POWER)* en position Off (Arrêt).

## LUBRIFICATION

Le moteur est doté de roulements à billes scellés et ne nécessite par conséquent aucune lubrification.

# DÉPANNAGE

Les symptômes qui persistent après les causes possibles ont été vérifiés peuvent nécessiter une intervention par un technicien.

| SYMPTÔMES | CAUSES POSSIBLES |
|---|---|
| La machine ne fonctionne pas | 1. L'interrupteur *d'alimentation (POWER)* de la machine est en position *Off (Arrêt)*.<br>2. Un fusible a grillé ou le disjoncteur a lâché au niveau de la source d'alimentation électrique.<br>3. Le commutateur de *DÉTARTRAGE/NORMAL (DELIME/NORMAL)* est en position *DELIME (DÉTARTRAGE)* et la machine est en plein milieu d'un cycle. |
| Fonctionnement de la machine en continu | 1. Le commutateur de *DÉTARTRAGE/NORMAL (DELIME/NORMAL)* est en position *DELIME (DÉTARTRAGE)*.<br>2. Problème au niveau de la minuterie. Contactez votre service de maintenance local Hobart. |
| Les plats ne sont pas nettoyés | 1. La crépine d'admission de la pompe est obstruée, ce qui cause un approvisionnement en eau inadéquat vers la pompe.<br>2. Une obstruction au niveau des gicleurs des bras de lavage ou des roulements qui empêche les bras de tourner. Reportez-vous à la section NETTOYAGE DU LAVE-VAISSELLE, page 12.<br>3. Les bras de lavage sont mal assemblés. Assurez-vous que les bouchons à chaque extrémité sont assemblés et que les disques moletés sur les moyeux des bras de lavage/rinçage sont bien sécurisés en place.<br>4. Remplissage inadéquat en raison d'une pression insuffisante de l'eau d'alimentation et/ou un mauvais réglage de la minuterie de cycles.<br>5. Température de l'eau trop basse (température recommandée de 140 °F, température minimum de 120 °F).<br>6. Dureté inadéquate de l'eau (dureté recommandée de 4 - 6 grains/gallon).<br>7. Dépôts calcaires excessifs tout au long du système de lavage/rinçage.<br>8. Crépine de conduite sale (voir Fig. 6), entraînant une réduction du débit d'eau. Coupez l'alimentation en eau, retirez le bouchon de la crépine, retirez et nettoyez le panier-filtre et réassemblez le tout.<br>9. Type incorrect ou concentration incorrecte de détergent.<br>10. Procédez à une vérification afin de vous assurer que les flexibles d'alimentation en produits chimiques sont insérés dans leur contenant respectif. Rouge dans le détergent, bleu dans l'agent de rinçage, blanc dans l'assainisseur. Procédez également à une vérification des tubes d'alimentation pour vous assurer qu'ils s'étendent jusqu'au fond du contenant.<br>11. Tube de lavage débranché ou collecteur de joint torique qui fuit, résultant en une faible pression de l'eau vers le bras supérieur.<br>12. Roulements du bras de lavage (Fig. 22) endommagés ou excessivement usés, empêchant la libre rotation du bras de lavage. Pour changer l'ensemble de roulements du bras de lavage, dévissez le roulement du bras de lavage/rinçage et remplacez-le par un nouveau roulement.<br>13. Vérifiez si des contenants de produits chimiques sont vides. |
| Taches au niveau de l'argenterie, des verres ou des plats | 1. Paniers mal chargés.<br>2. Température de l'eau trop basse (température recommandée de 140 °F, température minimum de 120 °F).<br>3. Dureté inadéquate de l'eau (dureté recommandée de 4 - 6 grains/gallon).<br>4. Mauvaise concentration de détergent, agent de rinçage et/ou assainisseur. |

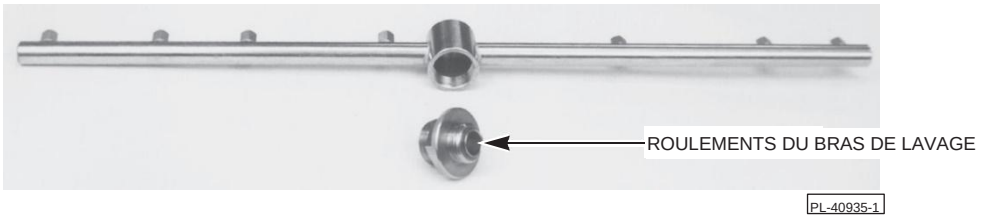


**Fig. 22**

INSTRUCCIONES

LAVAVAJILLAS LT1

# *LAVAVAJILLAS DE BAJA TEMPERATURA*

*MODELO*

*LT1* *ML-104239*


HOBART
CORPORATION

OFICINAS EJECUTIVAS
701 RIDGE AVENUE
TROY, OHIO 45374-0001



**FORMULARIO 18580 Rev. B (noviembre de 2018)**

# CONTENIDO


ASPECTOS GENERALES....3

INSTALACIÓN....4

DESEMBALAJE....4

UBICACIÓN....4

NIVELACIÓN....4

CONVERSIÓN DE OPERACIÓN DIRECTA A OPERACIÓN EN ESQUINA....4

DIAGRAMA DE INSTALACIÓN....5

MESAS PARA VAJILLA....6

CONEXIONES DE PLOMERÍA....6

Conexión del drenaje....6

Conexión del suministro de agua....7

CONEXIÓN ELÉCTRICA....7

SUMINISTROS QUÍMICOS....8

CEBADO DE LA BOMBA....8

AJUSTE DEL TEMPORIZADOR DE CICLOS....8

OPERACIÓN....10

CONTROLES....10

PREPARACIÓN DE LA MÁQUINA....11

LAVADO DE VAJILLA....12

DRENAJE DEL LAVAVAJILLAS....12

LIMPIEZA DEL LAVAVAJILLAS....13

Limpieza de los brazos de lavado....13

QUÉ HACER Y QUÉ NO HACER CON SU NUEVO LAVAVAJILLAS HOBART....14

MANTENIMIENTO....15

ELIMINACIÓN DEL SARRO....15

LUBRICACIÓN....16

RESOLUCIÓN DE PROBLEMAS....17


© **HOBART CORPORATION 1993, 1996**

# Instalación, operación y cuidado del LAVAVAJILLAS modelo LT1

# GUARDE ESTAS INSTRUCCIONES

# ASPECTOS GENERALES

El lavavajillas modelo LT1 es un equipo de baja temperatura (140 °F recomendados, 120 °F como mínimo) de desinfección química tipo con bastidor para usarse con bastidores accesorios de 20" x 20". Está equipado con un motor de bomba (interno) con protección térmica de ¾ caballos de fuerza. El motor debe enfriarse para reiniciar la bomba.

Los brazos giratorios de lavado/enjuague con cojinetes de bola de acero inoxidable arriba y abajo ofrecen una completa distribución de chorros de agua a todas las superficies de la vajilla. Es fácil extraer los brazos para su limpieza y los brazos son intercambiables. Hay tuberías de acero inoxidable que conectan los sistemas superior e inferior.

Las tres puertas se abren juntas cuando se eleva la manija con resorte y contrapeso. Los rieles duraderos de las puertas facilitan la apertura y el cierre.

El modelo LT1 puede lavar hasta 40 bastidores por hora. El uso de agua es de 1.7 galones por bastidor.

Después del llenado manual inicial, la máquina lava automáticamente un bastidor de vajilla, drena el agua de lavado y vuelve a llenarse con agua limpia para el ciclo de enjuague. El agua de enjuague permanece en la máquina para el siguiente ciclo de lavado. En el momento adecuado de cada ciclo, se bombea una cantidad adecuada de detergente, material de enjuague y químicos desinfectantes.

El tiempo de los ciclos es el siguiente:

| | | |
|---|---|---|
| Lavado | 40 | segundos |
| Drenaje | 10 | segundos |
| Vaciado | 3 | segundos |
| Llenado | 9 | segundos |
| Enjuague | 20 | segundos |

El panel delantero de acero inoxidable está disponible como opción.

**AVAVAJILLAS MODELO LT1 MOSTRADO CON PANEL DELANTERO OPCIONAL**

# INSTALACIÓN

## DESEMBALAJE

Inmediatamente después de desembalar el lavavajillas, verifique que no haya posibles daños de envío. Si se descubre que la máquina está dañada, guarde el material de embalaje y comuníquese con el transportista en un plazo de 15 días tras la entrega.

Antes de la instalación, verifique que el servicio eléctrico cumpla las especificaciones de la placa de datos de la máquina, ubicada a la derecha de la caja de control.

## UBICACIÓN

Antes de finalizar la ubicación de la máquina, asegúrese de haber tenido en cuenta el suministro de agua, la conexión de drenaje, los conductos eléctricos, las mesas, los recipientes y las líneas de suministro de químicos y los espacios libres adecuados para abrir las puertas. Es posible que se requieran una campana o un escape para cumplir con los códigos locales.

## NIVELACIÓN

El lavavajillas debe nivelarse antes de llevar a cabo cualquier conexión. Con el lavavajillas en ubicación operativa, gire las patas roscadas según resulte necesario para nivelarlo de adelante hacia atrás y de lado a lado.

## CONVERSIÓN DE OPERACIÓN DIRECTA A OPERACIÓN EN ESQUINA

El modelo LT1 se envía de fábrica para la operación directa. Para la conversión a la operación en esquina, desplace el riel del bastidor y el protector contra salpicaduras de la manera siguiente:

1. Extraiga los dos tornillos que fijan el riel del bastidor y el protector contra salpicaduras delanteros (Fig. 1) y extraiga el riel del bastidor y el protector contra salpicaduras delanteros. Vuelva a ensamblar el riel del bastidor y el protector contra salpicaduras. Para ello, vuelva a colocar los dos tornillos y las dos tuercas en los mismos orificios de montaje de donde se extrajeron.

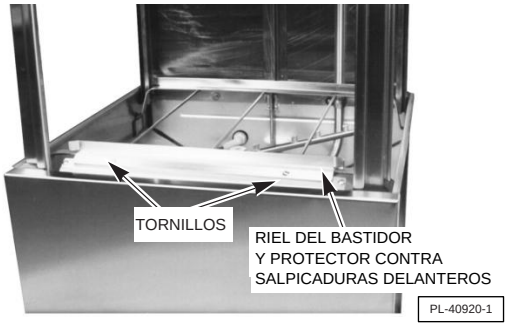


**Fig. 1**

2. Extraiga los dos tornillos y las dos tuercas de los dos bordes exteriores del protector contra salpicaduras(Fig. 2).

3. Con los dos tornillos y las dos tuercas extraídos en el paso 2, vuelva a adjuntar el riel del bastidor y protector contra salpicaduras delanteros al lado izquierdo del conjunto del riel del bastidor. Use los orificios de montaje (Fig. 3) que se proporcionan.

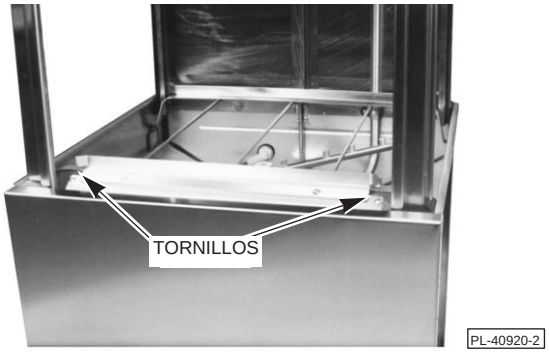


**Fig. 2**

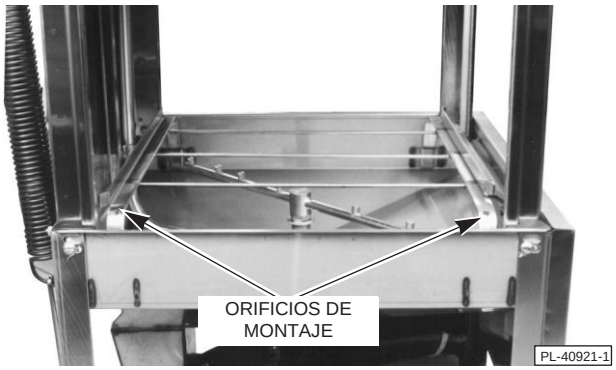


**Fig. 3**

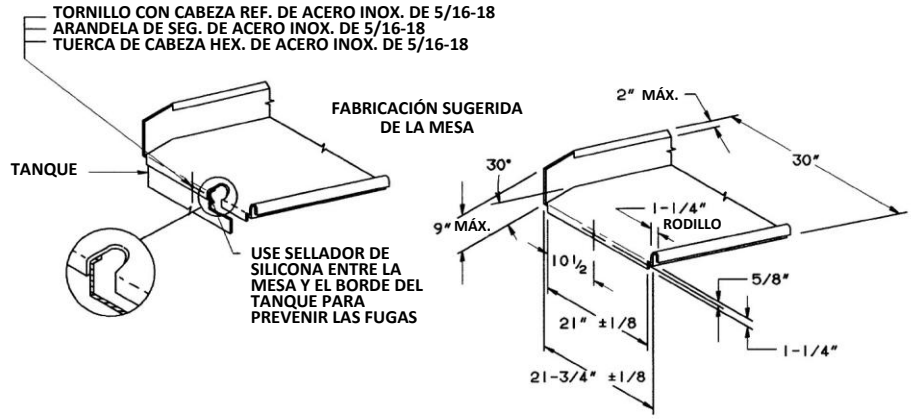


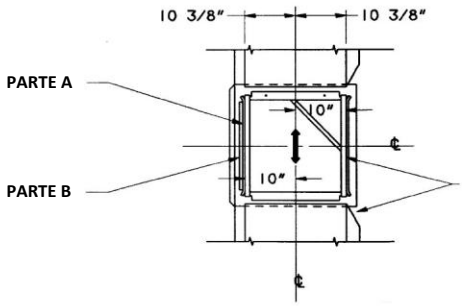


DISPOSICION DEL RIEL Y DE LA MESA INSTALACIÓN DIRECTA

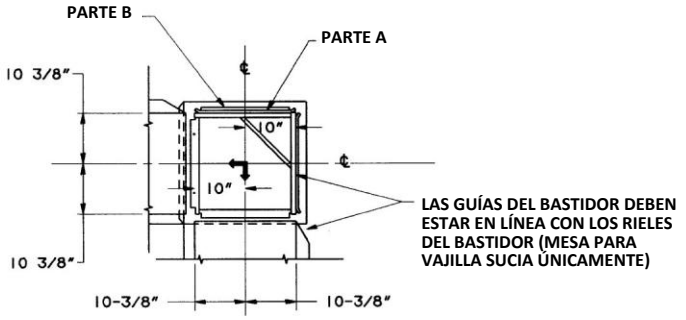


DISPOSICIÓN DEL RIEL Y DE LA MESA INSTALACIÓN DIRECTA

**NOTA: LA CONVERSION A ESQUINA SE LOGRA MEDIANTE EL TRASLADO DE LAS PARTES A Y B Y LOS SUJETADORES DE LA POSICIÓN DE INSTALACIÓN DIRECTA A LA POSICIÓN DE INSTALACIÓN EN ESQUINA, COMO SE MUESTRA ARRIBA.**

**NOTAS SOBRE LA PLOMERÍA:**

**SUPRESOR DE MARTILLO DE AGUA (QUE CUMPLA LA NORMA ASSE-1010 O EQUIVALENTES) DEBE PROPORCIONARSE (POR PARTE DE TERCEROS) EN LA LÍNEA DE SUMINISTRO DE AGUA COMÚN EN LA CONEXIÓN DE SERVICIO.**

**LA DUREZA RECOMENDADA DEL AGUA DEBE *SER* DE 4 A 6 GRANOS PARA MEJORES RESULTADOS.**

**LA PRESIÓN RECOMENDADA DEL AGUA DEL EDIFICIO QUE FLUYE AL LAVAVAJILLAS ES DE 20 A 25 PSI (15 PSI MÍN, 25 PSI MÁX). SI HAY PRESENTES PRESIONES DE MÁS DE 25 PSI, DEBE PROPORCIONARSE (POR PARTE DE TERCEROS) UNA VÁLVULA DE REGULACIÓN DE PRESIÓN CON DERIVACIÓN DE EXPANSIÓN TÉRMICA INTERNA EN LA LÍNEA DE AGUA AL LAVAVAJILLAS. PARA MAYOR CONVENIENCIA AL LIMPIAR, EL GRIFO DE AGUA DEBE *ESTAR* INSTALADO CERCA DE LA MÁQUINA CON UNA MANGUERA DE SERVICIO PESADO Y VÁLVULA DE PALANCA.**

**NOTAS VARIAS:**

**TODAS LAS DIMENSIONES TOMADAS DESDE LA LÍNEA DEL PISO PUEDEN AUMENTAR 3/4" O PUEDEN DISMINUIR 1/2" SEGÚN EL AJUSTE DE LAS PATAS.**

**PESO NETO DE LA MÁQUINA: 239 LB.**
**PESO PARA EL ENVÍO NACIONAL: 304 LB.**

**TAMAÑO DE LOS BASTIDORES: 19-3/4" × 19-3/4"**

**MOTOR DE 3 /4 H.P.**

**ADVERTENCIA**

**LAS CONEXIONES ELÉCTRICAS Y A TIERRA DEBEN CUMPLIR CON LAS PARTES APLICABLES DE NATIONAL ELECTRICAL CODE Y OTROS CÓDIGOS ELÉCTRICOS LOCALES.**

**LAS CONEXIONES DE PLOMERÍA DEBEN CUMPLIR CON LOS CÓDIGOS SANITARIOS, DE SEGURIDAD Y DE PLOMERÍA APLICABLES.**

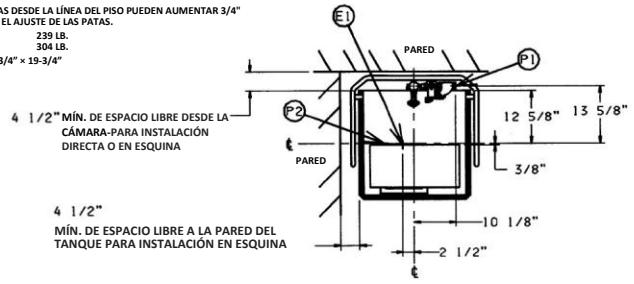


**INFORMACIÓN SOBRE LAS CONEXIONES (*AFF: ARRIBA DEL PISO TERMINADO)**

**LEYENDA**

**CONEXIÓN ELÉCTRICA E1: ORIFICIO DE CONDUCTO DE 1/2". 66 - 7/16 " AFF.**

**CONEXIÓN DE AGUA COMÚN P1: AGUA A 120 ˚F COMO MÍN.: 3/4 " FPT. 62 - 9/16 " AFF.**

**DRENAJE P2: 2" FPT. 12- 1/2" AFF**

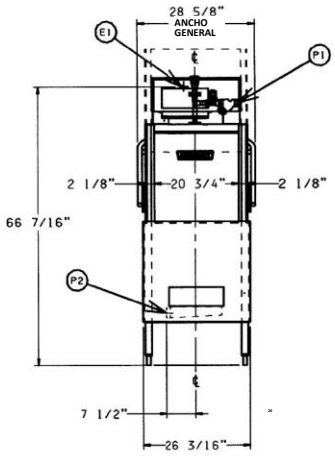


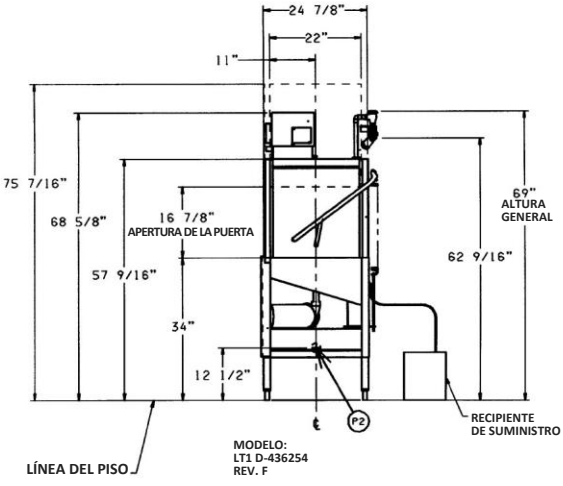


| CONEXIÓN ELÉCTRICA CALOR DEL TANQUE ELÉCTRICO Y MOTORES | | | |
|---|---|---|---|
| ESPECIFICACIONES ELÉCTRICAS | AMP. NOMINALES | AMPACIDAD MÍNIMA DEL CONDUCTOR DEL CIRCUITO DE SUMINISTRO | DISPOSITIVO DE PROTECCIÓN SOBRECORRIENTE MÁXIMA |
| 120/60/1 | 14.0 | 20 | 20 |
| 380/50/3 | 2.4 | 15 | 15 |
| 220/50/1 | 6.5 | 15 | 15 |

**Diagrama de instalación: 436254**

## MESAS PARA VAJILLA

El extremo de la mesa par vajilla debe girarse hacia abajo y colocarse sobre el borde del tanque del lavavajillas (Fig. 4). Use un sellador con aprobación de NSF entre la mesa y el borde del tanque para prevenir fugas. Sujete las mesas al borde del tanque; se recomiendan tornillos con cabeza reforzada (por parte de terceros).

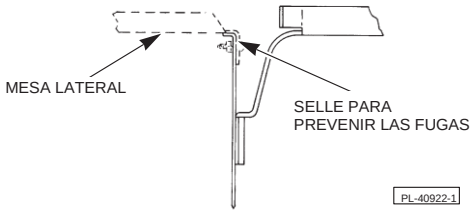


**Fig. 4**

## CONEXIONES DE PLOMERÍA

**ADVERTENCIA**: LAS CONEXIONES DE PLOMERÍA DEBEN CUMPLIR CON LOS CÓDIGOS SANITARIOS, DE SEGURIDAD Y DE PLOMERÍA APLICABLES.

El plomero que conecte la máquina es responsable de asegurarse de que las líneas de agua SE VACÍEN COMPLETAMENTE ANTES de conectarlas a cualquier válvula manual o solenoide. Este "vaciado" es necesario para eliminar cualquier elemento extraño, como astillas (resultantes del corte o del roscado de tubos), compuesto para las uniones de los tubos o, si se usan conectores soldados, trozos de soldadura o cortes de tubería. Si no se eliminan los residuos, pueden alojarse en las válvulas y volverlas inutilizables.

Las válvulas manuales o solenoides afectadas por los elementos extraños y los gastos resultantes NO son responsabilidad del fabricante.

### Conexión del drenaje

Cuando el lavavajillas se envía de fábrica, la bandeja de drenaje se ensambla de modo que el drenaje (Fig. 5) salga desde el lado izquierdo de la máquina. Si la disposición de plomería requiere que el drenaje salga desde el lado derecho de la máquina, gire la bandeja de drenaje y el filtro de la manera siguiente:

1. Extraiga 2 tornillos y tuercas de la parte delantera (Fig. 5) y 2 tornillos y tuercas de la parte trasera de la bandeja de drenaje.
2. Gire la bandeja de drenaje y el filtro de la bandeja de drenaje 180° de modo tal que el drenaje salga del lado derecho de la máquina.
3. Para fijar la bandeja de drenaje, vuelva a instalar los 2 tornillos y tuercas de la parte delantera y los 2 tornillos y tuercas de la parte posterior.

Se proporciona un accesorio NPT de 2" (rosca externa) en la bandeja de drenaje para la conexión correcta a un drenaje adecuado.

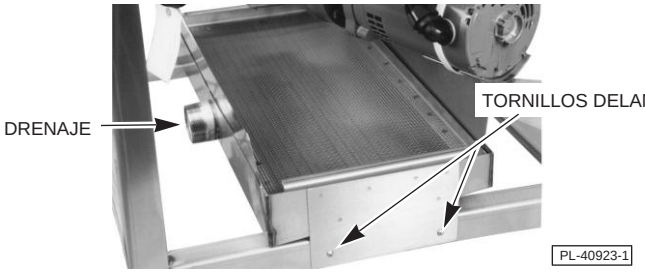


**Fig. 5**

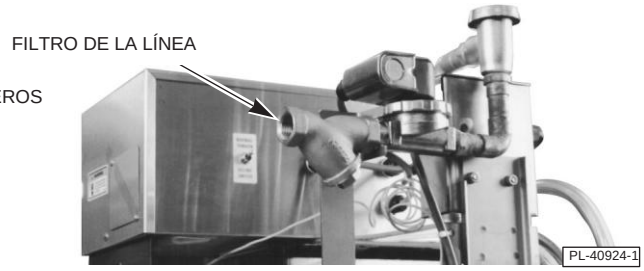


**Fig. 6**

### Conexión del suministro de agua

Debe proporcionarse (por parte de terceros) un supresor de martillo de agua (que cumpla con la norma ASSE-1010) en la línea de suministro de agua antes de la conexión con el filtro de la línea. Conecte la línea de suministro de agua al filtro de la línea con tubo de ¾" (Fig. 6).

La temperatura recomendada del suministro de agua es de 140 ºF (60 ºC); la temperatura mínima es de 120 ºF (49 ºC). Se recomienda una presión del flujo de 20 a 25 psig (se requieren de 15 a 25 psig) en el lavavajillas. Si la presión de agua es mayor que 25 psig, a debe proporcionarse (por parte de terceros) una válvula de regulación de presión con derivación de expansión térmica interna en la línea de suministro de agua. Para mayor conveniencia al limpiar, debe haber instalado un grifo de agua cerca de la máquina, con una manguera de servicio pesado y una válvula de palanca. El agua debe tener la dureza adecuada. El rango de dureza recomendada es de 4 a 6 granos por galón. Una dureza inferior promueve la corrosión y una dureza superior puede provocar una formación excesiva de sarro calcáreo.

## CONEXIÓN ELÉCTRICA

**ADVERTENCIA**: LAS CONEXIONES ELÉCTRICAS Y A TIERRA DEBEN CUMPLIR CON LAS PARTES CORRESPONDIENTES DEL CÓDIGO ELÉCTRICO NACIONAL Y OTROS CÓDIGOS ELÉCTRICOS LOCALES.

**ADVERTENCIA**: DESCONECTE EL SUMINISTRO DE ENERGÍA ELÉCTRICA Y COLOQUE UNA ETIQUETA EN EL INTERRUPTOR DE DESCONEXIÓN PARA INDICAR QUE ESTÁ TRABAJANDO EN EL CIRCUITO.

**DATOS ELÉCTRICOS**

| Modelo | Voltios/Hercios/Fase | Ampacidad mínima del circuito/AMP máximos del dispositivo de protección |
|---|---|---|
| LT1 | 120 / 60 / 1 | 20 |
| | 220 / 50 / 1 | 15 |
| | 380 / 50 / 3 | 15 |

Compilado de acuerdo con National Electrical Code, ANSI / NFPA 70, edición de 1996.

Conecte el suministro de energía entrante a través del orificio para un conducto de tamaño comercial de ½" (Fig. 7) en la parte posterior de la caja de control. Se proporcionan conectores de latiguillo en el contactor de la máquina y un conector a tierra. Consulte el diagrama de cableado ubicado en la parte interna de la tapa de la caja de control.

**Fig. 7**

**Fig. 8**

.

## SUMINISTROS QUÍMICOS

Coloque los contenedores para detergente, material de enjuague y desinfectante (que se obtienen de un proveedor independiente) en una ubicación donde los tubos de suministro los alcancen. Coloque el tubo de suministro rojo en el contenedor de detergente, el blanco en el contenedor de desinfectante y el azul en el contenedor de material de enjuague. Asegúrese de que los tubos verticales de los tubos de suministro se extiendan hasta la parte inferior de cada contenedor.

## CEBADO DE LA BOMBA

Antes de la operación, deben cebarse las bombas de suministro de detergente, desinfectante y material de enjuague. En la caja de control se proporcionan interruptores de cebado (Fig. 8). Con la energía eléctrica conectada, las puertas cerradas y los tubos de suministro instalados correctamente en cada contenedor, encienda el interruptor de energía, presione el interruptor de llenado para llenar el tanque de lavado con agua y mantenga presionado cada interruptor de cebado hasta que el químico correspondiente alcance el extremo del tubo de suministro.

El cebado solo es necesario en la instalación y después de eliminar el sarro o de reemplazar los recipientes de desinfectante, material de enjuague o detergente

## AJUSTE DEL TEMPORIZADOR DE CICLOS

El temporizador de ciclos, que regula el ciclo del lavavajillas, puede requerir ajuste para las condiciones locales. Para obtener acceso al temporizador de ciclos, afloje el tornillo inferior de la cubierta de acceso ubicada en el lado derecho de la caja de control y gire la cubierta de acceso hacia arriba (Fig. 9).

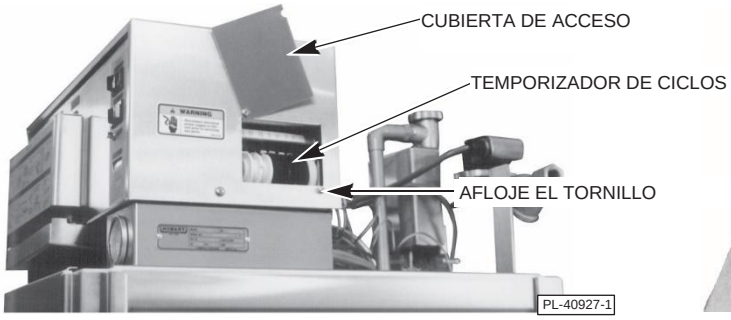


**Fig. 9**

**Fig. 10**

El temporizador de ciclos (Fig. 9) lleva a cabo una vuelta completa (un ciclo del lavavajillas) en 90 segundos. Consiste en siete levas, con cuatro que pueden ajustarse. Estas levas accionan interruptores que controlan diversas funciones de la máquina. Hay un marcador de grados en el extremo derecho del temporizador y hay ranuras correspondientes en cada leva marcadas en incrementos de cinco grados. Cuatro grados de rotación equivalen a un segundo.

La siguiente es una descripción de las siete levas del temporizador, de izquierda a derecha, y de la función de cada leva:

1. La leva de ***ciclo/restablecer***, que no es ajustable, controla la energía al motor del temporizador y se activa mediante el interruptor de ciclos de la puerta.
2. La leva de ***lavado/inicio***, que no es ajustable, controla la energía al motor de la bomba de lavado.
3. La leva de ***drenaje***, que no es ajustable, controla la energía a la bomba de drenaje. Esta leva está establecida en fábrica para abrir el drenaje a 42.5 segundos de comenzado el ciclo y lo mantiene abierto hasta 52.5 segundos de comenzado el ciclo.

4. La leva de ***llenado/enjuague*** controla la energía a la válvula de llenado. Durante los últimos tres segundos del tiempo de drenaje, la válvula de llenado se abre para proporcionar un enjuague de agua limpia de la cámara de lavado. Este tiempo de enjuague puede aumentarse o reducirse según lo requieran las condiciones operativas locales al rotar la mitad derecha de la leva. A una presión de flujo de 20 psig, se permite el ingreso de la cantidad requerida de agua, 1.7 galones, al lavavajillas. Si la presión de flujo es diferente de 20 psig (o si cambió el tiempo de enjuague de drenaje), el tiempo de llenado deberá aumentarse o reducirse para permitir que el lavavajillas opere con un mínimo de 1.7 galones de agua. Consulte la Fig. 14 (página 10) para identificar la marca de nivel de agua de 1.7 galones.
5. La leva de ***detergente*** controla la energía a la bomba de suministro de detergente. Esta leva está establecida en fábrica para encender la bomba a 1 segundo de comenzado el ciclo y apagarla a 6.5 segundos de comenzado el ciclo. Este tiempo puede aumentarse o reducirse para acomodarse al tipo y a la concentración de detergente.
6. La leva de ***desinfectante*** controla la energía a la bomba de suministro de desinfectante. Esta leva está establecida en fábrica para encender la bomba a 57 segundos de comenzado el ciclo y apagarla a 60 segundos de comenzado el ciclo. Este tiempo puede aumentarse o reducirse para acomodarse al tipo y a la concentración de desinfectante.
7. La leva de ***material de enjuague*** controla la energía a la bomba de suministro de material de enjuague. Esta leva está establecida en fábrica para encender la bomba a 56 segundos de comenzado el ciclo y apagarla a 59 segundos de comenzado el ciclo. Este tiempo puede aumentarse o reducirse para acomodarse al tipo y a la concentración de material de enjuague.

El tiempo de inicio y parada de cada función se controla con el tamaño de la brecha entre las mitades derecha e izquierda de la leva y el grado de rotación al que ocurre la brecha. Si se requiere un ajuste, use la llave de ajuste del temporizador suministrada (Fig. 10) (se envía dentro de la caja de control). Gire el lado izquierdo de cada leva para abrir la brecha (aumentar el tiempo de "encendido") o cerrar la brecha (reducir el tiempo de "encendido").

# OPERACIÓN

**PRECAUCIÓN: Los artículos de peltre, aluminio y plata serán atacados por el agente desinfectante de hipoclorito de sodio (lejía líquida) utilizado en esta máquina y por lo tanto no deben lavarse en ella.**

Además de estas instrucciones detalladas, hay instrucciones breves para la operación y la limpieza en la parte delantera de la caja de control.

**CONTROLES** (Fig. 11)

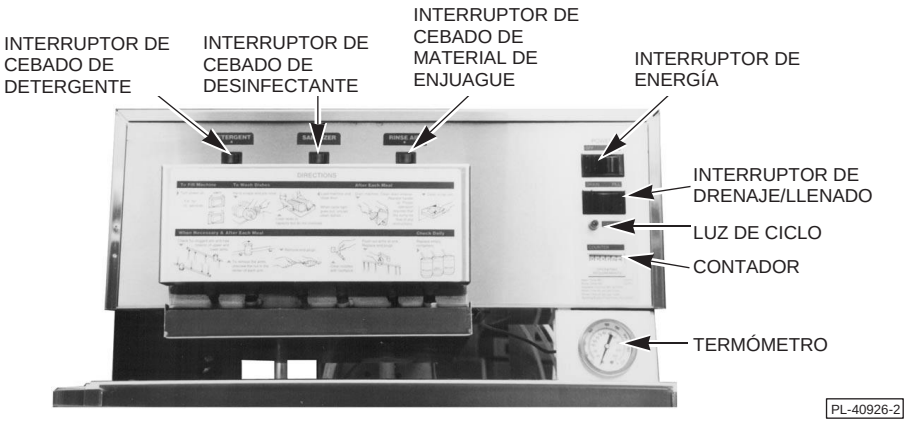


**Fig. 11**

El interruptor de *ENERGÍA* enciende y apaga la máquina.

Los interruptores de cebado de *DETERGENTE*, *DESINFECTANTE* y *MATERIAL DE ENJUAGUE* se usan para cebar las bombas de suministro. Para cebar las bombas, mantenga presionado cada interruptor de cebado hasta que el químico correspondiente llegue al final del tubo de suministro.

El interruptor de *DRENAJE/LLENADO*, cuando se mantiene presionado en *LLENADO*, abre la válvula de llenado y permite que fluya agua al lavavajillas. La válvula de llenado permanecerá abierta todo el tiempo que el interruptor esté presionado.

El interruptor de *DRENAJE/LLENADO*, cuando se mantiene presionado en *DRENAJE*, abre la válvula de drenaje y permite que se drene el agua fuera del lavavajillas. La válvula de drenaje permanecerá abierta todo el tiempo que el interruptor esté presionado.

La *LUZ DE CICLO* indica que hay un ciclo de lavado en curso.

El *TERMÓMETRO* indica la temperatura del agua en el sumidero del lavavajillas.

El *CONTADOR* indica la cantidad de ciclos que se ejecutaron.

## PREPARACIÓN DE LA MÁQUINA

Verifique para asegurarse de que el filtro de admisión de la bomba (Fig. 12), el filtro de la bandeja de drenaje (Fig. 13) y el tubo de drenaje (Fig. 17) estén en su lugar y que ambos filtros estén libres de residuos. El filtro de admisión de la bomba debe caer completamente a la parte inferior del sumidero. EL DRENAJE Y LOS FILTROS DEBEN ESTAR LIMPIOS Y LIBRES DE RESIDUOS EN TODO MOMENTO.

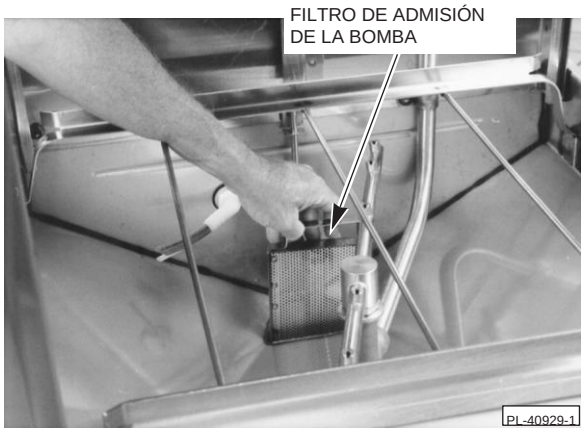


**Fig. 12**

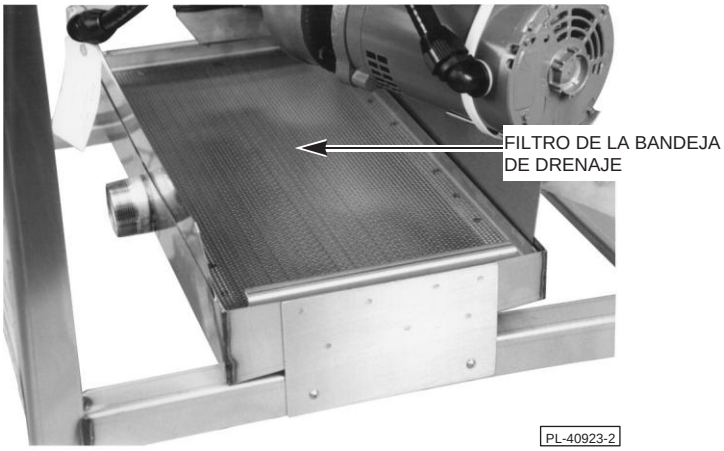


**Fig. 13**

Verifique los brazos de lavado para asegurarse de que giren libremente y que no haya boquillas obstruidas.

Para llenar inicialmente la máquina, presione el interruptor de *ENERGÍA* para encenderla y mantenga presionado el interruptor de *DRENAJE/LLENADO* en Llenado durante aproximadamente diez segundos. El nivel de agua debe estar en la parte inferior del anillo del tubo de drenaje (1.7 galones) (Fig. 14). (El agua en la parte superior del anillo sería 1.9 galones y en la parte inferior del orificio de sobrellenado sería 2.3 galones). El orificio de sobrellenado drenará automáticamente cualquier exceso de agua.

Verifique las mirillas de los químicos (Fig. 15) antes de comenzar el lavado de la vajilla. Vuelva a llenar cualquier recipiente de suministros químicos según resulte necesario. Si se volvió a llenar de químico cualquier recipiente, la bomba de suministro correspondiente debe cebarse. Para ello, presione el interruptor de cebado adecuado hasta que el químico alcance el extremo del tubo de suministro.

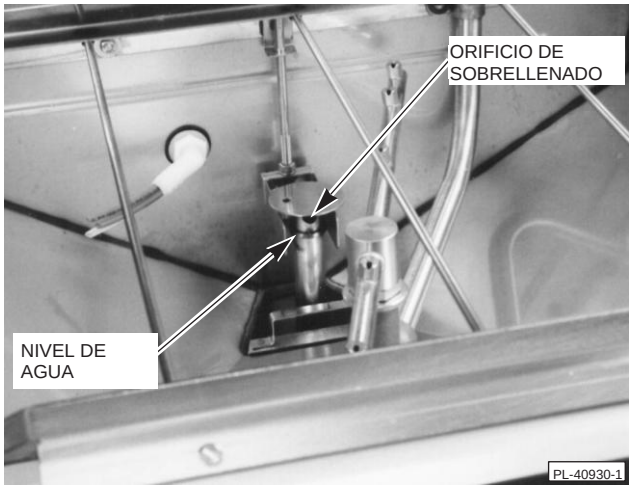


**Fig. 14**

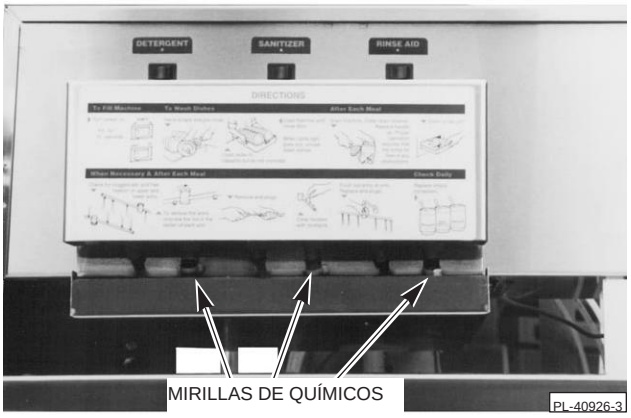


**Fig. 15**

## LAVADO DE VAJILLA

Frote o enjuague la vajilla para eliminar partículas de alimentos y otros residuos. Nunca use lana de acero en la vajilla que cargará en el lavavajillas. Coloque la vajilla en un bastidor. No apile la vajilla, ya que el agua debe tener acceso libre a todos los lados de cada artículo de la vajilla. Coloque los platos con el borde hacia abajo en un bastidor con separadores para platos (Fig. 16). Coloque las tazas, los vasos y los cuencos dados vueltas en un bastidor abierto o con compartimientos (Fig. 16). Los cubiertos y otros artículos pequeños deben depositarse sueltos en la parte inferior de un bastidor abierto.

No permita que accedan elementos extraños a la unidad, en particular, contaminantes metálicos.

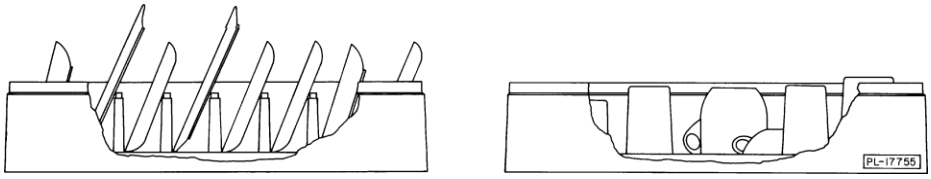


**Fig. 16**

Abra las puertas, deslice el bastidor de vajilla dentro del lavavajillas, cierre las puertas y comience a enjuagar y a cargar otro bastidor de vajilla. Cuando las puertas estén cerradas, el ciclo del lavavajillas comenzará automáticamente.

Después de 90 segundos, la *LUZ DE CICLO* se apaga para indicar que se completó el ciclo. Las puertas pueden elevarse y el bastidor de vajilla puede extraerse. Deslice el siguiente bastidor de vajilla dentro del lavavajillas, cierre las puertas y continúe con la operación.

Si el ciclo de lavado se interrumpe, el ciclo continuará después desde el momento de la interrupción y se completará.

Ninguna de las funciones de la máquina operará a no ser que el interruptor de *ENERGÍA* esté en posición de encendido y que las puertas estén cerradas.

Ocasionalmente, verifique el filtro de la bandeja de drenaje (Fig. 13) y límpielo según resulte necesario para evitar que se obstruya (lo que podría resultar en que caiga agua al piso). NO extraiga el filtro de la bandeja de drenaje durante un ciclo de lavado.

Siempre que haya un tiempo largo entre bastidores, verifique el termómetro antes de lavar el siguiente bastidor de vajilla. Si la temperatura del agua está por debajo de los 120 °F, la máquina debe drenarse manualmente y volver a llenarse manualmente con agua limpia.

## DRENAJE DEL LAVAVAJILLAS

Para drenar la máquina, es posible mantener presionado el interruptor de *DRENAJE/LLENADO* en *DRENAJE* hasta que la máquina esté completamente drenada o abrir las puertas y extraer el tubo de drenaje (la tapa de drenaje está adjunta a la parte inferior del tubo de drenaje) (Fig. 17). Cuando la máquina esté completamente drenada, vuelva a colocar el tubo de drenaje/la tapa de drenaje, cierre las puertas y mantenga presionado el interruptor de *DRENAJE/LLENADO* en *LLENADO* durante aproximadamente diez segundos.

Drene y limpie la máquina al finalizar cadaturno de trabajo.

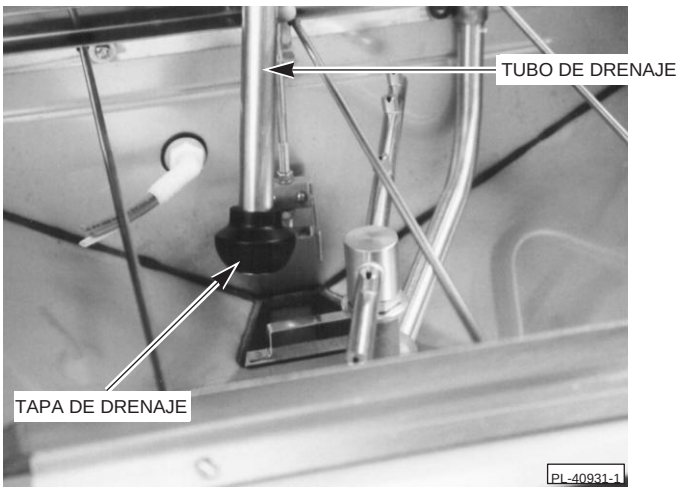


**Fig. 17**

## LIMPIEZA DEL LAVAVAJILLAS

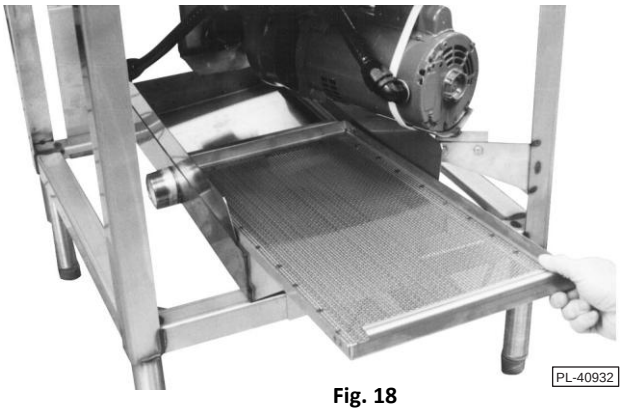


**Fig. 18**

Limpie el lavavajillas después de cada turno de trabajo. Nunca use lana de acero para limpiar las superficies de lavavajillas. Use únicamente productos formulados para una aplicación segura sobre acero inoxidable.

1. Drene la máquina. Coloque el interruptor de ENERGÍA en posición de apagado.
2. Limpie y enjuague completamente el interior del lavavajilla y, a continuación, drene toda el agua que podría haberse acumulado. Frote el exterior de la máquina. Elimine la suciedad que quede con un paño blando o con un cepillo y un limpiador suave. Vuelva a enjuagar. No permita que la suciedad de la comida se acumule en el fondo del tanque.
3. Extraiga el filtro de admisión de la bomba (Fig. 12), el tubo de drenaje/la tapa de drenaje (Fig. 17) y el filtro de la bandeja de drenaje (Fig. 13) y refriéguelos en un lavabo.
4. Verifique los brazos de lavado para asegurarse de que giren libremente y que no haya boquillas obstruidas. Si hay obstrucciones, consulte la sección Limpieza de los brazos de lavado más adelante.
5. Vuelva a colocar todos los componentes que se extrajeron para su limpieza. Asegúrese de que el filtro de la bandeja de drenaje se vuelva a colocar con la pantalla del filtro hacia abajo y las manijas en la parte delantera y posterior mirando hacia arriba (Fig. 18).
6. Para continuar lavando, coloque el interruptor de ENERGÍA en posición de encendido, cierre las puertas y mantenga presionado el botón de *DRENAJE/LLENADO* en *LLENADO* durante 10 segundos.
7. Después de la limpieza al finalizar el día, deje las puertas abiertas y permita que el interior se airee y se seque.

### Limpieza de los brazos de lavado

Si los brazos de lavado no giran libremente o si las boquillas contienen depósitos calcáreos u otras formas de residuos, deben limpiarse completamente de la manera siguiente:

1. Desatornille los discos moleteados y extraiga los brazos de lavado/enjuague superior e inferior (Fig. 19). Tenga cuidado de no dejar caer los brazos de lavado/enjuague durante la extracción, en particular el brazo superior.
2. Use un gancho para papel enderezado o un mondadientes para empujar cualquier obstrucción en las boquillas hacia adentro del brazo de lavado.
3. Desatornille las tapas de los extremos roscados (Fig. 20) y limpie y enjuague bien los brazos de lavado en un lavabo.Vuelva a colocar las tapas de los extremos.

4. Vuelva a colocar los brazos. Gire los discos moleteados para atornillarlos en el soporte de los brazos de lavado/enjuague superior e inferior hasta que estén fijos, pero no los apriete demasiado. Los brazos de lavado/enjuague superior e inferior son intercambiables.

**Fig. 19**

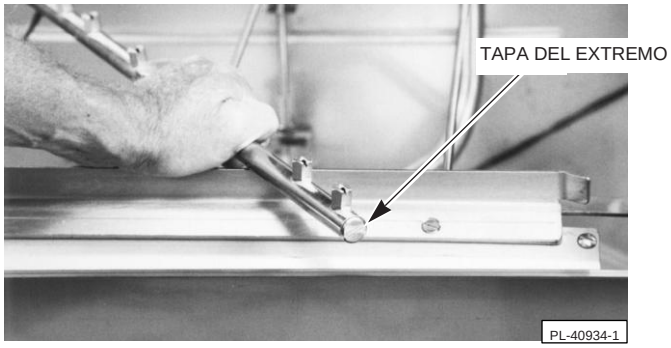


**Fig. 20**

## QUÉ HACER Y QUÉ NO HACER CON SU NUEVO LAVAVAJILLAS HOBART

**ASEGURE** que la dureza del agua sea adecuada.

**FROTE ANTES** la vajilla completamente.

**USE** solo detergentes recomendados por su profesional químico.

**LIMPIE** al finalizar el día la máquina completamente, y enjuáguela y séquela (deje la puerta abierta).

**SIGA** de cerca el programa de eliminación del sarro calcáreo indicado por su profesional químico.

**USE** únicamente productos formulados para una aplicación segura sobre acero inoxidable.

**NO ABLANDE** en exceso el agua (la dureza del agua recomendada es de no menos de 4 granos por galón).

**NO USE** detergentes formulados para lavavajillas residenciales.

**NO PERMITA** que la suciedad de la comida se acumule en el fondo del tanque.

**NO SUPERE** las concentraciones recomendadas por el fabricante del químico para detergente, desinfectante, material de enjuague o removedor de sarro calcáreo.

**NO USE** lana de acero para limpiar las superficies de la vajilla o del lavavajillas.

**NO PERMITA** que accedan elementos extraños a la unidad, en particular, contaminantes metálicos.

**NOTA**: Si no se siguen las instrucciones de uso, cuidado y mantenimiento, su garantía del lavavajillas de Hobart puede anularse.

# MANTENIMIENTO

## ELIMINACIÓN DEL SARRO

**ADVERTENCIA**: LA SOLUCIÓN PARA LA ELIMINACIÓN DEL SARRO CALCÁREO NO DEBE ENTRAR EN CONTACTO CON LA LEJÍA NI CON LA SOLUCIÓN DE ENJUAGUE QUE CONTENGA LEJÍA QUE SE USEN EN ESTA MÁQUINA. LA MEZCLA PODRÍA PROVOCAR LA FORMACIÓN DE GASES PELIGROSOS. ESTE PROCEDIMIENTO DEBE SEGUIRSE PASO A PASO PARA OBTENER RESULTADOS SEGUROS Y SATISFACTORIOS.

Debe eliminarse el sarro calcáreo del lavavajillas cuando resulte necesario. La frecuencia de la eliminación del sarro calcáreo dependerá del contenido mineral del suministro de agua. En las áreas donde el suministro de agua contiene altas concentraciones de sólidos, será necesaria una eliminación del sarro calcáreo frecuente. La eliminación de sarro calcáreo debe llevarse a cabo cuando pueda observar señales claras de depósitos calcáreos (una sustancia blanca similar a la tiza) en las paredes interiores y en los brazos de lavado/enjuague. Inspeccione el interior de la máquina para detectar depósitos calcáreos. Si es necesario eliminar el sarro calcáreo, obtenga un suministro de agente de eliminación de sarro calcáreo (como Lime Away o LSR) y siga las instrucciones del envase y del procedimiento a continuación:

1. Asegúrese de que la máquina esté al final de un ciclo. La eliminación del sarro calcáreo solo es posible después de finalizado un ciclo normal.
2. Extraiga los conjuntos de los tubos verticales de los contenedores de desinfectante, material de enjuague y detergente y colóquelos lo más cerca del piso que pueda. Coloque una bandeja de protección debajo de ellos.
3. Mantenga presionado el interruptor de cebado de desinfectante hasta que la línea de desinfectante esté completamente vacía. Repita este paso con las líneas de detergente y material de enjuague.
4. Ejecute dos ciclos completos con la máquina y deje los tubos verticales de desinfectante, detergente y material de enjuague FUERA de sus contenedores respectivos.
5. Extraiga el bastidor de vajilla de la máquina.
6. Asegúrese de que la máquina tenga agua en el sumidero.
7. Coloque el interruptor de ENERGÍA en posición de apagado.
8. Coloque el interruptor de ELIMINACIÓN DE SARRO/NORMAL (en la parte posterior de la caja de control, Fig. 21) en posición de Eliminación de sarro. En modo de eliminación de sarro calcáreo, no funcionará ninguna de las demás funciones de la máquina.
9. Abra las puertas y agregue agente para la eliminación de sarro calcáreo al agua del lavavajillas. Siga con atención las instrucciones del proveedor. El sumidero aloja de 1.7 a 2.3 galones de agua.

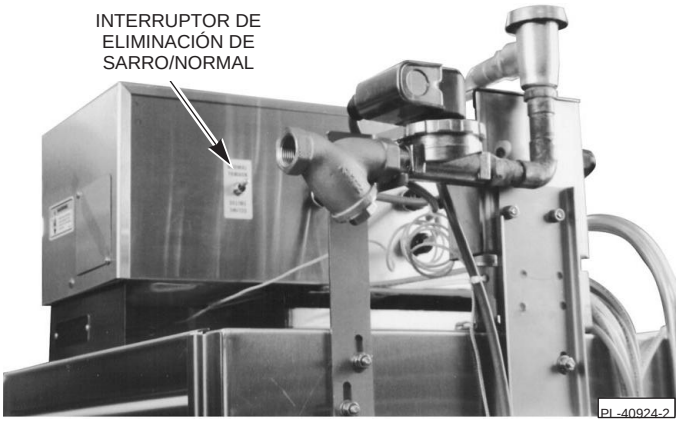


**Fig. 21**

Continúe con el paso 10 de la página 16.

10. Cierre las puertas. Coloque el interruptor de *ENERGÍA* en posición de encendido. La máquina funcionará de manera continua hasta que se coloque nuevamente el interruptor de *ELIMINACIÓN DE SARRO/NORMAL* en posición Normal.

11. Después de que el lavavajillas haya funcionado durante el tiempo recomendado, vuelva a colocar el interruptor de *ELIMINACIÓN DE SARRO/NORMAL* en Normal. La máquina completará su ciclo en 90 segundos. **PRECAUCIÓN: No permita que el agente para la eliminación de sarro calcáreo permanezca en la máquina más tiempo del recomendado por el fabricante del agente para la eliminación de sarro calcáreo.**
12. Inspeccione el interior de la máquina para detectar depósitos calcáreos. Repita los pasos 6 a 11 si resulta necesario.

13. Haga funcionar la máquina sin cargar vajilla durante dos ciclos completos para eliminar el agente químico para la eliminación de sarro calcáreo.
14. Vuelva a conectar los sistemas de desinfectante, detergente y material de enjuague.
15. Con los tubos verticales instalados en sus contenedores respectivos (el rojo en el de detergente, el blanco en el de desinfectante y el azul en el de material de enjuague), mantenga presionado cada interruptor de cebado de la bomba hasta que el químico correspondiente alcance el extremo de su tubo de suministro.

La máquina está lista para su operación; o, si está al final del día, drene la máquina y coloque el interruptor de *ENERGÍA* en posición de apagado.

## LUBRICACIÓN

El motor tiene cojinetes de bola sellados y, por lo tanto, no requiere lubricación.

# RESOLUCIÓN DE PROBLEMAS

Los síntomas que continúan después de verificadas las causas posibles pueden requerir servicio.

| SÍNTOMAS | CAUSAS POSIBLES |
|---|---|
| La máquina no funciona | 1. Interruptor de *ENERGÍA* de la máquina en posición de apagado.<br>2. Fusible quemado o disyuntor disparado en el suministro de energía.<br>3. Interruptor de *ELIMINACIÓN DE SARRO/NORMAL* en posición *ELIMINACIÓN DE SARRO* y la máquina en medio de un ciclo. |
| Funcionamiento continuo de la máquina | 1. Interruptor de ELIMINACIÓN DE SARRO/NORMAL en posición de ELIMINACIÓN DE SARRO.<br>2. Problema con el temporizador. Comuníquese con su oficina local de servicio de Hobart. |
| La vajilla no queda limpia | 1. Filtro de admisión de la bomba obstruido, lo que provoca un suministro de agua inadecuado a la bomba.<br>2. Obstrucción en las boquillas de los brazos de lavado o en los cojinetes que evita que los brazos giren.Consulte la sección LIMPIEZA DEL LAVAVAJIILLAS, página 12.<br>3. Brazos de lavado ensamblados incorrectamente. Asegúrese de que las tapas de los extremos estén en su lugar y que los discos moleteados en los soportes de los brazos de lavado/enjuague estén fijos.<br>4. Llenado inadecuado debido a la baja presión del agua de suministro o ajuste inadecuado del temporizador de ciclos.<br>5. Temperatura del agua demasiado baja (140 °F recomendados, 120 °F como mínimo).<br>6. Dureza del agua inadecuada (se recomiendan 4 a 6 granos/galón).<br>7. Depósitos calcáreos excesivos en el sistema de lavado/enjuague.<br>8. Filtro de la línea sucio (consulte la Fig. 6) que provoca un flujo de agua reducido. Cierre el suministro de agua, extraiga la tapa del filtro, extraiga y limpie la pantalla y vuelva a armar.<br>9. Tipo o concentración de detergente incorrectos.<br>10. Verifique para asegurarse de que las mangueras de suministro químico estén en su contenedor adecuado: la roja en el detergente, la azul en el material de enjuague y la blanca en el desinfectante. Además, verifique los tubos verticales para asegurarse de que se extiendan hasta el fondo del contenedor.<br>11. Tubo de lavado desconectado del colector o junta tórica con fugas, lo que resulta en la baja presión del agua en el brazo superior.<br>12. Cojinetes del brazo de lavado (Fig. 22) dañados o muy desgastados, lo que impide la rotación libre del brazo de lavado. Para cambiar el conjunto del cojinete del brazo de lavado, desatornille el conjunto del cojinete del brazo de lavado/enjuague y reemplácelo con un nuevo conjunto de cojinete.<br>13. Verifique que los contenedores de químicos no estén vacíos. |
| Cubiertos, vasos o vajilla manchados | 1. Bastidores cargados incorrectamente.<br>2. Temperatura del agua demasiado baja (140 °F recomendados, 120 °F como mínimo).<br>3. Dureza del agua inadecuada (se recomiendan 4 a 6 granos/galón).<br>4. Concentración inadecuada de detergente, material de enjuague o desinfectante. |

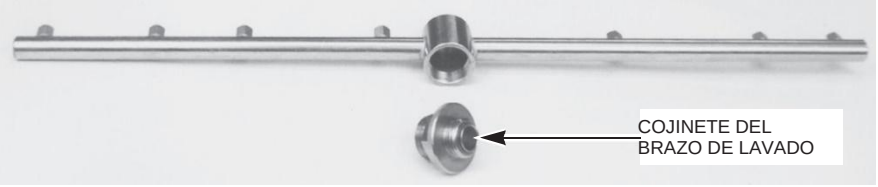


**Fig. 22**