UM-72F0A-001-06

CE

SHIMANO STEPS

Shimano Total Electric Power System

Manual do usuário

Série E8000

Manual original

SEIS
SHIMANO ELECTRONIC INTELLIGENT SYSTEM

ÍNDICE

AVISO IMPORTANTE 2

Informação importante em termos de segurança 2

Para garantir a segurança 2

Recursos da Série SHIMANO STEPS E8000 5

Utilizar a bicicleta 5

Modo de assistência 6

Nome das peças 7

Especificações 8

Carregar a bateria 9

Sobre a lâmpada LED do carregador 12

Sobre as lâmpadas LED do carregador 12

Manuseamento e carregamento da bateria 13

Instalar/retirar a bateria 14

Sobre as funções dos botões de assistência e botões de mudança 17

Instalar e retirar o ciclocomputador 18

LIGAR/DESLIGAR a alimentação 19

Utilizar o ciclocomputador 20

Exibição da tela básica 21

Mudança do modo de assistência 23

Alternando para o modo [WALK] (CAMINHAR) (modo de assistência à marcha) 24

Exibição de marcha atual e dados de viagem 26

Alternando entre dados de viagem exibidos 27

Sobre os menus de configuração 29

Função de backup dos dados de configuração da unidade motriz 47

Conexão e comunicação com dispositivos 47

Sobre as funções sem fio 48

Resolução de problemas 49

Indicações de erro da lâmpada LED da bateria 49

Mensagens de erro no ciclocomputador 50

Resolução de problemas 52

Manuais de usuário noutros idiomas estão disponíveis no endereço:

http://si.shimano.com

AVISO IMPORTANTE

- Para informações adicionais sobre a instalação e o ajuste dos produtos que não se encontrem no manual do usuário, contacte o local de compra ou um revendedor de bicicletas. No nosso website (http://si.shimano.com) encontra-se disponível um manual do revendedor para mecânicos de bicicletas profissionais e experientes.
- Não desmonte nem modifique este produto.
- Utilize o produto de acordo com as leis e regulamentos locais.
- A palavra-marca Bluetooth® e os logotipos são marcas comerciais registradas de propriedade da Bluetooth SIG, Inc. e qualquer uso de tais marcas pela SHIMANO INC. é sob licença. Outras marcas comerciais e nomes comerciais são dos seus respectivos proprietários

Por razões de segurança, certifique-se de ler atentamente este manual do usuário antes da utilização e siga-o para uma utilização correta.

Informação importante em termos de segurança

Para informações relativas à substituição, contate o local de compra ou um revendedor de bicicletas.
Certifique-se de cumprir o seguinte de modo a evitar queimaduras ou outros ferimentos provocados por vazamentos de líquido, sobreaquecimento, incêndio ou explosões.

Para garantir a segurança

PERIGO

Manuseamento da bateria

- Não deforme, modifique, desmonte nem aplique solda diretamente sobre a bateria. Caso contrário, pode provocar vazamentos, sobreaquecimento, rebentamento ou incêndio da bateria.
- Não deixe a bateria perto de fontes de calor, tais como aquecedores. Não aqueça a bateria nem a atire para uma fogueira. Caso contrário, pode provocar o explosão ou o incêndio da bateria.
- Não sujeite a bateria a impactos fortes nem a arremesse. Caso contrário, pode ocorrer sobreaquecimento, explosão ou incêndio.
- Não coloque a bateria em água doce ou salgada e não deixe que os terminais da bateria fiquem molhados. Caso contrário, pode provocar o sobreaquecimento, explosão ou incêndio da bateria.
- Use o carregador Shimano especificado e cumpra as condições específicas de carregamento quando do carregamento da bateria especificada. Caso contrário, pode provocar o sobreaquecimento, rebentamento ou incêndio da bateria.

AVISO

Para garantir uma condução segura

- Não preste demasiada atenção ao visor do ciclocomputador durante a condução; caso contrário podem ocorrer acidentes.
- Verifique se as rodas estão corretamente instaladas na bicicleta antes da utilização. Se as rodas não estiverem devidamente montadas, a bicicleta pode desintegrar-se, o que poderá provocar ferimentos graves.
- Se conduzir uma bicicleta com potência assistida, certifique-se de que está completamente familiarizado com as características de arranque da bicicleta antes de a conduzir em estradas com várias faixas e caminhos para peões. Se arrancar repentinamente a bicicleta, podem ocorrer acidentes.
- Verifique se as luzes da bicicleta acendem antes de conduzir à noite.

Usar o produto com segurança

- Certifique-se de retirar a bateria e o cabo de carregamento antes de ligar ou fixar peças à bicicleta. Caso contrário, pode ocorrer um choque elétrico.
- Quando carregar a bateria com esta instalada na bicicleta, não mova a bicicleta. A ficha de alimentação para o carregador da bateria pode soltar-se e não ficar totalmente inserido na tomada elétrica, acarretando um risco de incêndio.
- Quando instalar este produto, certifique-se de seguir as instruções fornecidas no manual do usuário. Além disso, recomenda-se apenas a utilização de peças originais Shimano nestas situações. Se houver parafusos e porcas desapertados ou se o produto estiver danificado, a bicicleta pode desintegrar-se repentinamente e provocar ferimentos graves.
- Não desmonte o produto. A desmontagem do produto pode provocar ferimentos nas pessoas.
- Depois de ler atentamente o manual do usuário, guarde-o num local seguro para consulta posterior.

Manuseamento da bateria

- Se algum líquido que tenha vazado da bateria entrar em contacto com os olhos, lave imediata e abundantemente a área afetada com água limpa, como por exemplo água da torneira, sem esfregar nos olhos e procure imediatamente aconselhamento médico. Caso contrário, o líquido da bateria pode causar danos na sua visão.
- Não recarregue a bateria em locais com elevado índice de humidade ou no exterior. Caso contrário, pode ocorrer um choque elétrico.
- Não coloque nem retire o plugue se estiver molhado. Caso contrário, podem ocorrer choques elétricos. Se o plugue tiver vazamentos de água, seque-o cuidadosamente antes de o introduzir.
- Se a bateria não ficar totalmente carregada ao fim de 6 horas de carregamento, desligue imediatamente a bateria da tomada para parar o carregamento e contate o local de compra. Caso contrário, pode provocar o sobreaquecimento, explosão ou incêndio da bateria.
- Não use a bateria se esta tiver alguns arranhões visíveis ou outros danos externos. Caso contrário, pode ocorrer o explosão, sobreaquecimento ou problemas com o funcionamento.
- Os intervalos de temperatura de funcionamento da bateria são fornecidos abaixo. Não use a bateria em temperaturas fora destes intervalos. Se a bateria for usada ou guardada em temperaturas que estejam fora destes intervalos, podem ocorrer incêndios, ferimentos ou problemas de funcionamento.
  1. Durante o descarregamento: -10 °C - 50 °C
  2. Durante o carregamento: 0 °C - 40 °C

Limpeza

- A frequência de manutenção dependerá das condições de utilização. Limpe regularmente a corrente utilizando um líquido de limpeza de correntes adequado. Não use, em nenhuma circunstância, agentes de limpeza alcalinos ou ácidos para remover ferrugem. Se usar esses agentes de limpeza, estes podem danificar a corrente, podendo resultar ferimentos graves.

⚠ CUIDADO

Para garantir uma condução segura

- Para uma condução segura, siga as instruções fornecidas no manual do usuário da bicicleta.

Usar o produto com segurança

- Inspecione periodicamente o carregador da bateria e o adaptador, sobretudo o cabo, o plugue e a caixa quanto a danos. Se o carregador ou o adaptador estiver avariado, não os utilize até que tenham sido reparados.
- Este aparelho não deve ser usado por pessoas (incluindo crianças) com capacidades físicas, sensoriais ou mentais limitadas, ou sem experiência e conhecimento, a menos que tenham recebido, por parte de uma pessoa responsável pela sua segurança, supervisão ou instrução relativamente à utilização deste aparelho.
- Não deixe as crianças brincar perto do produto.

Manuseamento da bateria

- Não deixe a bateria num local exposto à luz solar direta, no interior de um veículo em dias quentes ou noutros locais quentes. Caso contrário, podem ocorrer derrames.
- Se algum líquido derramado entrar em contato com a pele ou o vestuário, lave-os imediatamente com água limpa. O líquido derramado pode provocar danos na pele.
- Guarde a bateria num local seguro, fora do alcance de crianças e de animais de estimação.

Limpeza

- Se surgirem quaisquer avarias ou outros problemas, contate o local de compra.
- Nunca tente modificar pessoalmente o sistema, pois isso pode provocar problemas de funcionamento do mesmo.

NOTA

Usar o produto com segurança

- Certifique-se de instalar tampões em quaisquer conectores que não estejam a ser usados.
- Para a instalação e regulação do produto, consulte um concessionário.
- O Produto foi concebido totalmente à prova de água de modo a suportar condições de utilização em tempo chuvoso. Contudo, não o coloque deliberadamente em água.
- Não limpe a bicicleta numa estação de lavagem a alta pressão. Se entrar água em algum dos componentes, podem surgir problemas de funcionamento ou oxidação.
- Não coloque a bicicleta em posição invertida. O ciclocomputador ou o botão de mudança podem sofrer danos.
- Manuseie o produto com cuidado e evite sujeitá-lo a impactos fortes.
- Embora a bicicleta ainda funcione como uma bicicleta normal depois de retirada a bateria, a luz não acende se estiver ligada ao sistema de alimentação elétrica. Tenha em atenção que a utilização da bicicleta nestas condições é considerada uma infração ao Código da Estrada na Alemanha.
- Quando proceder ao carregamento da bateria com esta montada na bicicleta, tenha cuidado com o seguinte:
  - Ao carregar, certifique-se de não haver água na porta de carregamento ou no plugue do carregador.
  - Certifique-se de que a bateria está bloqueada no respectivo suporte antes de proceder ao carregamento.
  - Não retire a bateria do respectivo suporte durante o carregamento.
  - Não ande de bicicleta com o carregador montado.
  - Feche a tampa da porta de carregamento quando não estiver carregando.

Manuseamento da bateria

- Quando transportar uma bicicleta com assistência à potência num automóvel, retire a bateria da bicicleta e coloque a bicicleta numa superfície estável do automóvel.
- Antes de ligar a bateria, certifique-se de que não há acúmulo de água ou sujeira no conector onde será ligada a bateria.
- Recomenda-se o uso de uma bateria original Shimano. Caso utilize uma bateria de outro fabricante, certifique-se de ler cuidadosamente os manuais fornecidos para a bateria antes do uso.

Informação de eliminação para países fora da União Europeia

Este símbolo apenas é válido dentro da União Europeia. Cumpra os regulamentos locais quando da eliminação das pilhas usadas. Se tem dúvidas, consulte o local de compra ou um revendedor de bicicletas.

Ligação e comunicação com o PC

Podem ser usados dispositivos de ligação a PC para ligar um PC à bicicleta (sistema ou componentes), e o software E-TUBE PROJECT pode ser usado para realizar tarefas, como personalizar componentes individuais ou o sistema inteiro, assim como atualizar o firmware.

- Dispositivo de ligação a PC: SM-PCE1
- E-TUBE PROJECT: Aplicativo para PC
- Firmware: software no interior de cada componente

Conexão e comunicação com smartphone ou tablet

É possível personalizar componentes individuais ou o sistema, e atualizar o firmware usando o E-TUBE PROJECT para smartphones/tablets depois de conectar a bicicleta (sistema ou componentes) a um smartphone ou tablet através de Bluetooth LE.

- E-TUBE PROJECT: aplicativo para smartphones/tablets
- Firmware: software no interior de cada componente

Limpeza

- O número que se encontra na chave do suporte da bateria é necessário quando da aquisição de chaves sobresselentes. Mantenha-a num local seguro. Há um espaço para anotar o número da chave na capa traseira deste manual do usuário. Insira o número da chave para guarda e referência futura.
- Contate o local de compra para atualizações do software do produto. A informação mais atualizada está disponível no sítio Web da Shimano. Para mais informações, consulte a seção “Conexão e comunicação com dispositivos”.
- Não use diluentes ou outros solventes para limpar quaisquer produtos. Essas substâncias podem danificar as superfícies.
- Deve lavar periodicamente as coroas com um detergente neutro. Além disso, lavar a corrente com detergente neutro e lubrificá-la pode ser um meio eficaz para prolongar a vida útil das coroas e da corrente.
- Use um pano umedecido, bem espremido, para limpar a bateria e a proteção de plástico.
- Para quaisquer questões relativas ao manuseamento e manutenção, contate o local de compra.
- Os produtos não possuem garantia contra o desgaste e a deterioração normais decorrentes do uso e do envelhecimento.

Assistência

- Se as definições não forem as corretas, por exemplo, se a tensão da corrente for demasiado elevada, pode não ser obtida a força de assistência adequada. Se isso acontecer, contate o local de compra.

Rótulo

- Algumas das informações importantes contidas neste manual do usuário também estão indicadas no rótulo do carregador de baterias.

Recursos da Série SHIMANO STEPS E8000

- Componentes de assistência MTB de vanguarda.
- Propulsão potente e unidade motriz silenciosa.
- Assistência à potência e experiência de ciclismo suaves e naturais.
- Suporte a um design de suspensão ideal permitido pela construção compacta da unidade motriz. O quadro de escora da corrente mais curto oferece um manuseio mais fácil ao ciclista.
- A assistência à potência para assim que o ciclista deixa de pedalar. Recomeça a assistência rapidamente quando se volta a pedalar. O sistema de assistência à potência coopera e se harmoniza com o esforço humano.
- O desempenho de controle superior facilita o ciclismo confortável em trilhas de montanha.
- Pedalagem eficiente mesmo quando a assistência à potência é cortada.
- Sistema de botão de assistência de fácil operação projetado em conformidade com princípios ergonômicos.
- Um ciclocomputador compacto, sem perda da objetividade visual, fornece dados de viagem detalhados através de reconhecimento de cores.
- Fator Q comparável ao de bicicletas de montanha reduz a carga sobre as pernas em relação às experiências de ciclistas de MTB.
- Disponível um dispositivo da corrente opcional que oferece suporte a condições de ciclismo difíceis.
- A bateria de grande capacidade permite que se usufrua de longos percursos.
- A assistência [WALK] (CAMINHAR) inteligente com SEIS RD fornece uma assistência potente ao se conduzir a bicicleta por terrenos irregulares, como áreas rochosas.

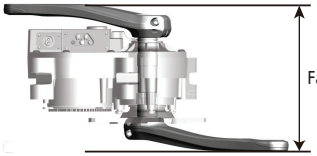

■ Utilizar a bicicleta

1. Ligue a alimentação.
- Não coloque os pés nos pedais ao ligar a alimentação. Pode ocorrer um erro do sistema.
- Não é possível ligar a alimentação durante o carregamento.

2. Selecione o seu modo de assistência preferido.

3. A assistência iniciará quando começar a pedalar.

4. Mude o modo de assistência de acordo com as condições de utilização.

5. Desligue a alimentação quando estacionar a bicicleta.
- Não coloque os pés nos pedais ao desligar a alimentação. Pode ocorrer um erro do sistema.

■ Modo de assistência

Pode selecionar um modo de assistência para cada utilização específica.

BOOST (REFORÇO)	TRAIL (TRILHA)	ECO
	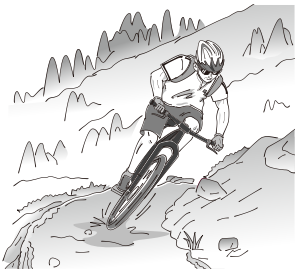	
Use quando for necessária uma assistência vigorosa, tal como em subidas de grande inclinação. Esse modo destina-se ao uso em inclinações acentuadas e montanhas íngremes. Ao conduzir em estradas públicas planas com luzes de tráfego, a assistência fornecida pode ser excessiva; nesse caso, passe para o modo [ECO].	Use quando for necessário um nível de assistência médio, tal como quando deseja desfrutar de uma pedalagem confortável em subidas pouco acentuadas ou piso plano.	Use quando deseja desfrutar de uma pedalagem de longas distâncias em piso plano. Quando a pedalagem não é muito forte, o nível de assistência é menor e reduz-se o consumo de energia.
Quando o nível de carga da bateria estiver baixo, o nível de assistência é reduzido para aumentar a autonomia.		
OFF (DESL)		
Este modo não proporciona qualquer assistência à potência quando a alimentação estiver ligada. Uma vez que não há qualquer consumo de energia associado à assistência à potência, é útil para reduzir o consumo da carga da bateria quando o nível desta estiver baixo.		
WALK (CAMINHAR)		
Esse modo é particularmente útil quando se caminha ao lado da bicicleta, leva-se a bicicleta por uma inclinação ou se transporta uma carga pesada. Também é útil quando se caminha com a bicicleta através de terreno irregular, como áreas rochosas. A função inteligente de assistência à marcha é ativada quando um sistema elétrico de comutação como o XTR, DEORE XT SEIS é conectado. O sistema fornece individualmente assistência à potência para detectar a posição da marcha. A “assistência inteligente à marcha” apoia o ciclista com mais torque de saída em condição de subida íngreme em marchas do lado inferior. A função “assistência rápida à marcha” funciona rapidamente por meio de se manter SW pressionado a partir de qualquer modo.		

Nome das peças

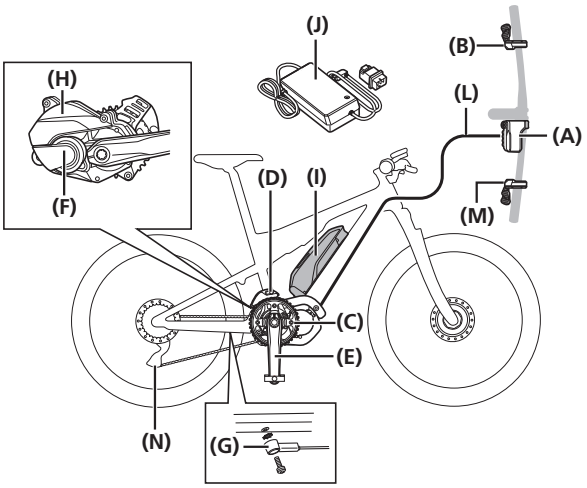

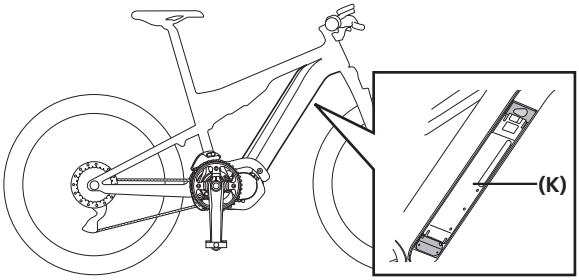

(A) Ciclocomputador:
SC-E8000
SC-E6010

(B) Botão de assistência:
SW-E8000-L
SW-E6000

(C) Coroa dianteira:
SM-CRE80
SM-CRE80-B

(D) Dispositivo da corrente:
SM-CDE80

(E) Braço do pedivela:
FC-E8000
FC-E8050

(F) Unidade motriz:
DU-E8000

(G) Sensor de velocidade:
SM-DUE10

(H) Tampa da unidade motriz:
SM-DUE80-A/SM-DUE80-B

(I) Bateria (tipo externo)/
Suporte de bateria (tipo externo):
BT-E8010
BM-E8010
BT-E6010
BM-E6010

(J) Carregador de bateria:
EC-E6000

(K) Bateria (tipo embutido)/
Suporte de bateria (tipo embutido):
BT-E8020
BM-E8020

(L) E-TUBE (EW-SD50)

Ao utilizar o sistema DI2

(M) Botão de troca de marchas:
SW-M9050-R
SW-M8050-R

(N) Câmbio traseiro (DI2):
RD-M9050
RD-M8050

Especificações

Intervalo de temperatura de funcionamento: Durante o descarregamento	-10 – 50˚C	**Tipo de bateria**	Bateria de íons de lítio
Intervalo de temperatura de funcionamento: Durante o carregamento	0 – 40˚C	**Capacidade nominal**	Consulte o manual do usuário referente à bateria "UM-70F0A". Para ver as informações mais recentes sobre manuais, consulte o website (**http://si.shimano.com**).
Temperatura de armazenamento	-20 – 70˚C	**Tensão nominal**	36 V CC
Temperatura de armazenamento (Bateria)	-20 – 60˚C	**Tipo de unidade motriz**	Central
Tensão de carregamento	100-240 V CA	**Tipo de motor**	Sem escovas, CC
Tempo de carregamento	Consulte o manual do usuário referente à bateria "UM-70F0A". Para ver as informações mais recentes sobre manuais, consulte o website (**http://si.shimano.com**).	**Potência nominal da unidade motriz**	250 W

* A gama da velocidade da função de assistência é diferente consoante as especificações.
DU-E8000: 25 km/h ou menos

Carregar a bateria

Você não pode usar a bateria imediatamente após a expedição.
A bateria pode ser usada depois de devidamente carregada com o carregador designado.
Certifique-se de carregá-la antes do uso. A bateria pode ser utilizada quando o LED existente na bateria acender.
Recomenda-se o uso de uma bateria original Shimano. Caso utilize uma bateria de outro fabricante, certifique-se de ler cuidadosamente os manuais fornecidos para a bateria antes do uso.

PERIGO

- Use o carregador Shimano especificado e cumpra as condições específicas de carregamento quando do carregamento da bateria especificada. Caso contrário, pode provocar o sobreaquecimento, explosão ou incêndio da bateria.

CUIDADO

- Quando retirar o plugue do carregador da bateria da tomada ou o plugue de carregamento da bateria, não puxe pelo cabo.
- Quando proceder ao carregamento da bateria com esta montada na bicicleta, tenha cuidado para não tropeçar no cabo do carregador ou para não ficar nada preso no mesmo. Isso pode provocar ferimentos ou fazer a bicicleta tombar, danificando os componentes.

- Se a bicicleta ficar guardada durante um longo período de tempo imediatamente após a compra, terá de carregar a bateria antes de usar a bicicleta. Assim que a bateria estiver carregada, esta começa a perder carga.
- Conecte-se ao E-TUBE PROJECT e clique em [Connection check] (Verificação de conexão) para confirmar se a bateria em uso é uma bateria genuína Shimano ou de outra marca.

Quando carregar a bateria de forma isolada

Carregador de bateria: EC-E6000

Bateria: BT-E8010/BT-E8020

1. Conecte a ficha de alimentação do carregador de bateria à tomada elétrica.
2. Insira a ficha de carregamento na porta de carregamento da bateria.
   - Carregue a bateria em uma superfície plana em local fechado.

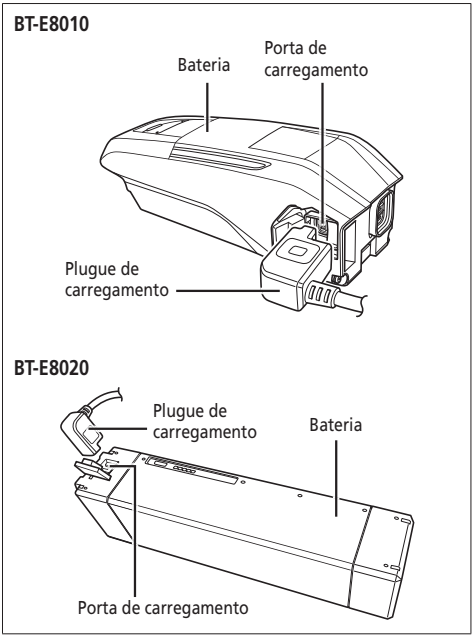

Carregador de bateria: EC-E6000

Bateria: BT-E6010

1. Encaixe o adaptador na ficha de carregamento.
2. Conecte a ficha de alimentação do carregador à tomada elétrica.
3. Conecte o adaptador na porta de carregamento da bateria.
   - Ao inserir o adaptador na porta de carregamento, insira-o de forma que a ficha de carregamento fique posicionada abaixo do adaptador. O adaptador não pode ser inserido se a ficha de carregamento estiver acima do adaptador.
   - Carregue a bateria em uma superfície plana em local fechado.

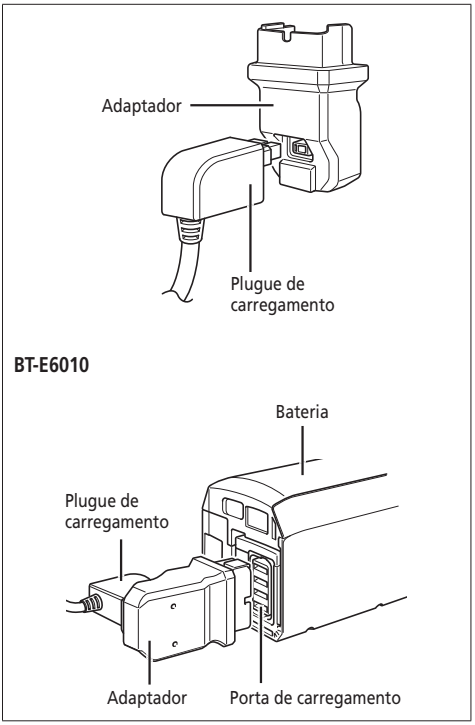

Carregamento da bateria com essa instalada na bicicleta

Carregador de bateria: EC-E6000

Bateria: BT-E8010/BT-E8020/BT-E6010

1. Conecte o plugue de alimentação do carregador de bateria à tomada elétrica.
2. Insira o plugue de carregamento na porta de carregamento no suporte de bateria ou na bateria.
   * Coloque o corpo principal do carregador de bateria sobre uma superfície estável como, por exemplo, o solo, antes de proceder ao carregamento.
   * Estabilize a bicicleta para certificar-se de que não caia durante o carregamento.

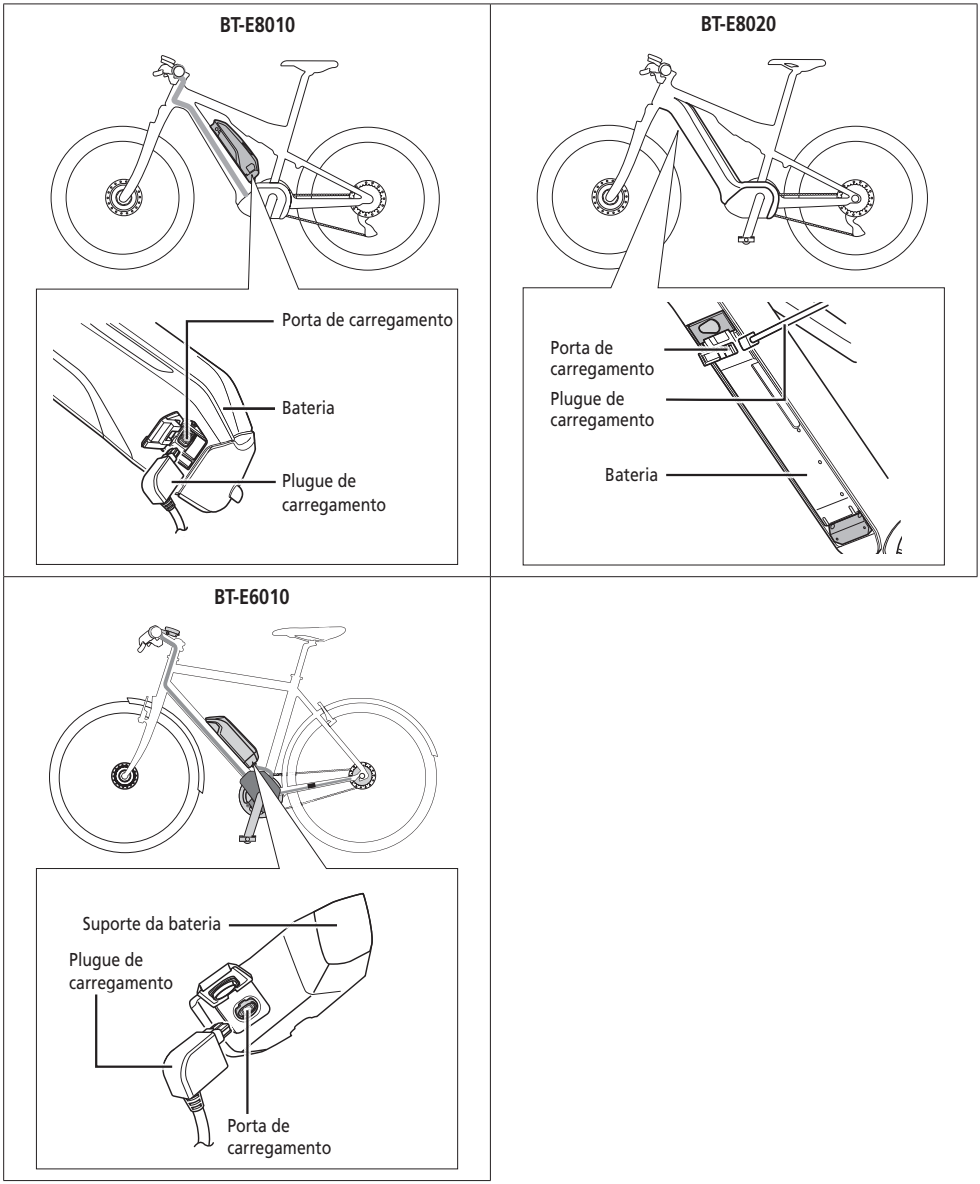

■ Sobre a lâmpada LED do carregador

Quando iniciar o carregamento, a lâmpada LED existente no carregador acende.

○ **Acesa**	Carregando (Até 1 hora após a conclusão do carregamento)
☼ **Piscando**	Erro de carregamento
● **Apagada**	Bateria desconectada (1 hora ou mais após a conclusão do carregamento)

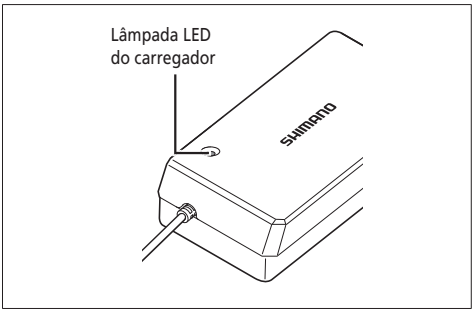

■ Sobre as lâmpadas LED do carregador

Pode-se verificar o estado atual de carregamento na lâmpada LED na bateria.

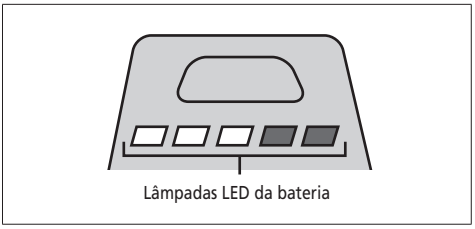

Indicação de carregamento em curso

Indicação de carga da bateria*1	Nível de carga da bateria
	0% - 20%
	21% - 40%
	41% - 60%
	61% - 80%
	81% - 99%
	100%

*1 ■ : Apagada ▭ : Acesa ☼ : Piscando

Indicação de carga da bateria

O nível de carga atual da bateria pode ser verificado pressionando-se o botão de alimentação da bateria.

Indicação de carga da bateria*1	Nível de carga da bateria
	100% - 81%
	80% - 61%
	60% - 41%
	40% - 21%
	20% - 1%
	0% (Quando a bateria não está instalada na bicicleta)
	0%, Desligamento (Quando a bateria está instalada na bicicleta)

*1 : Apagada : Acesa : Piscando

NOTA

Quando a capacidade restante da bateria está baixa, as funções do sistema começam a desligar na ordem a seguir.
1. Assistência à potência (o modo de assistência comuta automaticamente para [ECO] e então a assistência desliga)
2. Troca de marcha
3. Farol

■ Manuseamento e carregamento da bateria

O carregamento pode ser realizado em qualquer altura independentemente da carga restante da bateria. Contudo, deve carregar totalmente a bateria nas vezes seguintes. Certifique-se de usar o carregador dedicado quando recarrega a bateria nestas situações.

- No momento da compra, a bateria não vem totalmente carregada. Antes de circular com a bicicleta, certifique-se de carregar completamente a bateria.

Se a bateria descarregou por completo, carregue-a tão rápido quanto possível. Se deixar a bateria descarregada, esta irá deteriorar-se.

- Se a bicicleta não vai ser utilizada por um período prolongado, guarde-a com aproximadamente 70% de capacidade da bateria restante. Além disso, tome cuidado para que a bateria não fique totalmente descarregada, carregando-a a cada 6 meses.

■ Instalar/retirar a bateria

Instalação da bateria

BT-E8010/BT-E6010

1. Alinhe o entalhe existente na parte inferior da bateria com a saliência existente no suporte e insira a bateria.

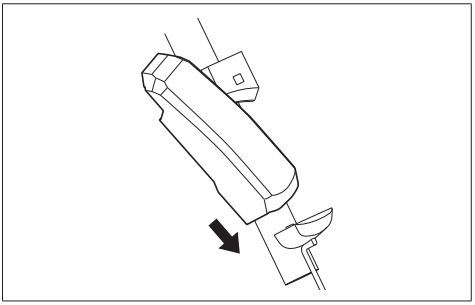

2. Deslize a bateria para a direita começando do ponto onde é inserida. Empurre a bateria até ouvir um estalido.
3. Volte a colocar a chave na posição de bloqueio, retire a chave e guarde-a num local seguro.

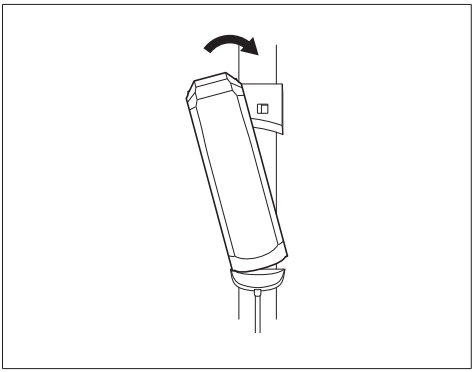

NOTA

- Verifique se a bateria está bloqueada antes de utilizar a bicicleta. A bateria pode cair enquanto circula com a bicicleta se não estiver devidamente bloqueada.
- Antes de circular, certifique-se de que a tampa da porta de carregamento está fechada.
- Para evitar a queda da bateria, não use a bicicleta com a chave inserida.

BT-E8020

Para os fins de demonstração, estas instruções tomam como exemplo um design de quadro onde a bateria é removida/instalada a partir de baixo.

Insira a bateria no suporte da bateria até ocorrer um clique.

- Quando inserida até se ouvir um clique, a bateria está bloqueada automaticamente.

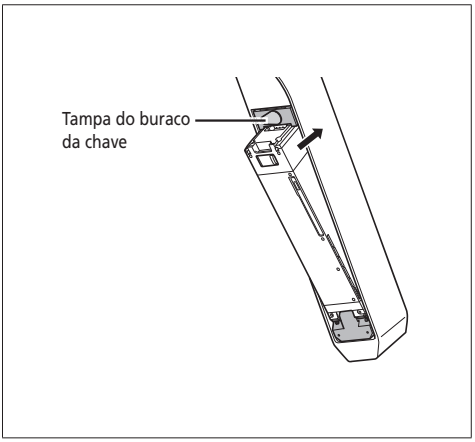

NOTA

- Verifique se a bateria está bloqueada antes de utilizar a bicicleta. A bateria pode soltar-se e cair se não for devidamente bloqueada antes de utilizar a bicicleta.
- Antes de circular, certifique-se de que a tampa do buraco da fechadura e a tampa da porta de carregamento estão fechadas.
- Para evitar a queda da bateria, não use a bicicleta com a chave inserida.

Remoção da bateria

A descrição que se segue pode não ser aplicável, uma vez que há vários tipos de chaves disponíveis.

BT-E8010/BT-E6010

1. Desligue a alimentação e insira a chave no cilindro da chave existente no suporte da bateria.

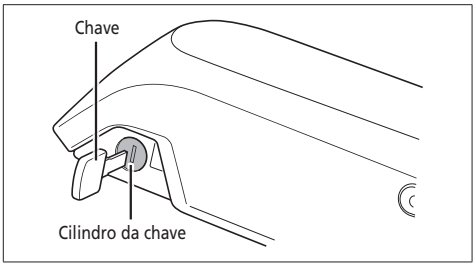

- A posição da chave não afeta a inserção da bateria. Pode inseri-la independentemente da posição da chave.
- Não pode retirar a chave se esta não estiver na posição de inserção.

2. Para desbloquear a bateria, rode a chave para a esquerda até sentir alguma resistência.

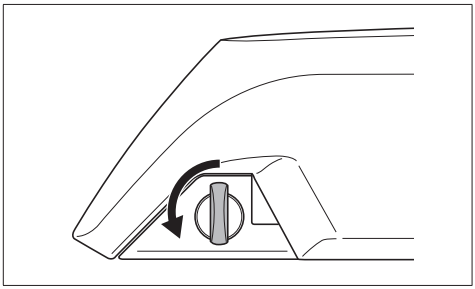

3. Segure a parte superior da bateria e deslize-a para a esquerda de modo a retirá-la.

NOTA
Segure a bateria firmemente e cuide para que não caia enquanto a remove ou carrega.

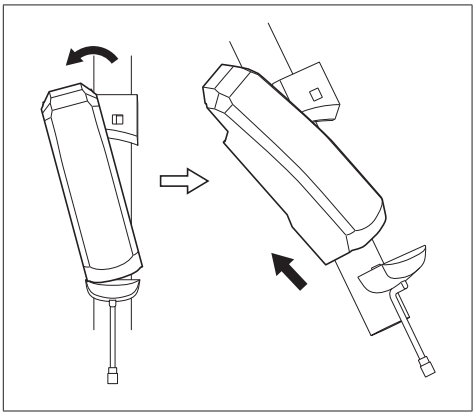

BT-E8020

- Para os fins de demonstração, estas instruções tomam como exemplo um design de quadro onde a bateria é removida/instalada a partir de baixo.
- Caso utilize uma tampa da bateria produzida por outra empresa, remova a tampa da bateria antes de remover a bateria.

1. Retire a tampa do buraco da fechadura.

2. Insira a chave no cilindro da chave existente no suporte da bateria.

- A posição da chave não afeta a inserção da bateria. Pode inseri-la independentemente da posição da chave.
- Não pode retirar a chave se esta não estiver na posição de inserção.

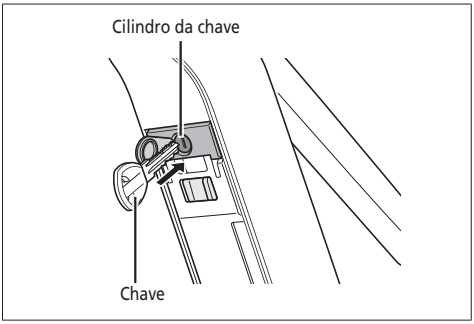

3. A bateria é solta automaticamente quando a chave é girada no sentido horário e pressionada para dentro.

NOTA
Apoie a bateria com a mão ao soltá-la para garantir que não caia.

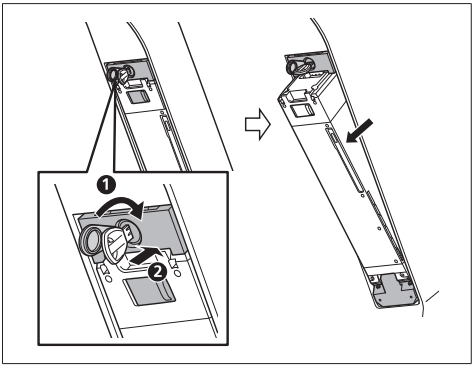

Sobre as funções dos botões de assistência e botões de mudança

O procedimento de utilização aqui fornecido refere-se aos casos em que o ciclocomputador se encontra nos valores predefinidos.

SW-E8000-L/SC-E8000/SW-M8050-R (SW-M9050-R)

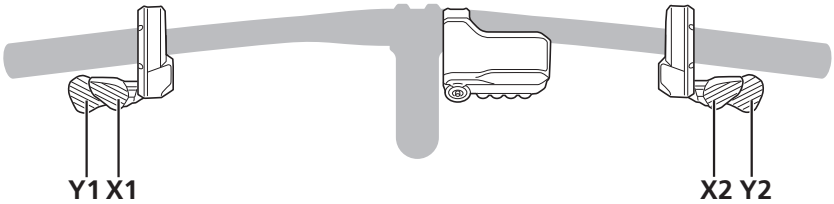

SW-E8000-L		SW-M8050-R (SW-M9050-R)	
X1	**Modos de assistência de troca de marchas:** o nível de assistência é superior	X2	**Troca de marcha:** a pedalagem se torna mais pesada
Y1	**Modos de assistência de troca de marchas:** o nível de assistência é inferior	Y2	**Troca de marcha:** a pedalagem se torna mais leve

SC-E6010/SW-E6000

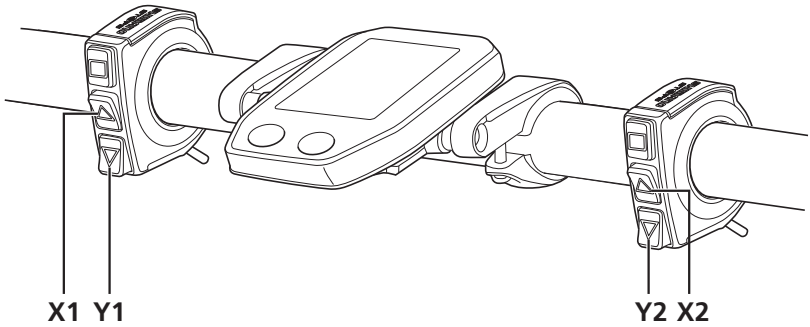

X1	**Quando da comutação dos modos de assistência:** o nível de assistência é superior **Quando da troca de marcha:** a pedalagem se torna mais pesada	X2	**Quando da comutação dos modos de assistência:** o nível de assistência é superior **Quando da troca de marcha:** a pedalagem se torna mais pesada
Y1	**Quando da comutação dos modos de assistência:** o nível de assistência é inferior **Quando da troca de marcha:** a pedalagem se torna mais leve	Y2	**Quando da comutação dos modos de assistência:** o nível de assistência é inferior **Quando da troca de marcha:** a pedalagem se torna mais leve

■ Instalar e retirar o ciclocomputador

SC-E6010

Deslize o ciclocomputador pelo suporte tal como mostrado na figura para o instalar.
Insira o ciclocomputador de forma segura até que encaixe no local.

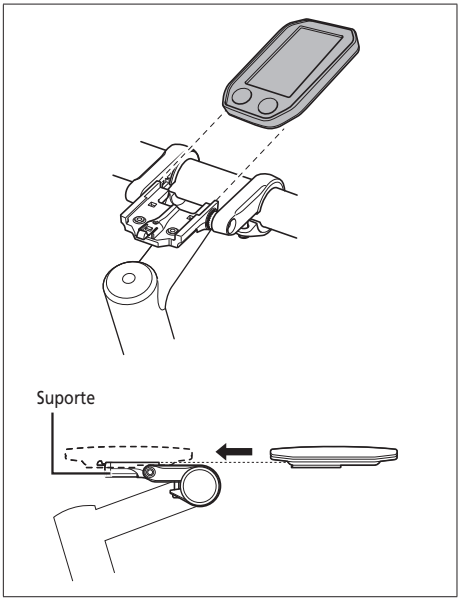

Para retirar o ciclocomputador, pressione firmemente a alavanca do suporte deslizando ao mesmo tempo o ciclocomputador.

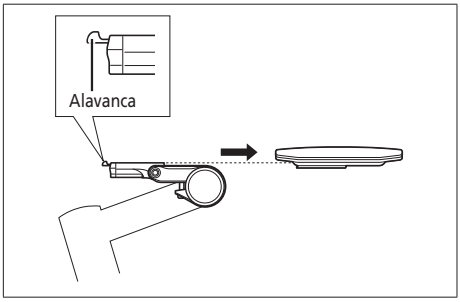

Se o ciclocomputador não estiver corretamente posicionado, a função de assistência não funcionará normalmente.

Para obter detalhes sobre a instalação do SC-E8000, consulte o local de compra ou um revendedor de bicicletas.

■ LIGAR/DESLIGAR a alimentação

Função de desligamento automático

Se a bicicleta estiver imóvel durante mais de 10 minutos, a alimentação irá desligar automaticamente.

LIGAR e DESLIGAR a alimentação por meio da bateria BT-E8010/BT-E8020/BT-E6010

Pressione o botão de alimentação na bateria. As lâmpadas LED acenderão, indicando a capacidade remanescente da bateria.

NOTA

- Quando ligar a alimentação, verifique se a bateria está devidamente fixa ao suporte.
- Não é possível ligar a alimentação durante o carregamento.
- Não coloque os pés nos pedais ao ligar.
  Pode ocorrer um erro do sistema.

A BT-E8010/BT-E8020 pode ser forçada a desligar por meio de se manter o botão de alimentação pressionado por 6 segundos.

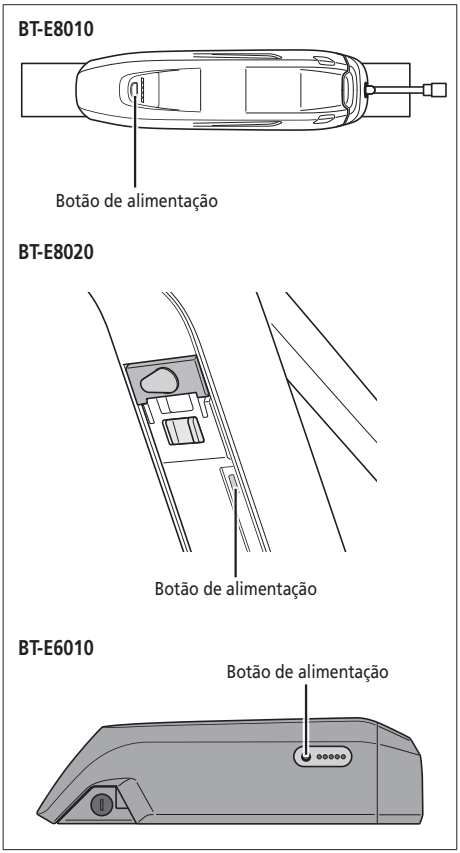

LIGAR e DESLIGAR a alimentação por meio do ciclocomputador SC-E6010

- Mantenha pressionado o botão de alimentação no ciclocomputador por 2 segundos.

NOTA

Se a bateria interna do ciclocomputador não estiver suficientemente carregada, a alimentação não será ligada.
A bateria interna será carregada se colocada na bicicleta após a ligação.

Tela do logotipo SHIMANO STEPS

Essa tela é exibida durante o arranque e desligamento do sistema.

Utilizar o ciclocomputador

SW-E8000-L/SC-E8000

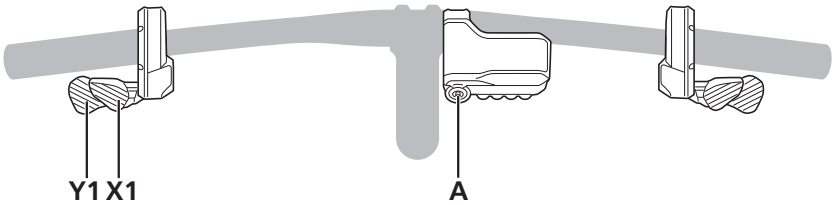

SC-E6010/SW-E6000

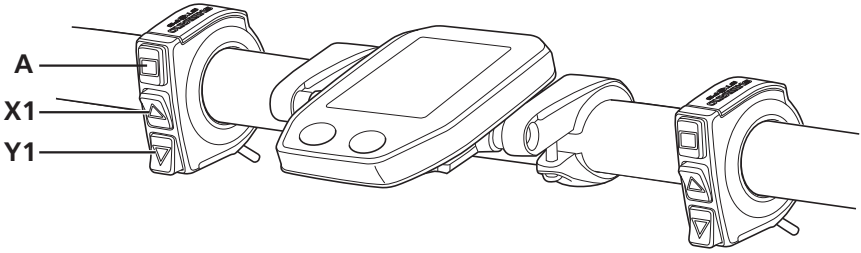

X1/Y1	Usado para mover o cursor do menu de configurações, ajustar configurações, etc.
A	Usado para alternar entre telas e confirmar configurações.

■ Exibição da tela básica

Exibe o estado dos dados de viagem da bicicleta com assistência à potência.

- Estas explicações para os ciclocomputadores SC-E8000 e SC-E6010, mencionados neste manual de instruções, são ilustradas utilizando apenas as exibições de tela do SC-E8000, exceto onde as exibições dos ciclocomputadores diferem significativamente.

(A) Indicador de nível da bateria
Exibe o nível atual da bateria.

(B) Posição da marcha (Apenas é exibido quando o sistema elétrico de mudanças é utilizado)
Exibe a posição da marcha definida no momento.

(C) Indicador de assistência
Exibe a assistência.

(D) Visor do modo de assistência
Exibe o modo de assistência atual. ([ECO] modo é ativado automaticamente à medida que a capacidade restante da bateria diminui.)

(E) Velocidade atual
Exibe a velocidade atual.
Pode alternar a exibição entre km/h e mph.

(F) Hora atual
Exibe a hora atual.

(G) Ícone para indicar quando o farol está ligado
Informa que farol alimentado pela bateria está ligado.

(H) Visor de dados de viagem
Exibe os dados de viagem atuais.

SC-E8000

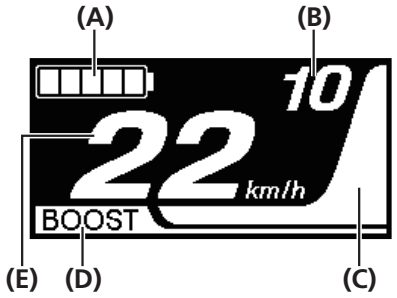

SC-E6010

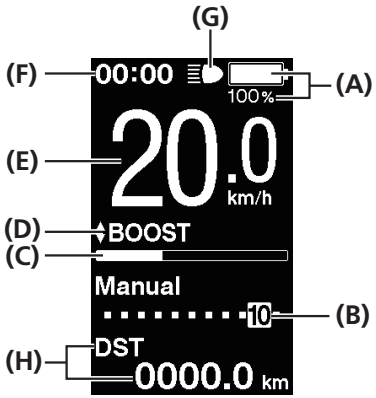

Indicador de carga da bateria

Pode verificar o nível de carga da bateria no ciclocomputador enquanto circula.

SC-E8000

Visor	Nível de carga da bateria
	81 - 100%
	61 - 80%
	41 - 60%
	21 - 40%
	1 - 20%*
	0%

* O indicador de carga da bateria pisca em vermelho quando a carga remanescente da bateria cai para esse nível.

SC-E6010

Visor	Nível de carga da bateria
	100%
	0%

■ Mudança do modo de assistência

Pressione X1 ou Y1 para mudar os modos de assistência.

SW-E8000-L/SC-E8000

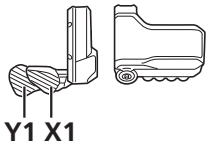

SW-E6000/SC-E6010

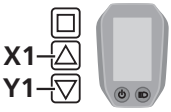

SC-E8000

SC-E6010

BOOST (REFORÇO): Assistência de reforço
TRAIL (TRILHA): Assistência de trilha
ECO: Assistência eco
OFF (DESL): Assistência desligada
WALK (CAMINHAR): Assistência à marcha

↑ : Pressione brevemente X1
↓ : Pressione brevemente Y1
⇢ : Pressione longamente Y1
← : Pressione brevemente X1 (esta operação é para cancelar o modo [WALK] (CAMINHAR))

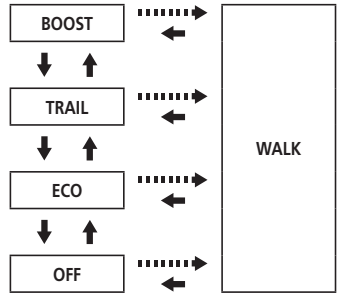

Alternando para o modo [WALK] (CAMINHAR) (modo de assistência à marcha)

1. Com os pés fora dos pedais e a velocidade atual a [0 km/h], mantenha **Y1** pressionado até que [WALK] (CAMINHAR) seja exibido.

SW-E8000-L/SC-E8000

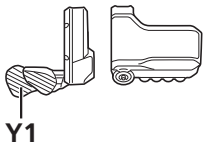

SW-E6000/SC-E6010

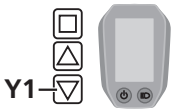

NOTA
Um tom de aviso soará enquanto a comutação está em andamento se não for possível comutar para o modo [WALK] (CAMINHAR) porque a velocidade atual não é de [0 km/h] ou se houver pressão nos pedais, etc.

2. Solte **Y1** quando [WALK] (CAMINHAR) for exibido.

3. Mantenha **Y1** pressionado novamente para ativar o modo de assistência à marcha.

- A assistência à marcha permanece ativa enquanto **Y1** for mantido pressionado.

SC-E8000

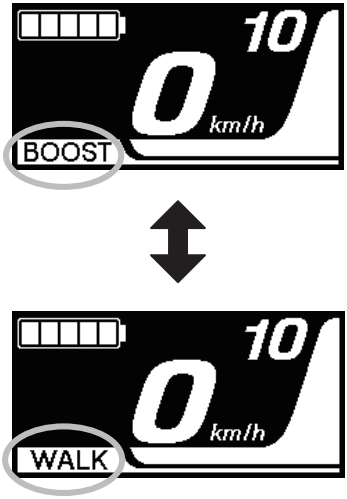

SC-E6010

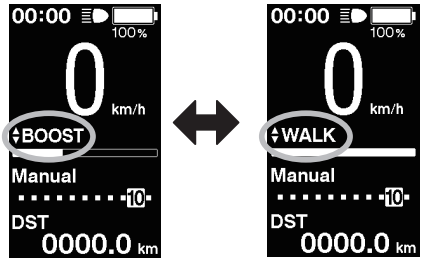

4. Para cancelar o modo [WALK] (CAMINHAR), solte **Y1** e pressione **X1**.

- Quando o modo [WALK] (CAMINHAR) é cancelado, o modo ativo antes de o modo [WALK] (CAMINHAR) ser definido é reativado.

SW-E8000-L/SC-E8000

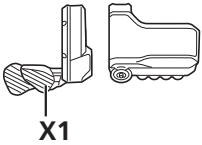

SW-E6000/SC-E6010

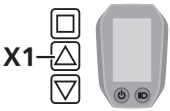

- Se **Y1** não for pressionado por um minuto ou mais, o modo ativo antes de o modo [WALK] (CAMINHAR) ser definido é reativado.
- Se a bicicleta não for movida após o modo [WALK] (CAMINHAR) ser ativado, a assistência à marcha é desativada automaticamente. Para reativar o modo [WALK] (CAMINHAR), solte momentaneamente **Y1** e depois mantenha **Y1** pressionado.
- A função de assistência à marcha pode funcionar até, no máximo, 6 km/h.
- O nível de assistência e a velocidade dependem da posição da marcha.
- A função inteligente de assistência à marcha é ativada quando um sistema elétrico de comutação como o XTR, DEORE XT SEIS é conectado.
  O sistema fornece individualmente assistência à potência para detectar a posição da marcha.
  A "assistência inteligente à marcha" apoia o ciclista com mais torque de saída em condição de subida íngreme em marchas do lado inferior.
  A função "assistência rápida à marcha" funciona rapidamente por meio de se manter SW pressionado a partir de qualquer modo.

■ Exibição de marcha atual e dados de viagem

(A) Posição da marcha (Apenas é exibido quando o sistema elétrico de mudanças é utilizado)

(B) Exibição dos dados de viagem

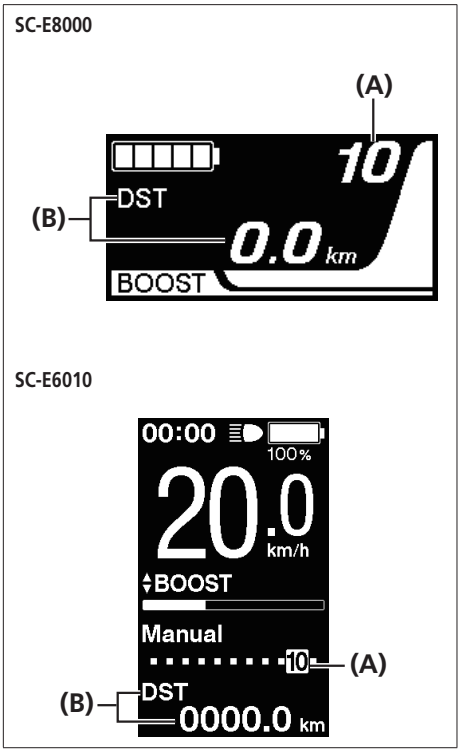

■ Alternando entre dados de viagem exibidos

O tipo de dados de viagem exibido muda cada vez que se pressiona A.

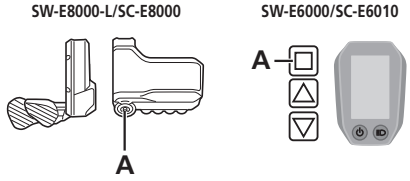

Manter pressionado A quando DST (DIST.) é exibido limpa todos os dados de viagem.

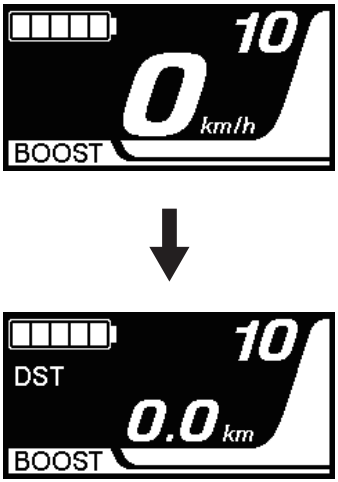

(A) Contador parcial
(B) Contador total
(C) Distância máxima percorrida *1, 3
(D) Tempo de viagem (opcional) *2
(E) Velocidade média (opcional) *2
(F) Velocidade máxima (opcional) *2
(G) Número de rotações do pedivela *2
(H) Hora atual *4

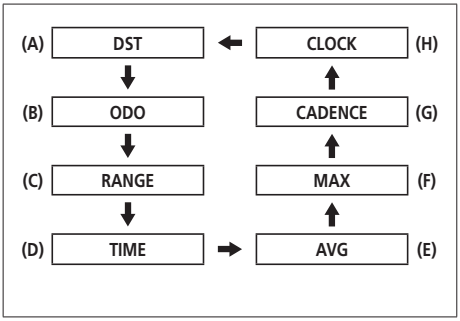

*1 Quando [RANGE] (ALCANCE) é exibido, o nível da bateria não é exibido. A autonomia deve ser usada apenas como referência.

*2 Item opcional: Você pode definir as configurações de exibição no E-TUBE PROJECT. Para mais informações, consulte a seção "Conexão e comunicação com dispositivos".

*3 Quando a assistência à marcha está em operação, a exibição na tela [RANGE] (ALCANCE) muda para [RANGE ---] (ALCANCE ---).

*4 Exibido de forma constante no SC-E6010.

NOTA
Quando os dados de viagem são exibidos, a tela retorna à exibição da velocidade depois de 60 segundos. Quando são exibidos dados de velocidade, pressionar A muda os dados de viagem exibidos que iniciam com DST (DIST.).

Reiniciar o contador parcial

Pode reiniciar o contador parcial na tela principal.

1. Mude a exibição dos dados de viagem para DST (DIST.) e pressione **A** por 2 segundos.

2. Deixe de pressionar quando a indicação DST (DIST.) começar a piscar.
   Nesse estado, pressionar novamente **A** reinicia o contador parcial.

- A luz indicadora DST (DIST.) para de piscar e a tela volta à tela básica após 5 segundos sem qualquer atuação.
- Quando o contador parcial é reiniciado, TIME (TEMPO), AVG (VEL. MÉD.) e MAX também são reiniciados.

■ Sobre os menus de configuração

Acessar o menu de configuração

SW-E8000-L/SC-E8000

1. Mantenha A pressionado quando a bicicleta não estiver em movimento para exibir a tela da lista de menus.

SW-E8000-L/SC-E8000

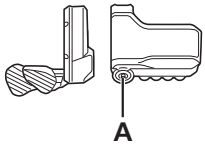

SW-E6000/SC-E6010

1. Mantenha X1 e Y1 pressionados quando a bicicleta não estiver em movimento para exibir a tela da lista de menus.

SW-E6000/SC-E6010

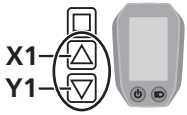

SC-E8000

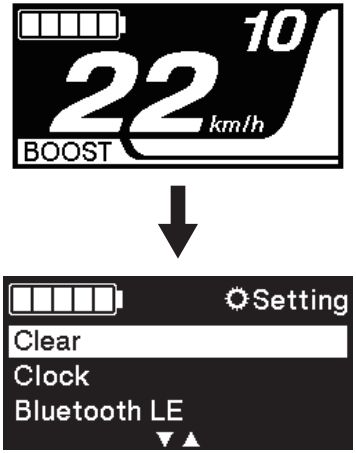

SC-E6010

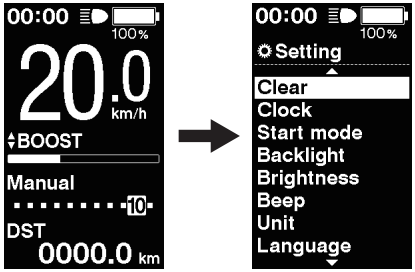

2. Pressione X1 ou Y1 para selecionar os diversos menus. Pressione A para exibir a tela de configuração do menu selecionado.

SW-E8000-L/SC-E8000

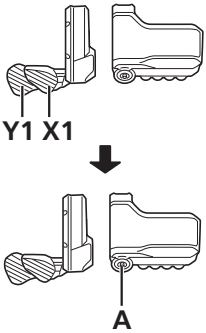

(A) Excluir configurações
(B) Configuração do relógio
(C) Emparelhamento Bluetooth LE
(D) Bluetooth LE/status da conexão ANT
(E) Acender/apagar a luz
(F) Configuração do brilho da luz de fundo do visor
(G) Ativação/desativação do ruído do aviso acústico
(H) Alternar entre km e milhas
(I) Configuração do idioma
(J) Ajuste da unidade elétrica de mudanças
(K) Ativação do Reset da proteção RD*
(L) Regressar à tela principal

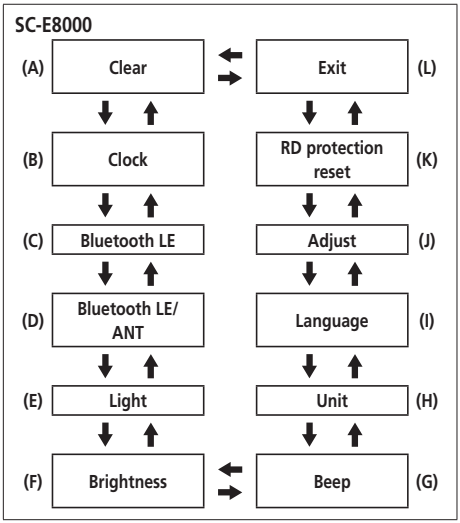

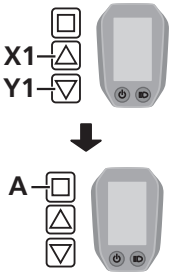

(A) Excluir configurações

(B) Configuração do relógio

(C) Acender/apagar a luz de fundo do visor

(D) Configuração do brilho da luz de fundo do visor

(E) Ativação/desativação do ruído do aviso acústico

(F) Alternar entre Km e milhas

(G) Configuração do idioma

(H) Alterar a cor do tipo de letra

(I) Ajuste da unidade elétrica de mudanças

(J) Ativação do Reset da proteção RD*

(K) Regressar à tela principal

[Start mode] e [Auto] são exibidos na tela da lista de menus, porém, não se encontram disponíveis para uso.

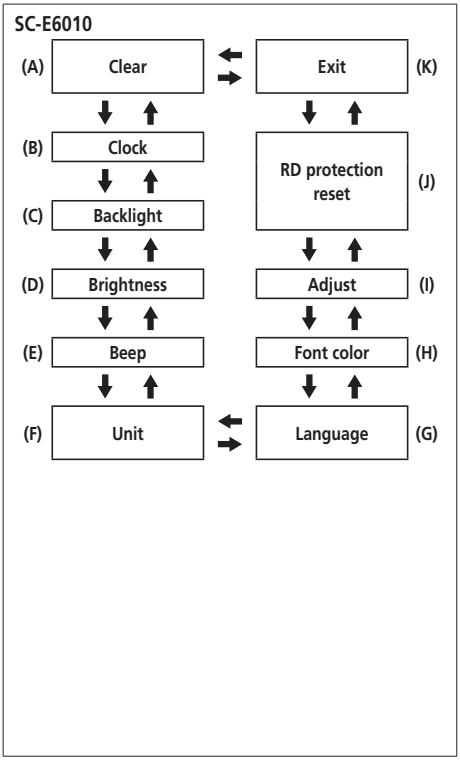

* Para proteger o sistema contra quedas, etc., se a bicicleta receber um forte impacto, a função de Proteção RD funcionará e a ligação entre o motor e o tirante será temporariamente prejudicada, fazendo com que o câmbio traseiro não possa mais funcionar. Executar o Reset da proteção RD restaura a conexão entre o motor e o tirante, bem como o funcionamento do câmbio traseiro.

Clear (Excluir)

Reiniciar o contador parcial para o padrão.

1. Pressione X1 ou Y1 para selecionar [DST] (DIST.).

SW-E8000-L/SC-E8000

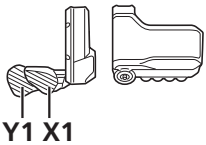

SW-E6000/SC-E6010

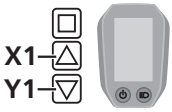

SC-E8000/SC-E6010

Itens configuráveis	Detalhes
Exit (Sair)	Retornar à tela da lista de menus
DST (DIST.)	Reiniciar o contador parcial

SC-E6010

Valor padrão definido na configuração do visor SC

Itens configuráveis	Valor padrão
Backlight (Luz de fundo)	ON (LIG)
Beep	ON (LIG)
Unit (Unidade)	km
Language (Idioma)	English
Brightness (Brilho)	3
Font color (Cor da letra)	White (Branco)

SC-E8000

SC-E6010

2. Para reiniciar o contador parcial, selecione [OK] utilizando X1 ou Y1 e pressione A para confirmar. Após a reinicialização, a tela retornará automaticamente à tela da lista de menus.

- Não é exibida uma tela de confirmação de reinicialização no SC-E6010.

SW-E8000-L/SC-E8000

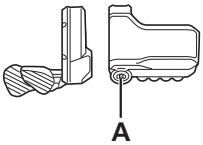

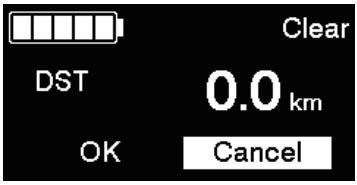

Quando o contador parcial é reiniciado, TIME (TEMPO), AVG (VEL. MÉD.) e MAX também são reiniciados.

Clock (Relógio)

Definir a configuração “Clock (Relógio)”.

1. Pressione X1 ou Y1 para ajustar a hora.

- Pressione X1 para aumentar os números.
- Pressione Y1 para diminuir os números.

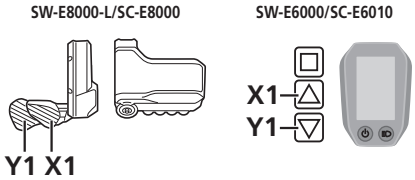

2. Pressionar A ativa o valor definido e passa à configuração dos minutos.

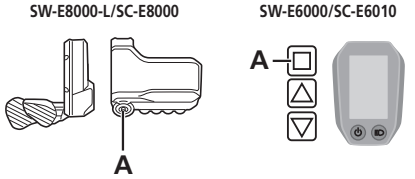

3. Pressione X1 ou Y1 para ajustar os minutos.

4. Pressione A para confirmar a configuração.

- Após a confirmação, a tela retornará automaticamente à tela da lista de menus.

Pode alterar rapidamente os números mantendo pressionado X1 ou Y1.

Bluetooth LE (SC-E8000)

O E-TUBE PROJECT para smartphones/tablets poderá ser usado se houver uma conexão Bluetooth LE estabelecida com um smartphone/tablet.

1. Antes de configurar uma conexão, ative o Bluetooth LE no smartphone/tablet.

2. Abra o E-TUBE PROJECT e ajuste-o para receber sinais Bluetooth LE.

3. Pressione X1 ou Y1 para selecionar [Start] (Iniciar). Para iniciar o emparelhamento Bluetooth LE, pressione A para confirmar.

- Caso pressione A durante o emparelhamento Bluetooth LE, a transmissão será interrompida e a tela retornará à tela da lista de menus.

SW-E8000-L/SC-E8000

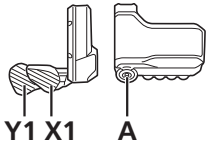

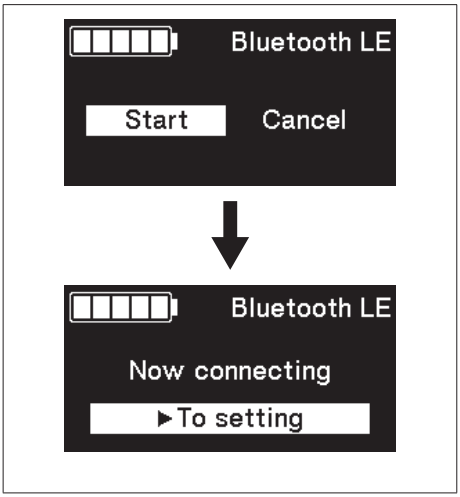

Itens configuráveis	Detalhes
Start (Iniciar)	Inicia o emparelhamento Bluetooth LE
Cancel (Cancelar)	Para não emparelhar, selecione [Cancel] (Cancelar)

No geral, a transmissão Bluetooth LE começará automaticamente quando o ciclocomputador for ligado, porém, o emparelhamento pode ser iniciado por meio de selecionar [Start] (Iniciar) no menu [Bluetooth LE] quando a conectividade for ruim.

4. Quando a conexão é bem sucedida, o logotipo SHIMANO STEPS é exibido na tela. Se a conexão não é bem sucedida, é exibida uma mensagem indicando isso.

- Após uma conexão bem sucedida ou uma falha de conexão, pressione um entre X1/Y1/A ou a tela retornará automaticamente à tela da lista de menus após um momento.

Conexão bem sucedida

Falha da conexão

5. Quando a conexão é bem sucedida, o nome da unidade será exibido no E-TUBE PROJECT.

6. Selecione o nome da unidade exibido na tela.

- Para desconectar, cancele a conexão Bluetooth LE no smartphone/tablet. (O ciclocomputador sairá do modo de conexão e voltará ao modo de funcionamento normal.)

Bluetooth LE/ANT(SC-E8000)

O status atual de conexões sem fio pode ser exibido na tela.
Para obter detalhes sobre a conexão ANT, consulte “Conexão ANT” na seção “Sobre as funções sem fio”.

Selecione [Bluetooth LE/ANT] na tela da lista de menus e confirme para exibir o status da conexão sem fio atual.

Quando conectado através de Bluetooth LE

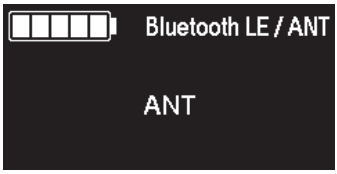

Quando conectado através de ANT

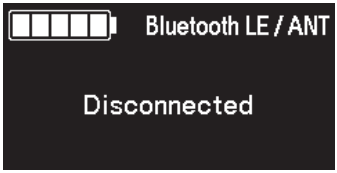

Quando nem Bluetooth LE nem ANT estão conectados

Light (Luz) (SC-E8000)

Ajuste da configuração do farol alimentado por bateria.

1. Pressione X1 ou Y1 para selecionar a configuração desejada.

SW-E8000-L/SC-E8000

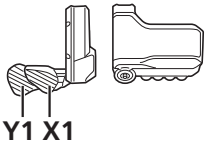

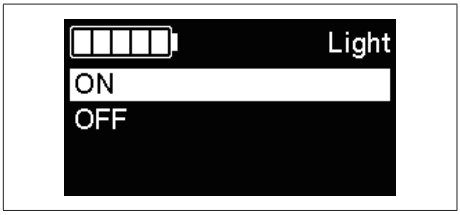

Itens configuráveis	Detalhes
ON (LIG)	Manter a luz sempre acesa
OFF (DESL)	Manter a luz sempre apagada

2. Pressione A para confirmar a configuração.

- Após a confirmação, a tela retornará automaticamente à tela da lista de menus.

SW-E8000-L/SC-E8000

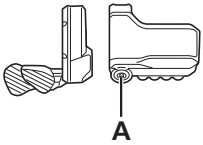

ON (LIG) ou OFF (DESL) o farol alimentado por bateria (SC-E6010)

Quando o farol alimentado por bateria estiver conectado, pressione o botão do farol existente no ciclocomputador para ligar o farol. Surge na tela um ícone a indicar que o farol está ligado. Pressione novamente o botão para desligar o farol. Depois de desligar o farol, o ícone na tela desaparece.

* Quando o farol alimentado por bateria não está conectado e [Backlight] (Luz de fundo) é colocada em [MANUAL], pressionar o botão do farol acende e apaga a luz de fundo do ciclocomputador.

O farol desliga em conjunto com a alimentação da bateria.
Quando a bateria estiver sem carga, o farol desliga.

Backlight (Luz de fundo) (SC-E6010)

Definir a configuração da luz de fundo.

1. Pressione X1 ou Y1 para selecionar a configuração desejada.

SW-E6000/SC-E6010

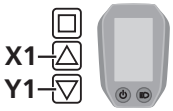

Itens configuráveis	Detalhes
ON (LIG)	Manter a luz sempre acesa
OFF (DESL)	Manter a luz sempre apagada
MANUAL	Acende e apaga em conjunto com o farol alimentado por bateria

2. Pressione A para confirmar a configuração.

- Após a confirmação, a tela retornará automaticamente à tela da lista de menus.

SW-E6000/SC-E6010

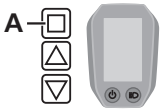

Brightness (Brilho)

O brilho da luz de fundo pode ser ajustado conforme o necessário.

1. Pressione X1 ou Y1 para ajustar o brilho.

- O brilho pode ser ajustado em 5 níveis.

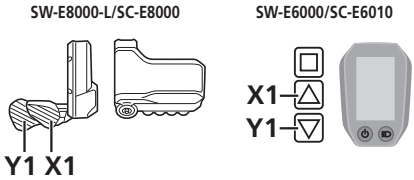

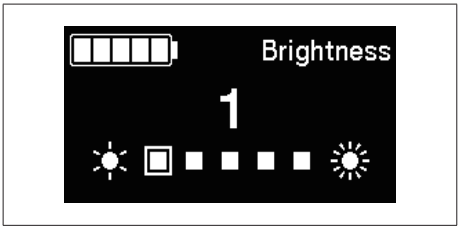

2. Pressione A para confirmar o valor ajustado.

- Após a confirmação, a tela retornará automaticamente à tela da lista de menus.

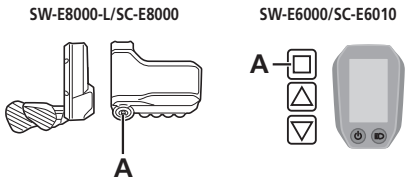

Beep

O ruído do aviso acústico pode ser ligado/desligado.

1. Pressione X1 ou Y1 para selecionar a configuração desejada.

SW-E8000-L/SC-E8000

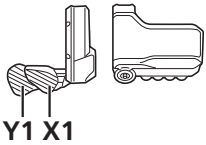

SW-E6000/SC-E6010

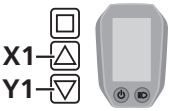

Itens configuráveis	Detalhes
ON (LIG)	Ativa avisos acústicos
OFF (DESL)	Desativa avisos acústicos

2. Pressione A para confirmar a configuração.

- Após a confirmação, a tela retornará automaticamente à tela da lista de menus.

SW-E8000-L/SC-E8000

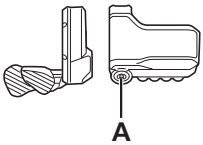

SW-E6000/SC-E6010

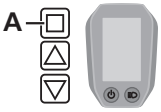

Mesmo quando [Beep] está ajustado para OFF (DESL), um aviso acústico soará quando houver uma operação incorreta, erro do sistema, etc.

Unit (Unidade)

Unidades de distância (km/milhas) podem ser alternadas.

1. Pressione X1 ou Y1 para selecionar a configuração desejada.

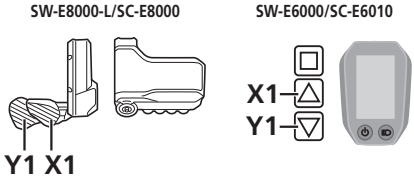

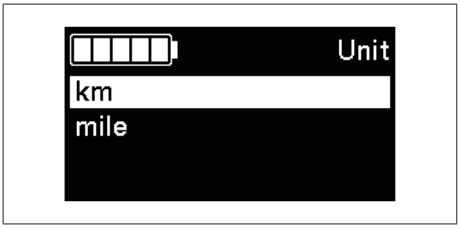

Itens configuráveis	Detalhes
km	Exibição em km
mile	Exibição em milhas

2. Pressione A para confirmar a configuração.

- Após a confirmação, a tela retornará automaticamente à tela da lista de menus.

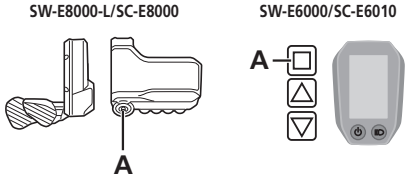

Language (Idioma)

Defina as configurações do idioma.

1. Pressione X1 ou Y1 para selecionar a configuração desejada.

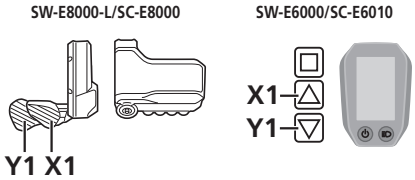

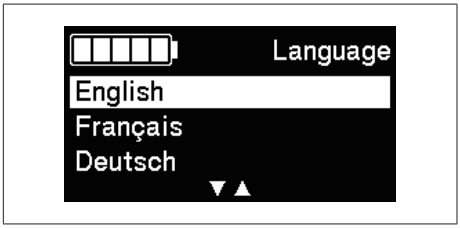

Language (Idioma)
Inglês
Francês
Alemão
Holandês
Italiano
Espanhol

2. Pressione A para confirmar a configuração.

- Após a confirmação, a tela retornará automaticamente à tela da lista de menus.

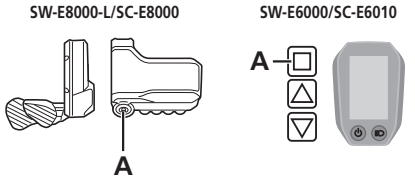

Font color (Cor da letra) (SC-E6010)

A cor do tipo de letra pode ser modificada.

1. Pressione X1 ou Y1 para selecionar a configuração desejada.

SW-E6000/SC-E6010

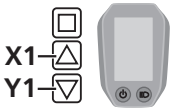

Itens configuráveis
White (Branco)
Black (Preto)

White (Branco)

Black (Preto)

2. Pressione A para confirmar a configuração.

- Após a confirmação, a tela retornará automaticamente à tela da lista de menus.

SW-E6000/SC-E6010

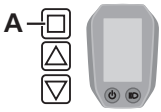

Adjust (Ajustar)

Apenas pode regular a troca de marcha usando uma unidade elétrica de mudanças.
Se precisar regular o câmbio, contate o local de compra.

RD protection reset (Reset da proteção RD)

Para proteger o sistema contra quedas, etc., se a bicicleta receber um forte impacto, a função de Proteção RD funcionará e a ligação entre o motor e o tirante será temporariamente prejudicada, fazendo com que o câmbio traseiro não possa mais funcionar. Executar o Reset da proteção RD restaura a conexão entre o motor e o tirante, bem como o funcionamento do câmbio traseiro.

1. Pressione X1 ou Y1 para selecionar [OK].

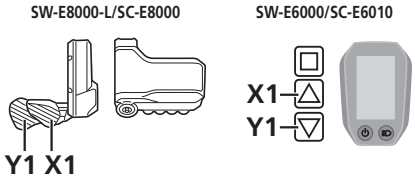

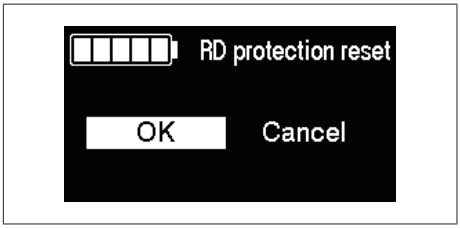

Itens configuráveis	Detalhes
OK	O Reset da proteção RD funcionará
Cancel (Cancelar)	Para não executar o Reset da proteção RD, selecione [Cancel] (Cancelar)

2. Pressione A para confirmar [OK], recupere a conexão entre o motor e o tirante por meio de girar o pedivela.

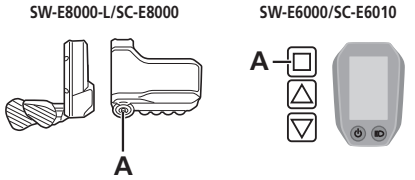

Exit (Sair)

Fecha a tela da lista de menus e retorna à tela básica.

1. Pressione X1 ou Y1 para selecionar [Exit] (Sair) na tela da lista de menus.

2. Pressione A para confirmar. Após a confirmação, a tela retornará automaticamente à tela básica.

Função de backup dos dados de configuração da unidade motriz

Os dados salvos na unidade motriz normalmente passam automaticamente por backup. No entanto, a realização das seguintes operações desencadeará o aparecimento de uma mensagem a perguntar se pretende ou não atualizar os dados de backup.

- Reinstalar o ciclocomputador em uma bicicleta com configurações diferentes.
- Alterar as configurações da unidade motriz através do E-TUBE PROJECT.

Conexão e comunicação com dispositivos

O sistema pode ser configurado e o firmware pode ser atualizado quando a bicicleta estiver conectada a um dispositivo.
Você precisa do E-TUBE PROJECT para configurar o SHIMANO STEPS e atualizar o firmware.
Baixe o software do E-TUBE PROJECT a partir do website de suporte (http://e-tubeproject.shimano.com).
Para obter mais informações sobre como instalar o E-TUBE PROJECT, consulte o website de suporte.

NOTA
Não é possível a conexão a dispositivos durante o carregamento.

- Você precisa do SM-PCE1 e SM-JC40/JC41 para conectar o SHIMANO STEPS a um PC.
- O firmware está sujeito a alterações sem aviso prévio.
  Se necessário, contate o local de compra.

■ Sobre as funções sem fio

Funções

Conexão ANT

A unidade sem fio transmite as seguintes informações ao ciclocomputador.

- Nível de carga da bateria
- Posições de mudança do câmbio dianteiro e traseiro
- Valor de ajuste

As funções mais recentes podem ser verificadas atualizando o software através do E-TUBE PROJECT. Para obter detalhes, consulte o local de compra.

Conexão Bluetooth® LE

O E-TUBE PROJECT para smartphones/tablets poderá ser usado se houver uma conexão Bluetooth LE estabelecida com um smartphone/tablet.

Como fazer conexões

Conexão ANT

A transmissão ANT inicia automaticamente quando o ciclocomputador é ligado. Para confirmar se a conexão foi bem sucedida, verifique o menu [Bluetooth LE/ANT].

Conexão Bluetooth® LE

No geral, a transmissão Bluetooth LE começará automaticamente quando o ciclocomputador for ligado, porém, o emparelhamento pode ser iniciado por meio de [Bluetooth LE] quando a conectividade for ruim.

Sistema sem fios digital de 2,4 GHz

Tecnologia sem fios digital com uma frequência de 2,4 GHz; a mesma tecnologia utilizada para LAN sem fios.
No entanto, em ocasiões muito raras, objetos e locais podem gerar campos, ondas e interferências eletromagnéticas fortes que podem resultar em uma medição incorreta.

- Televisão, computador, rádios, motores elétricos/combustão ou em automóveis e comboios.
- Passagens de nível e perto de vias férreas, em redor de estações de transmissão televisiva e bases de radar.
- Outros computadores sem-fios ou luzes controladas digitalmente.

Resolução de problemas

■ Indicações de erro da lâmpada LED da bateria

Os erros do sistema e avisos semelhantes são indicados por lâmpadas LED da bateria através de vários padrões de luzes.

Tipo de indicação de erro	Condição de indicação	Padrão de luzes *1	Solução
Erro do sistema	Erro de comunicação com o sistema da bicicleta		Certifique-se de que o cabo não está solto nem incorretamente conectado. Se a situação persistir, contate o local de compra.
Proteção térmica	Se a temperatura exceder o intervalo de funcionamento garantido, a potência da bateria é desligada.		Deixe a bateria em um local fresco longe da luz solar direta até que a temperatura interna da bateria desça suficientemente. Se a situação persistir, contate o local de compra.
Erro de autenticação de segurança	Este é exibido se não for conectada uma unidade motriz original. Este é exibido se qualquer um dos cabos estiver desconectado.		Conecte uma bateria e uma unidade motriz originais. Verifique o estado dos cabos. Se a situação persistir, contate o local de compra.
Erro de carregamento	Este é exibido se ocorrer um erro durante o carregamento.		Remova o carregador da bateria e pressione o botão de alimentação. Se um erro for exibido, entre em contato com um agente.
Avaria da bateria	Falha elétrica dentro da bateria		Conecte o carregador à bateria e, em seguida, remova o carregador. Pressione o botão de alimentação apenas com a bateria conectada. Se surgir um erro apenas com a bateria conectada, contate o local de compra.

*1 : Apagada : Acesa : Piscando

■ Mensagens de erro no ciclocomputador

Avisos

Desaparece se o erro for solucionado.

SC-E8000

SC-E6010

Lista de avisos

Código	Pré-condições do visor	Restrições operacionais quando é exibido um aviso	Solução
W010	A temperatura da unidade motriz está maior do que a apresentada durante ocasiões de operação normal.	A assistência à potência pode ser menor que de costume.	Pare de usar a função de assistência até que a temperatura da unidade motriz diminua. Se a situação persistir, contate o local de compra.
W011	Não é possível detectar a velocidade de circulação.	A velocidade máxima até à qual a assistência à potência é oferecida pode ser menor que a de costume.	Verifique se o sensor de velocidade está corretamente instalado. Se a situação persistir, contate o local de compra.
W013	A inicialização do sensor de torque não foi concluída com sucesso.	A assistência à potência pode ser menor que de costume.	Com seu pé fora do pedal, pressione o botão de alimentação da bateria e ligue a alimentação novamente. Se a situação persistir, contate o local de compra.
W032	Um câmbio elétrico pode ter sido instalado no lugar de um câmbio mecânico.	A assistência à potência fornecida no modo [WALK] (CAMINHAR) pode ser menor que de costume.	Reinstale o câmbio por aquele que o sistema está configurado a suportar. Se a situação persistir, contate o local de compra.

Erros

Se aparecer uma mensagem de erro na tela inteira, siga um dos procedimentos abaixo para restaurar o visor.

- Pressione o botão de alimentação da bateria.
- Retire a bateria do suporte.

Se o reinício da alimentação da bateria não resolver o problema ou se o mesmo problema ocorrer frequentemente, contate o local de compra.

Lista de erros

Código	Pré-condições do visor	Restrição operacional quando é exibido um erro	Solução
E010	Foi detectado um erro no sistema.	A assistência à potência não está disponível durante a utilização da bicicleta.	Pressione o botão de alimentação da bateria para ligá-la novamente. Se a situação persistir, contate o local de compra.
E011	Ocorreu um erro na operação do sistema.	A assistência à potência não está disponível durante a utilização da bicicleta.	Volte a ligar a alimentação.
E013	Foi detectada uma anomalia no firmware da unidade motriz.	A assistência à potência não está disponível durante a utilização da bicicleta.	Contate o local de compra ou um revendedor de bicicletas.
E014	O sensor de velocidade pode ter sido instalado na posição errada.	A assistência à potência não está disponível durante a utilização da bicicleta.	Contate o local de compra ou um revendedor de bicicletas.
E020	Foi detectado um erro de comunicação entre a bateria e a unidade motriz.	A assistência à potência não está disponível durante a utilização da bicicleta.	Verifique se o cabo entre a unidade motriz e a bateria está corretamente conectado. Se a situação persistir, contate o local de compra.
E021	A bateria conectada à unidade motriz está em conformidade com os padrões do sistema, mas não é suportada.	A assistência à potência não está disponível durante a utilização da bicicleta.	Pressione o botão de alimentação da bateria para ligá-la novamente. Se a situação persistir, contate o local de compra.
E022	A bateria conectada à unidade motriz não está em conformidade com os padrões do sistema.	Todas as funções do sistema desligam.	Pressione o botão de alimentação da bateria para ligá-la novamente. Se a situação persistir, contate o local de compra.
E043	Parte do firmware do ciclocomputador pode estar danificada.	A assistência à potência não está disponível durante a utilização da bicicleta.	Contate o local de compra ou um revendedor de bicicletas.

■ Resolução de problemas

Função de assistência

Sintoma	Causa/Possibilidade	Solução
Não está a ser prestada assistência.	A bateria está suficientemente carregada?	Verifique a carga da bateria. Se a bateria estiver quase descarregada, carregue-a.
	Está a conduzir em declives longos em tempo quente ou a conduzir durante muito tempo transportando uma carga pesada? A bateria pode estar em sobreaquecimento.	Desligue a alimentação, aguarde um pouco e depois verifique de novo.
	A unidade motriz (DU-E8000), o ciclocomputador (SC-E8000 / SC-E6010) ou o botão de assistência (SC-E8000-L/SW-E6000) podem estar incorretamente conectados ou pode haver um problema com um ou mais desses dispositivos.	Contate o local de compra.
	A velocidade é demasiado elevada?	Verifique o visor do ciclocomputador. A velocidades iguais ou superiores a 25 km/h não é prestada assistência.
Não está a ser prestada assistência.	Está pedalando?	A bicicleta não é uma moto, pelo que tem de mover os pedais.
	O modo de assistência está em [OFF] (DESL)?	Ajuste o modo de assistência para outro modo diferente de [OFF] (DESL). Se continuar a sentir que não está a ser prestada assistência, contate o local de compra.
	A alimentação do sistema está ligada (ON)?	Se tiver efetuado os passos abaixo e continuar a sentir que não está a ser prestada assistência, contate o local de compra. **SC-E8000** Para ligar, pressione o botão de alimentação da bateria. **SC-E6010** Pressione e mantenha pressionado o botão do ciclocomputador por 2 segundos ou pressione o botão de alimentação da bateria para ligar.

Sintoma	Causa/Possibilidade	Solução
O contador parcial com assistência marca muito pouco.	O contador parcial pode marcar menos conforme as condições da estrada, a posição da marcha e o tempo total de uso da iluminação.	Verifique a carga da bateria. Se a bateria estiver quase descarregada, carregue-a.
	As características da bateria diminuirão durante o inverno.	Tal não é sinal de um problema.
	A bateria é um bem consumível. Carregamentos repetidos e longos períodos de utilização provocarão a deterioração da bateria (afetar o seu desempenho).	Se a distância que pode ser percorrida com um único carregamento for muito curta, substitua a bateria por uma nova.
	A bateria está totalmente carregada?	Se a distância que pode ser percorrida quando a bateria está totalmente carregada diminuiu, a bateria pode ter se deteriorado. Substitua a bateria por uma nova.
A pedalagem exige grande esforço.	Os pneus têm pressão suficiente?	Use uma bomba para acrescentar ar.
	O modo de assistência está em OFF (DESL)?	Coloque o modo de assistência em [BOOST] (REFORÇO). Se continuar a sentir que não está a ser prestada assistência, contate o local de compra.
	A bateria pode estar a ficar sem carga.	Depois de carregar corretamente a bateria, verifique novamente o nível de assistência. Se continuar a sentir que não está a ser prestada assistência, contate o local de compra.
	Ligou a alimentação com o pé colocado no pedal?	Volte a ligar a alimentação sem exercer pressão sobre o pedal. Se continuar a sentir que não está a ser prestada assistência, contate o local de compra.

Bateria

Sintoma	Causa/Possibilidade	Solução
A bateria perde rapidamente a carga.	A bateria pode estar no final de sua vida útil.	Substitua a bateria por uma nova.
A bateria não pode ser recarregada.	A ficha do carregador está corretamente inserida na tomada elétrica?	Desligue e volte a colocar o plugue do carregador e, em seguida, repita a operação de carregamento. Se a bateria ainda não puder ser recarregada, contate o local de compra.
	A ficha de carregamento do carregador está corretamente inserida na bateria?	Desligue e volte a colocar o plugue de carregamento do carregador e, em seguida, repita a operação de carregamento. Se a bateria ainda não puder ser recarregada, contate o local de compra.
	O adaptador de carregamento está corretamente encaixado no plugue de carregamento ou na porta de carregamento da bateria?	Encaixe corretamente o adaptador de carregamento no plugue de carregamento ou na porta de carregamento da bateria e volte a carregar. Se a bateria mesmo assim não carregar, consulte um revendedor.
	O borne de ligação do carregador de bateria, o adaptador de carregamento ou a bateria têm sujidade?	Limpe os terminais de conexão utilizando um pano seco e, em seguida, repita a operação de recarregamento. Se a bateria ainda não puder ser recarregada, contate o local de compra.
A bateria não inicia o recarregamento quando o carregador é conectado.	A bateria pode estar no final de sua vida útil.	Substitua a bateria por uma nova.
A bateria e o carregador estão ficando quentes.	A temperatura da bateria ou do carregador pode ter excedido o intervalo de temperatura de funcionamento.	Pare o carregamento, aguarde alguns minutos e volte a carregar. Se a bateria estiver quente demais para tocar, pode ser uma indicação de algum problema com a bateria. Contate o local de compra.
O carregador está quente.	Se o carregador for utilizado de forma contínua para carregar baterias, ele poderá aquecer.	Aguarde um pouco antes de reutilizar o carregador.
O LED do carregador não acende.	O plugue de carregamento do carregador está corretamente inserido na bateria?	Verifique a ligação quanto a quaisquer objetos estranhos antes de voltar a inserir o plugue de carregamento. Se não houver alteração, contate o local de compra.
	A bateria está totalmente carregada?	Se a bateria está totalmente carregada, o LED do carregador de baterias desliga; contudo, isto não representa uma anomalia. Desligue e volte a colocar o plugue do carregador e, em seguida, repita a operação de carregamento. Se o LED do carregador ainda não acende, contate o local de compra.

Sintoma	Causa/Possibilidade	Solução
Não é possível retirar a bateria.		Contate o local de compra.
Não é possível inserir a bateria.		Contate o local de compra.
A bateria está a derramar líquido.		Contate o local de compra.
Pode sentir-se um odor anormal.		Pare imediatamente de usar a bateria e contate o local de compra.
Há fumaça saindo da bateria.		Pare imediatamente de usar a bateria e contate o local de compra.

Luzes

Sintoma	Causa/Possibilidade	Solução
O farol dianteiro ou a luz traseira não acende mesmo quando o botão é pressionado.	As configurações do E-TUBE PROJECT podem estar erradas.	Contate o local de compra.

Ciclocomputador

Sintoma	Causa/Possibilidade	Solução
O ciclocomputador não é exibido quando se pressiona o botão de alimentação da bateria.	A carga restante da bateria pode ser insuficiente.	Recarregue a bateria e, em seguida, ligue novamente a alimentação.
	A alimentação está ligada?	Pressione longamente o botão de alimentação para ligar a alimentação.
	A bateria está carregando?	A alimentação não pode ser ligada enquanto a bateria está montada na bicicleta e carregando. Pare o carregamento.
	SC-E6010 O ciclocomputador está corretamente instalado no suporte?	Instale corretamente o ciclocomputador consultando o parágrafo “Instalar e retirar o ciclocomputador”.
	O conector elétrico está corretamente instalado?	Verifique se o conector do fio elétrico que liga o motor à unidade motriz não está desligado. Se tiver dúvidas, contate o local de compra.
	Pode estar ligado um componente que o sistema não consegue identificar.	Contate o local de compra.
SC-E6010 O sistema não liga quando se pressiona e mantém pressionado o botão de alimentação do ciclocomputador por 2 segundos.	O ciclocomputador foi utilizado em ou exposto a baixas temperaturas durante um longo período de tempo?	O ciclocomputador pode não conseguir ligar se for utilizado em/exposto a baixas temperaturas durante um longo período de tempo. Ligue o ciclocomputador premindo o botão de alimentação existente na bateria. Se esse mesmo assim não ligar, consulte um revendedor.
	O ciclocomputador está corretamente instalado no suporte?	Instale corretamente o ciclocomputador consultando o parágrafo “Instalar e retirar o ciclocomputador”.

Sintoma	Causa/Possibilidade	Solução
Não é exibida a posição da marcha.	A posição da marcha apenas é exibida quando utiliza uma unidade elétrica de mudanças.	Verifique se o conector do fio elétrico está desligado. Se tiver dúvidas, contate o local de compra.
O aviso acústico pode ser desligado?		Altere as definições. Consulte "Beep".
SC-E6010 A luz de fundo pode ser desligada?		Altere as definições. Consulte "Backlight (Luz de fundo)".
O menu de configuração não pode ser iniciado enquanto utiliza a bicicleta.	O produto está concebido de forma a que se este detectar que a bicicleta está em andamento, o menu de configuração não possa ser iniciado. Tal não é sinal de uma anomalia.	Pare a bicicleta e em seguida efetue as configurações.

Outros

Sintoma	Causa/Possibilidade	Solução
Ao pressionar o botão, são emitidos dois avisos acústicos e o botão não pode ser operado.	A operação do botão que está ser pressionado foi desativada.	Tal não é sinal de uma avaria.
São emitidos três avisos acústicos.	Ocorreu um erro ou um aviso.	Isto ocorre quando um aviso ou erro é exibido no ciclocomputador. Consulte a seção "Mensagens de erro no ciclocomputador" e siga as instruções fornecidas para o respectivo código.
Quando uso um sistema elétrico de mudanças, sinto que o nível de assistência enfraquece quando troco de marcha.	Isto acontece porque o nível de assistência está sendo ajustado para o nível ideal pelo computador.	Tal não é sinal de uma avaria.
Ouve-se um ruído depois da troca de marcha.		Contate o local de compra.
Ouve-se um ruído oriundo da roda traseira em condução normal.	A troca de marcha pode não ter sido corretamente efetuada.	**Num sistema mecânico de mudanças** Regule a tensão do cabo. Para mais informações, consulte as Instruções de Serviço para o câmbio. **Num sistema elétrico de mudanças** Contate o local de compra.
Quando para a bicicleta, a marcha não muda para a posição predefinida no modo iniciar.	Pode ter exercido demasiada força sobre os pedais.	Se exercer pouca força sobre os pedais, as marchas mudam mais facilmente.

*** Número da chave**

O número que está afixado na chave é necessário caso tenha de comprar chaves sobresselentes. Anote-o na caixa que se segue e mantenha-o em local seguro.

Número da chave

Note: as especificações estão sujeitas a alteração para fins de melhoramento sem aviso prévio. (Portuguese)